PISTOLETS ET ACCESSOIRES
CARROSSERIE

2026
CATALOGUE

ANEST IWATA

SPÉCIALISTE EN ÉQUIPEMENTS DE PULVÉRISATION

GROUPE

Anest Iwata possède plus de 95 ans d'expérience dans l'industrie des revêtements, alliant la tradition artisanale japonaise la plus sophistiquée à la recherche constante d'innovations.

PASSION & PERFORMANCE

En tant que marque mondiale, notre objectif est de fournir le matériel de pulvérisation le plus techniquement avancé du marché. Lors de la conception de nos produits, nous pensons aux professionnels et aux créatifs, passionnés de peinture et recherchant les meilleures performances.

UNE LARGE GAMME PRODUITS

Notre offre produits s'articule autour de plusieurs gammes de pistolets de pulvérisation, de pompes et d'accessoires de peinture, pour différentes applications de peinture et afin de satisfaire chaque client dans sa recherche de la solution optimale.

Désireux d'améliorer la protection de l'environnement, les efforts d'Anest Iwata se concentrent également à l'optimisation des ressources et matériaux.

NOS CLIENTS, NOTRE MISSION

HYOMA BY ANEST IWATA France

Conscient des enjeux d'un marché toujours plus compétitif, ANEST IWATA France est heureux de vous présenter sa nouvelle marque HYOMA.

La vivacité, la dextérité et la précision de notre léopard, vous apporteront une gamme d'équipements et de consommables avec un excellent rapport qualité / prix, tout en conservant un haut niveau de service.

Les produits proposés par cette nouvelle marque ne concerneront jamais des équipements de pulvérisation. Ils sont complémentaires à nos gammes IWATA et AIRGUNSA. Cette nouvelle marque englobera certains de nos accessoires, comme les combinaisons de peinture ou encore les kits de nettoyage, ainsi que de nombreux autres produits.
Ils seront facilement identifiables grâce au logo apposé dessus, représentant le léopard de cette nouvelle marque.

Allié à l'expertise et le savoir-faire d'ANEST IWATA France, **HYOMA vous proposera des produits compétitifs et qualitatifs afin d'apporter toujours un meilleur service.**

DÉCOUVREZ SOLUTIONS PRO
3 UNIVERS 1 SOLUTION

Renseigner les paramètres de votre application et SolutionsPro propose la solution la plus adaptée à votre besoin.

Carrosserie Industrie Air Comprimé

- **Configuration chiffrée** : Recevez votre configuration avec les prix TARIFS directement par email. Un bon moyen d'avoir un historique de sa solution !

- **Bibliothèque de documents** : retrouvez toutes les notices techniques & les documentations commerciales des produits dans votre application.

- **Accès aux tarifs :** consulter tous les Catalogues ANEST IWATA depuis l'onglet «TÉLÉCHARGEMENTS» sur SolutionsPro.

SolutionsPro
BY ANEST IWATA

WWW.SOLUTIONS-ANEST-IWATA.COM

MODÈLES ET APPLICATIONS

	PREMIUM		HIGH		STANDARD	
	GRAVITÉ	PRESSION	GRAVITÉ	PRESSION	GRAVITÉ	PRESSION
VERNIS	WS-400 SERIES 2 VERNIS P. 18	WS-200 P. 58	W-400 WB2 / BELLARIA - P. 34-36	W-200 INTEGRA SP P. 60		
BASES	LS-400 SERIES 2 P. 14	WS-200 SP P. 58	W-400 WBX P. 38	W-200 INTEGRA SP P. 60		
LAQUES	WS-400 SERIES 2 VERNIS P. 18	WS-200 P. 58	W-400 BELLARIA P. 34	W-200 INTEGRA SP P. 60		
APPRÊTS	NEW WS-PRIMER P. 24	WS-200 P. 58	W-400 BELLARIA P. 34	W-200 INTEGRA FT P. 60	AZ3 HTE2 AV P. 42	
SPOT REPAIR	LPH-80 P. 48 / LPH-80 UV P. 50				AZ4 HTE-S JUNIOR P. 46	
SMART REPAIR	W-300 WB P. 44 / WS-PRIMER UV P. 26		W-300 P. 44		AZ4 HTE-S JUNIOR P. 46	
CUSTOM PAINTING	CUSTOM P. 56		HI-LINE / ECLIPSE P. 56		NEO P. 57	

SOMMAIRE

1 PISTOLETS MANUELS GAMME WS/LS

PRODUITS DISPONIBLES UNIQUEMENT CHEZ LES DISTRIBUTEURS ÉLIGIBLES À LEUR DISTRIBUTION.

- Préconisations SERIES 2 LS-400 WS-400 8-9

Base
- WS-400 SERIES 2 BASE - **DIGITAL** 10
- WS-400 SERIES 2 BASE - **STANDARD** 12
- LS-400 SERIES 2 BASE - **DIGITAL** 14
- LS-400 SERIES 2 BASE - **STANDARD** 16

Vernis
- WS-400 SERIES 2 VERNIS - **DIGITAL** 18
- WS-400 SERIES 2 VERNIS - **STANDARD** 20

Apprêts et sous-couches
- WS-PRIMER Préconisations 23
- WS-PRIMER **NEW** 24
- WS-PRIMER **UV NEW** 26

Mallettes complètes
- COFFRET DOUBLE PISTOLETS WS-PRIMER **NEW** 28
- COFFRET DOUBLE PISTOLETS WS/LS SERIES 2 29
- COFFRET TRIPLE PISTOLETS WS/LS SERIES 2 WS-PRIMER **NEW** 30

- GOODIES GAMME SR2 31

2 PISTOLETS DE PEINTURE

Vernis

HIGH Quality
- W-400 BellAria Classic Plus 34
- W-400 WB2 Classic Plus 36

Base

HIGH Quality
- W-400 WBX Classic Plus I LPH-400 Classic Plus 38

Apprêts et sous-couches

STANDARD Quality
- AZ3 HTE-S Impact 40
- AZ3 HTE 2 AV 42

Apprêts et petites réparations

PREMIUM Quality
- W-300 (pour apprêts haut de gamme) 44
- W-300WB (pour base et vernis) 44

STANDARD Quality
- AZ4 HTE-S IMPACT Junior 46

Spot Repair

PREMIUM Quality
- LPH-80 48

Produits UV CUPS

Spot Repair
- LPH-80 **UV** 50

Grande Surface
- W400-BELLARIA **UV** 50

Mallettes de pistolets
- Mallettes de 2 - 3 pistolets pour la carrosserie 52
- Mallette Spot Repair 53
- Mallettes vides 54
- Accessoires pistolets 55

Décoration

PREMIUM Quality
- Gamme CUSTOM 56

HIGH Quality
- Gamme ECLIPSE - HI LINE 56

STANDARD Quality
- Gamme NEO 57

Carrosserie industrielle PL

PREMIUM Quality
- WS-200 58
- W-200 INTEGRA pression 60
- W-200 INTEGRA succion 62

SOMMAIRE

Carrosserie industrielle PL

STANDARD Quality
- AZ1 HTE 2 Concept (pression - succion) 64

Produits épais

STANDARD Quality
- AZ3 HTE P.A.S Concept 66

3 GODETS, FILTRES ET ADAPTATEURS

Godets - Filtres et Adaptateurs

- Godets GRAVITÉ 69
- Godets UV 70
- ACCESSOIRES pour godets gravité - ADAPTATEURS 3M 71
- Godets GRAVITÉ ALUMINIUM 72

4 ALIMENTATION PEINTURE

Pompe à double membranes

DPS-90G
- POMPES À MEMBRANES ET ACCESSOIRES 74

Réservoirs sous pression

- PET-series (max. 7.0 bar) 10lt.| 30lt.| 50lt. 78
- PET-10 (max. 4.0 bar) 10lt. 80
- PC-18D (max. 3.5 bar) 2lt. 81
- Ensembles pneumatique pour industrie 82

5 TRAITEMENT D'AIR

ALIMENTATION AIR ET PRODUIT
- TUYAUX PRODUIT I AIR pour pompe - RACCORDS RAPIDE 86
- TUYAUX AIR pour cabine - RACCORDS RAPIDE 87

MANOMÈTRES DE PRESSION 88

SYSTÈME DE FILTRATION
- Filtre épurateur d'air 1 ÉTAGE 89
- Filtre épurateur d'air 2 ÉTAGES 89
- Filtre épurateur d'air 3 ÉTAGES 89
- Sécheurs d'air 90

6 SYSTÈME DE PROTECTION

- Combinaison de peinture STANDARD 92
- Combinaison de peinture HAUT DE GAMME 93
- Masque à adduction d'air AIRFED 2020 (pièces détachées uniquement) 94
- Masque à double cartouches VIPER 94
- Lunettes de protection VISIONSHIELD 95

7 MAINTENANCE & NETTOYAGE

ACCESSOIRES POUR MAINTENANCE
- Tableau TESTEUR DE JET I Coupe VISCOSIMÉTRIQUE I Mélangeurs 98
- SUPPORTS MAGNÉTIQUES MAG STAND pour pistolets 99
- SUPPORTS STANDARDS pour pistolets 99
- KIT DE NETTOYAGE - Conseils
  Brosses | Goupillons | Graisse | Clé de démontage 101

LAVEURS ET NETTOYEURS DE PISTOLETS
- AI KOMBI - Laveur de pistolet double 102
- KUIK - Mini laveurs de pistolet solvant / Hydrodiluable 104
- IWK SOL B / IWK SOL C laveur manuel de pistolet solvant 106
- INOX LINE SOL laveur manuel et automatique de pistolet solvant 108
- IWK-H2O laveur de pistolet hydrodiluable 109
- PULVÉRISATEURS POLYVALENTS 110

ANEST IWATA

8 SYSTÈMES DE SÉCHAGE

- SÉCHEURS INFRAROUGES 1 KW | 1,5KW I 2KW | 3KW | 3,3KW 112-115
- Pistolet Venturi ADG-1 116
- Soufflettes d'air hydro AI JET et AI CLEAN'R ECO 116
- Sécheur UV LED - FLASH CURE 117
- Sécheur UV LED ECO CURE 118

9 ÉQUIPEMENTS DE GARAGE

- Pistolet Airgunsa P6 / PL6 120
- Pistolet Airgunsa AE7 120
- Pistolet Airgunsa ST / ST1 / STS 121

10 GAMME AIR COMPRIMÉ

- Compresseurs à vis 124
- Compresseurs à pistons 126

11 PRODUITS SUPPRIMÉS

- WS-400 Evo Vernis - LS-400 Entech (HVLP) Base - WS-400 Evo Base 129-130
- W-200 pression I W-200 WB pression 131
- W-200 succion I W-200 WB succion 132

INFORMATIONS GÉNÉRALES

- CONSEILS DU PEINTRE 134
- TARIF SAV / GARANTIE 136
- CONDITIONS GÉNÉRALES DE VENTE 2026 137
- LA FORCE DE VENTE ANEST IWATA 140

COMMENT LIRE LE TARIF

ICONES

Ø mm	No.	bar	mℓ/min	Nℓ/min	mm
DIAMÈTRE BUSE	CHAPEAU D'AIR	PRESSION D'AIR*	DÉBIT PRODUIT	DÉBIT D'AIR	LARGEUR DE JET

LISTE PRIX

1. NOM MODÈLE
2. DÉSIGNATION
3. DIAMÈTRE DE BUSE
4. CODE PRODUIT
5. CHAPEAU D'AIR
6. BUSE + AIGUILLE

1	LS-400	3	ø 1,2
2	LS-400	4	13186522EFR
5	CHAPEAU		93512100
6	BUSE + AIGUILLE		93512760

MARQUAGE CE / ATEX

Risque d'atmosphère Explosive	Zone	Marquage équipement
Constant	0	1
Occasionel	1	2
Accidentel ou de courte durée	2	3

CE Ex II 2G X

Le marquage **CE** autorisé par la Commission Européenne prouve la conformité du produit avec toutes les directives européennes applicables.

ATEX autorise l'utilisation des équipements dans des atmosphères explosives.

Famille de produit II **(Equipement de traitement de surface)**

Risque d'explosion dû à la présence de **GAZ**

Précautions spéciales indiquées dans le manuel d'instruction

ANEST IWATA

1. PISTOLETS MANUELS WS/LS

- Tableau de préconisations Gamme SERIES 2 8-9

BASE
- WS-400 SERIES 2 BASE - DIGITAL..... 10
- WS-400 SERIES 2 BASE - STANDARD..... 12

BASE
- LS-400 SERIES 2 BASE - DIGITAL..... 14
- LS-400 SERIES 2 BASE - STANDARD..... 16

VERNIS
- WS-400 SERIES 2 VERNIS - DIGITAL 18
- WS-400 SERIES 2 VERNIS - STANDARD..... 20

APPRÊTS
- Tableau de préconisations WS-PRIMER..... 23
- WS-PRIMER..... 24
- WS-PRIMER UV..... 26

MALLETTES
- MALLETTES DOUBLE WS-PRIMER 28
- MALLETTES DOUBLE WS/LS SERIES 2..... 29
- MALLETTES TRIPLE WS/LS SERIES 2 + WS-PRIMER. 30

- GOODIES SR2..... 31

CHARTE DE DISTRIBUTION SÉLECTIVE POUR LA GAMME WS/LS.

L'ensemble de la gamme WS/LS est soumise à des critères de distribution.

La gamme est donc proposée à la vente uniquement par les distributeurs remplissant l'intégralité des critères qualitatifs.

ANEST IWATA France souhaite par ce biais fournir à ces utilisateurs, via ses distributeurs, un réel relais technique et un savoir-faire essentiel pour le bon usage de ces produits.

PRÉCONISATIONS SR2

ANEST IWATA

PRODUITS DISPONIBLES UNIQUEMENT CHEZ LES DISTRIBUTEURS AGRÉÉS.

MODÈLE LS-400 - BASE
MODÈLE WS-400 - BASE
MODÈLE WS-400 - VERNIS

PRESSION AIR **SR2 LS-400 BASES** **1.8 BAR**

PRESSION AIR **SR2 WS-400 VERNIS** **2.0 BAR**

			BASE		VERNIS		BASE + VERNIS	
			STANDARD	DIGITAL	STANDARD	DIGITAL	STANDARD x2	DIGITAL x2
GROUPE AKZO NOBEL	DYNACOAT SIKKENS LESONAL	ø BUSE	1.3 ETS		1.3 HD 1.4 HD		1.3ETS + 1.3HD 1.3ETS + 1.4HD	
		RÉFÉRENCE	130270A0	130218A0	130262A0 130263A0	130194A0 130195A0	130342A0SS 130351A0SS	130342A0DD 130351A0DD
GROUPE BASF * pour gammes de bases standards	R-M	ø BUSE	1.3 ETS		1.3 HD 1.4 HD		1.3ETS + 1.3HD 1.3ETS + 1.4HD	
		RÉFÉRENCE	130270A0	130218A0	130262A0 130263A0	130194A0 130195A0	130342A0SS 130351A0SS	130342A0DD 130351A0DD
	GLASURIT	ø BUSE	1.3 ETS		1.3 HD 1.4 HD		1.3ETS + 1.3HD 1.3ETS + 1.4HD	
		RÉFÉRENCE	130270A0	130218A0	130262A0 130263A0	130194A0 130195A0	130342A0SS 130351A0SS	130342A0DD 130351A0DD
	BASES : - LIGNE 100 (GLASURIT) - GAMME AGILIS (RM)	ø BUSE	BF-S		1.3 HD 1.4 HD		BF-S + 1.3HD BF-S + 1.4HD	
		RÉFÉRENCE	130259A0	130250A0	130262A0 130263A0	130194A0 130195A0	130301A0SS 130302A0SS	130301A0DD 130302A0DD
GROUPE PPG	PPG MAX MEYER AUTOCOLOR	ø BUSE	1.3 ETS		1.3 HD 1.4 HD		1.3ETS + 1.3HD 1.3ETS + 1.4HD	
		RÉFÉRENCE	130270A0	130218A0	130262A0 130263A0	130194A0 130195A0	130342A0SS 130351A0SS	130342A0DD 130351A0DD

MODÈLE WS-400 - BASE
MODÈLE WS-400 - VERNIS

PRESSION D'AIR POUR **SR2 WS-400 BASE : 2.0 BAR**

PRESSION D'AIR POUR **SR2 WS-400 VERNIS : 1.8 À 2.2 BAR**

			BASE		VERNIS		BASE + VERNIS	
GROUPE AXALTA	CROMAX SPIES HECKER STANDOX	ø BUSE	1.3 OBS		1.3 HD 1.4 HD		1.3OBS + 1.3HD 1.3OBS + 1.4HD	
		RÉFÉRENCE	130257A0	130190A0	130262A0 130263A0	130194A0 130195A0	130284A0SS 130285A0SS	130284A0DD 130285A0DD

PRÉCONISATIONS SR2

PRODUITS DISPONIBLES UNIQUEMENT CHEZ LES DISTRIBUTEURS AGRÉÉS.

MODÈLE LS-400 - BASE

MODÈLE WS-400 - BASE

MODÈLE WS-400 - VERNIS

PRESSION AIR **SR2 LS-400 BASES** 1.8 BAR

PRESSION AIR **SR2 WS-400 VERNIS** 2.0 BAR

		BASE		VERNIS		BASE + VERNIS	
		STANDARD	DIGITAL	STANDARD	DIGITAL	STANDARD x2	DIGITAL x2
AUTOLUX	ø BUSE	1.3 ETS		1.3 HD 1.4 HD		1.3ETS + 1.3HD 1.3ETS + 1.4HD	
	RÉFÉRENCE	130270A0	130218A0	130262A0 130263A0	130194A0 130195A0	130342A0SS 130351A0SS	130342A0DD 130351A0DD
DEBEER	ø BUSE	1.3 ETS		1.3 HD 1.4 HD		1.3ETS + 1.3HD 1.3ETS + 1.4HD	
	RÉFÉRENCE	130270A0	130218A0	130262A0 130263A0	130194A0 130195A0	130342A0SS 130351A0SS	130342A0DD 130351A0DD
GENERAL PAINT	ø BUSE	1.3 ETS		1.3 HD 1.4 HD		1.3ETS + 1.3HD 1.3ETS + 1.4HD	
	RÉFÉRENCE	130270A0	130218A0	130262A0 130263A0	130194A0 130195A0	130342A0SS 130351A0SS	130342A0DD 130351A0DD
IXELL	ø BUSE	1.3 OBS		1.3 HD 1.4 HD		1.3OBS + 1.3HD 1.3OBS + 1.4HD	
	RÉFÉRENCE	130257A0	130190A0	130262A0 130263A0	130194A0 130195A0	130284A0SS 130285A0SS	130284A0DD 130285A0DD
LECHLER	ø BUSE	1.3 ETS		1.3 HD 1.4 HD		1.3ETS + 1.3HD 1.3ETS + 1.4HD	
	RÉFÉRENCE	130270A0	130218A0	130262A0 130263A0	130194A0 130195A0	130342A0SS 130351A0SS	130342A0DD 130351A0DD
MIPA	ø BUSE	1.3 ETS		1.3 HD 1.4 HD		1.3ETS + 1.3HD 1.3ETS + 1.4HD	
	RÉFÉRENCE	130270A0	130218A0	130262A0 130263A0	130194A0 130195A0	130342A0SS 130351A0SS	130342A0DD 130351A0DD
OCTORAL	ø BUSE	1.3 ETS		1.3 HD 1.4 HD		1.3ETS + 1.3HD 1.3ETS + 1.4HD	
	RÉFÉRENCE	130270A0	130218A0	130262A0 130263A0	130194A0 130195A0	130342A0SS 130351A0SS	130342A0DD 130351A0DD
PALINAL	ø BUSE	1.3 ETS		1.3 HD 1.4 HD		1.3ETS + 1.3HD 1.3ETS + 1.4HD	
	RÉFÉRENCE	130270A0	130218A0	130262A0 130263A0	130194A0 130195A0	130342A0SS 130351A0SS	130342A0DD 130351A0DD
SINNEK	ø BUSE	1.3 ETS		1.3 HD 1.4 HD		1.3ETS + 1.3HD 1.3ETS + 1.4HD	
	RÉFÉRENCE	130270A0	130218A0	130262A0 130263A0	130194A0 130195A0	130342A0SS 130351A0SS	130342A0DD 130351A0DD
SYROX	ø BUSE	1.3 OBS		1.3 HD 1.4 HD		1.3OBS + 1.3HD 1.3OBS + 1.4HD	
	RÉFÉRENCE	130257A0	130190A0	130262A0 130263A0	130194A0 130195A0	130284A0SS 130285A0SS	130284A0DD 130285A0DD

PISTOLET POUR BASE

WS-400 SERIES 2 BASE - DIGITAL

PRODUITS DISPONIBLES UNIQUEMENT CHEZ LES DISTRIBUTEURS AGRÉÉS.

CARACTERISTIQUES

- Buse à ailettes™ 2.0 Pour base
- Design by Pininfarina
- Faible Niveau Sonore
- DPG-1 Manomètre DIGITAL
- Réglages Optimisés

- Pistolet manuel gravité très haut de gamme idéal pour des bases hydrodiluables nouvelle génération.
- Manomètre digital DPG-1, détachable en 1 seconde.
- Corps chromé avec traitement PVD noir pour une haute resistance.
- Nouvelle valve d'air optimisant le flux d'air.

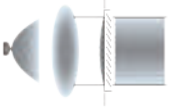

JET STANDARD

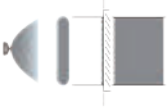

JET SR2

CARACTÉRISTIQUES TECHNIQUES

• Raccord air: G1/4" • Raccord produit: G1/4"

caractéristiques	type	Climat Optimal	Modèle	chapeau	bar	Nl/min	mm**
OBS	1.3 OBS-0	HUMIDE	WS-400-SR2D-OBS-0	WS-400-02-OBS	2.0	370	255
	1.3 OBS	STANDARD*	WS-400-SR2D-OBS				255
	1.3 OBS+1	SEC	WS-400-SR2D-OBS+1				260
BF	BF-S	STANDARD*	WS-400-SR2D-BF-S	WS-400-03-BF			250
	BF-40	SEC	WS-400-SR2D-BF-40			390	260

KG 470 gr

• Gamme OBS: pour une application humide sur humide de type A • Gamme BF: pour une application humide sur humide de type B
*Plage climatique standard: 15-30°C avec 30% d'humidité - 75% RH **Largeur du jet à une distance de pulvérisation de 150 mm.

CODE PRODUIT

	OBS			BF	
	1.3 OBS-0	1.3 OBS	1.3 OBS+1	BF-S	BF-40
WS-400 BASE DIGITAL					
PRO SET DIGITAL	130189A0	130190A0	130191A0	130250A0	130644A0
SUPERIOR SET (2 PISTOLETS)	VOIR EN PAGE 29 POUR LES COMBINAISONS POSSIBLES ET LES PRIX.				
PROJECTEUR (chapeau+buse+aiguille)	73008930	73008340	73008990	73018150	73021390
CHAPEAU D'AIR	93008310			93018140	
BUSE + AIGUILLE	93008930	93008340	93008990	93018150	93021390

COFFRETS DISPONIBLES ET CONTENUS

★ ★ ★
SUPERIOR SET

CODES EN PAGE 29

★ ★
PRO SET DIGITAL

1 x WS-400 Series 2 Base Digital
1 x Godet Gravité 600 ml - 1 x Manomètre Digital DPG-1 - Brosse de nettoyage - Clé de démontage universelle - Clip de protection/ Capuchon - Raccord rapide euro.

PRODUITS DISPONIBLES UNIQUEMENT CHEZ LES DISTRIBUTEURS AGRÉÉS.

WS-400 SERIES 2 BASE - DIGITAL

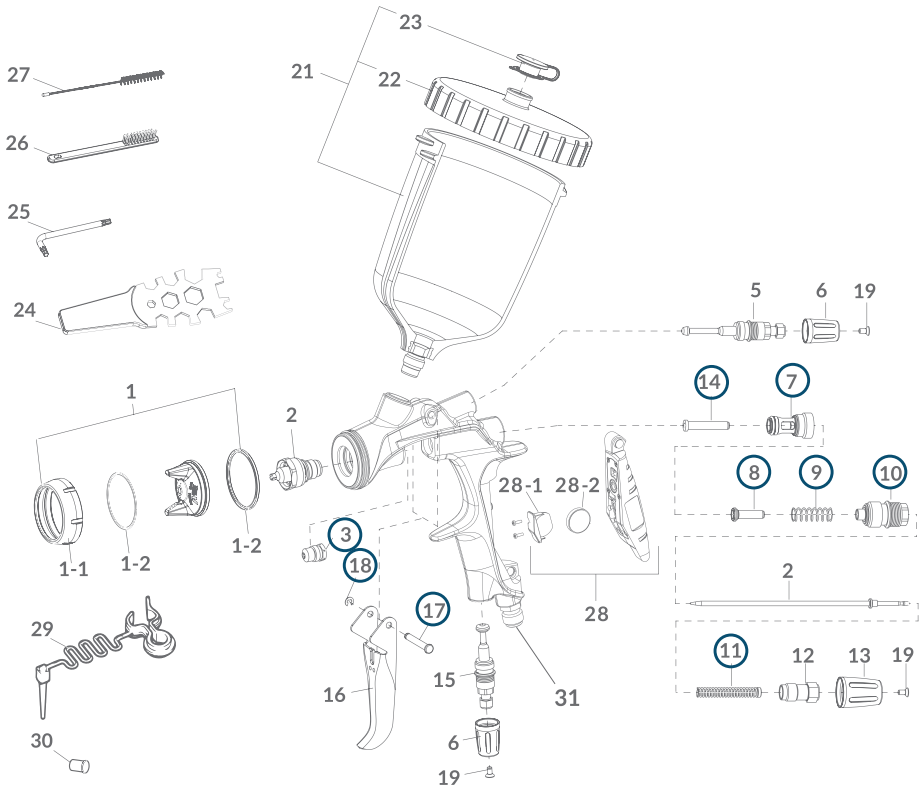

REP.	CODE	DESCRIPTION
1	Voir page de gauche	CHAPEAU D'AIR
1-1	93008330	BAGUE CHAPEAU D'AIR (Bleue)
1-2	93018310	JOINT CHAPEAU D'AIR (2 pcs.)
2	voir page de gauche	BUSE + AIGUILLE
3	73810623	PRESSE-ÉTOUPE AIGUILLE (1 X 3 pcs.)
5	93008420	REGLAGE FORME JET (sans bouton)
6	93008140	BOUTON REGLAGE FORME JET (BLEU)
10	93008840	GUIDE REGLAGE PRODUIT
12	93505823	REGLAGE PRODUIT
13	93008150	BOUTON REGLAGE PRODUIT (BLEU)
15	93008872	REGLAGE D'AIR
16	93008890	GÂCHETTE
19	93512741	VIS BOUTON AIR (3 pcs./1 pk.)

REP.	CODE	DESCRIPTION
21	140081A0	GODET GRAVITE PC-G600P-2
22	940222A0	COUVERCLE GODET GRAVITE PC-G600P-2
23	740221A0	ANTIGOUTTE (1 x 5 pcs)
24	930171A0	CLÉ DE DEMONTAGE UNIVERSELLE
25	03506480K	CLÉ ALEN T10 (3 pcs.)
26	W2COM6163	BROSSES (5 pcs.)
27	W2COM6162	GOUPILLONS Ø 10 mm (5 pcs.)
28	930113A0	MANOMETRE DIGITAL DPG-1 (Inclus SUPPORT DE BATTERIE et BATTERIE)
28-1	930325A0	SUPPORT BATTERIE DPG-1
28-2	930083A0	PILE BATTERIE DPG-1 (seule)
29	930357A0	CLIP PROTECTION GÂCHETTE
30	930366A0	BOUCHON OBTURATION PRISE AIR DPG-1 (5 pcs.)
31	03660300	RACCORD AIR M1/4" BSP

OPTION ET ACCESSOIRES

REP.	CODE	DESCRIPTION
○	930443A0	POCHETTE D'ENTRETIEN Inclus: GUIDE CLAPET D'AIR (7), CLAPET D'AIR (8), RESSORT CLAPET D'AIR (9), RESSORT D'AIGUILLE (11), APPUI CLAPET D'AIR (14), GUIDE REGLAGE PRODUIT (10), AXE DE GÂCHETTE (17), CIRCLIPS (18), PRESSE ETOUPE AIGUILLE (3).
-	930707A0	KIT DE NETTOYAGE ESSENTIEL
3	93001410	PRESSE-ÉTOUPE À COMPENSATION D'USURE (OPT.)
32	74011250	MICROFILTRE 60 MESH (250M) - 1X10 PCS

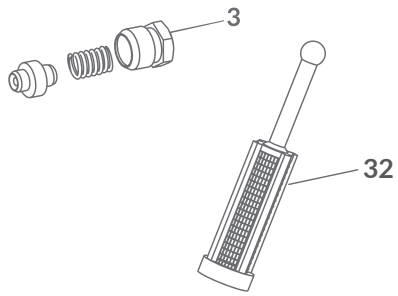

Les pièces détachées de la précédente gamme SUPERNOVA sont disponibles en pages 130-131

PISTOLET POUR BASE

WS-400 SERIES 2 BASE - NON DIGITAL

PRODUITS DISPONIBLES UNIQUEMENT CHEZ LES DISTRIBUTEURS AGRÉÉS.

CARACTERISTIQUES

- Buse à ailettes™ 2.0 Pour base
- Design par Pininfarina
- Faible Niveau Sonore
- Réglages Optimisés

- Pistolet manuel gravité haut de gamme idéal pour des bases hydrodiluables nouvelle génération.
- Large gamme de configurations pour s'adapter à toutes les bases du marché et à tous les climats.
- Nouvelle valve d'air optimisant le flux d'air.

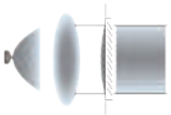

JET STANDARD

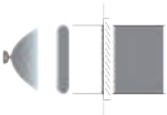

JET SR2

CARACTÉRISTIQUES TECHNIQUES

• Raccord air: G1/4" • Raccord produit: G1/4"

caractéristiques	type	Climat Optimal	Modèle Standard	chapeau	bar	Nl/min	mm**
OBS	1.3 OBS-0	HUMIDE	WS-400-SR2D-OBS-0	WS-400-02-OBS	2.0	370	255
	1.3 OBS	STANDARD*	WS-400-SR2D-OBS				255
	1.3 OBS+1	SEC	WS-400-SR2D-OBS+1				260
BF	BF-S	STANDARD*	WS-400-SR2D-BF-S	WS-400-03-BF			250
	BF-40	SEC	WS-400-SR2D-BF-40			390	260

KG 470 gr

• Gamme OBS: pour une application humide sur humide de type A • Gamme BF: pour une application humide sur humide de type B
*Plage climatique standard: 15-30°C avec 30% d'humidité - 75% RH **Largeur du jet à une distance de pulvérisation de 150 mm.

CODE PRODUIT

	OBS			BF	
	1.3 OBS-0	1.3 OBS	1.3 OBS+1	BF-S	BF-40
WS-400 BASE STANDARD					
ECO SET STANDARD	130256A0	130257A0	130258A0	130259A0	130260A0
SUPERIOR SET (2 PISTOLETS)	VOIR EN PAGE 29 POUR LES COMBINAISONS POSSIBLES ET LES PRIX.				
PROJECTEUR (chapeau+buse+aiguille)	73008930	73008340	73008990	73018150	73021390
CHAPEAU D'AIR	93008310			93018140	
BUSE + AIGUILLE	93008930	93008340	93008990	93018150	93021390

COFFRETS DISPONIBLES ET CONTENUS

★ ★ ★
SUPERIOR SET

CODES EN PAGE 29

★
ECO SET STANDARD

1 x WS-400 Series 2 Base
1 x Godet Gravité 600 ml - Brosse de nettoyage - Clé de démontage universelle - Raccord rapide euro

PRODUITS DISPONIBLES UNIQUEMENT CHEZ LES DISTRIBUTEURS AGRÉÉS.

WS-400 SERIES 2 BASE - NON DIGITAL

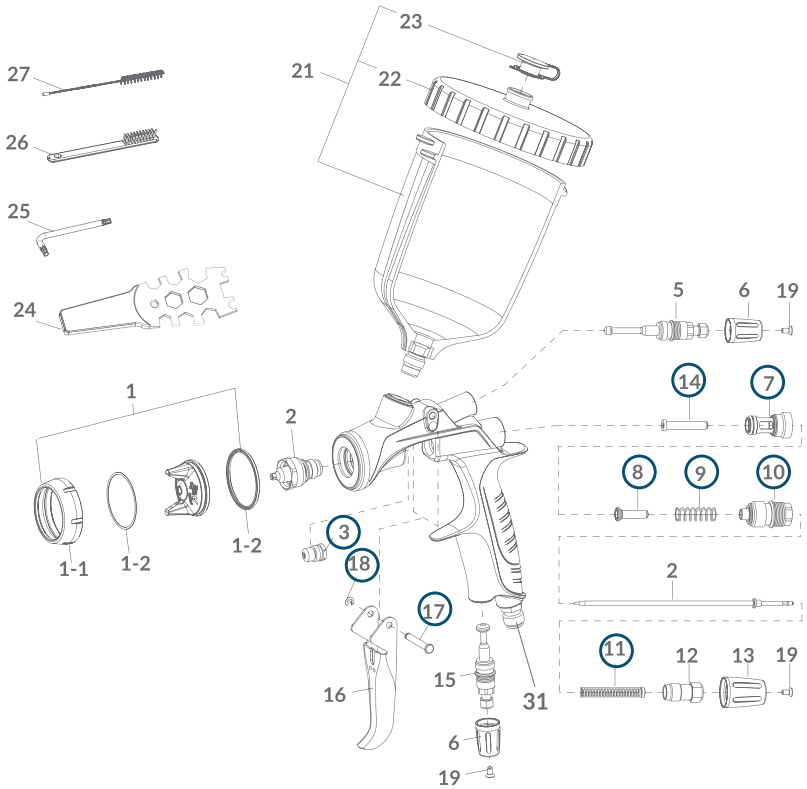

REP.	CODE	DESCRIPTION
1	voir page de gauche	CHAPEAU D'AIR
1-1	93008330	BAGUE CHAPEAU D'AIR (BLEUE)
1-2	93018310	JOINT CHAPEAU D'AIR (2 pcs.)
2	voir page de gauche	BUSE + AIGUILLE
3	73810623	PRESSE-ÉTOUPE AIGUILLE (1 X 3 pcs.)
5	93008420	REGLAGE FORME JET
6	93008140	BOUTON REGLAGE FORME JET (BLEU)
10	93008840	GUIDE REGLAGE PRODUIT
12	93505823	REGLAGE PRODUIT
13	93008150	BOUTON REGLAGE PRODUIT (BLEU)
15	93008872	REGLAGE D'AIR

REP.	CODE	DESCRIPTION
16	93008890	GÂCHETTE
19	93512741	VIS BOUTON AIR (3 pcs./1 pk.)
21	140081A0	GODET GRAVITE PC-G600P-2
22	940222A0	COUVERCLE GODET GRAVITE PC-G600P-2
23	740221A0	ANTIGOUTTE (1x5pcs.)
24	930171A0	CLÉ DE DEMONTAGE UNIVERSELLE
25	03506480K	CLÉ ALEN T10 (3 pcs.)
26	W2COM6163	BROSSES (5 pcs.)
27	W2COM6162	GOUPILLONS Ø 10 mm (5 pcs.)
31	03660300	RACCORD AIR M1/4" BSP

OPTION ET ACCESSOIRES

REP.	CODE	DESCRIPTION
	930443A0	POCHETTE D'ENTRETIEN Inclus: GUIDE CLAPET D'AIR (7), CLAPET D'AIR (8), RESSORT CLAPET D'AIR (9), RESSORT D'AIGUILLE (11), APPUI CLAPET D'AIR (14), GUIDE REGLAGE PRODUIT (10), AXE DE GÂCHETTE (17), CIRCLIPS (18), PRESSE ETOUPE AIGUILLE (3).
-	930707A0	KIT DE NETTOYAGE ESSENTIEL
3	93001410	PRESSE-ÉTOUPE À COMPENSATION D'USURE (OPT.)
28	74011250	MICROFILTRE 60 MESH (250M) - 1X10 PCS
33	150003A0	MANOMETRE HVC-1 MF 1/4 BSP

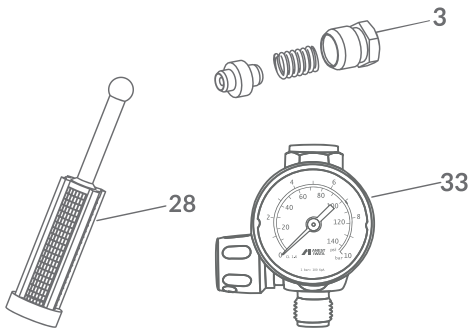

Les pièces détachées de la précédente gamme SUPERNOVA sont disponibles en pages 130-131

PISTOLET POUR BASE

LS-400 SERIES 2 BASE - DIGITAL

PRODUITS DISPONIBLES UNIQUEMENT CHEZ LES DISTRIBUTEURS AGRÉÉS.

CARACTERISTIQUES

- Buse à ailettes™ 2.0 Base HVLP
- Design par Pininfarina
- Faible Niveau Sonore
- DPG-1 Manomètre Digital
- Réglages Optimisés

- Pistolet manuel gravité haut de gamme idéal pour des bases hydrodiluables sans défaut.
- Large gamme de configurations pour s'adapter à toutes les bases du marché et à tous les climats.
- Manomètre digital intégré DPG-1, détachable en 1 seconde !
- Corps chromé avec traitement PVD noir pour une haute resistance.
- Nouvelle valve d'air optimisant le flux d'air.

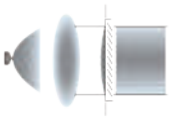

JET STANDARD

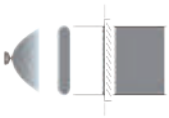

JET SR2

CARACTÉRISTIQUES TECHNIQUES

• Raccord air: G1/4" • Raccord produit: G1/4"

setup	type	Climat Optimal	modèle - digital	chapeau	bar	NL/min	mm*
ETS	1.3 ETS	SEC	LS-400-SR2D-13S06	LS-400-06	1.8	420	205

KG 470 gr

*Largeur du jet à une distance de pulvérisation de 150 mm.

CODE PRODUIT

	ETS
	1.3 ETS
LS-400 BASE DIGITAL	
PRO SET DIGITAL	130218A0
SUPERIOR SET (2 PISTOLETS)	VOIR EN PAGE 29 POUR LES COMBINAISONS POSSIBLES ET LES PRIX.
PROJECTEUR (chapeau+buse+aiguille)	73008250
CHAPEAU D'AIR	93008030
BUSE + AIGUILLE	93008250

COFFRETS DISPONIBLES ET CONTENUS

★ ★ ★
SUPERIOR SET

CODES EN PAGE 29

★ ★
PRO SET DIGITAL

PRODUITS DISPONIBLES UNIQUEMENT CHEZ LES DISTRIBUTEURS AGRÉÉS.

LS-400 SERIES 2 BASE - DIGITAL

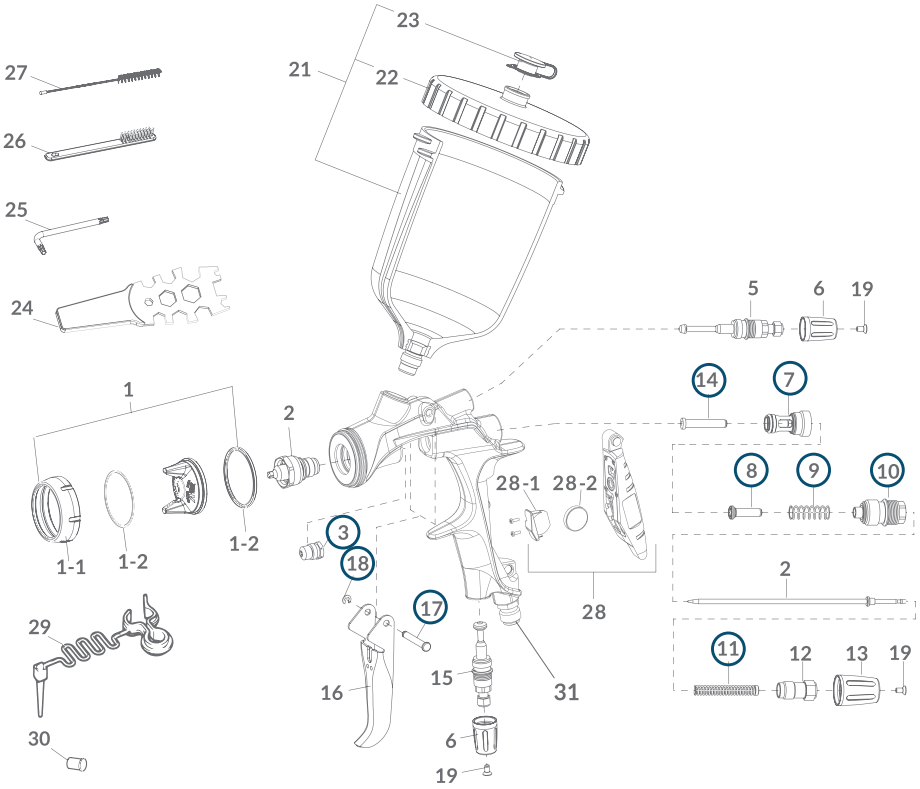

REP.	CODE	DESCRIPTION
1	voir page de gauche	CHAPEAU D'AIR
1-1	93008060	BAGUE CHAPEAU LS (Vert)
1-2	93018310	JOINT CHAPEAU D'AIR (2 pcs.)
2	voir page de gauche	BUSE + AIGUILLE
3	73810623	PRESSE-ÉTOUPE AIGUILLE (1 X 3 pcs.)
5	93008420	REGLAGE FORME JET
6	93008820	BOUTON REGLAGE JET LS (Vert)
10	93008840	GUIDE REGLAGE PRODUIT
12	93505823	REGLAGE PRODUIT
13	93008860	BOUTON REGLAGE PRODUIT LS (Vert)
15	93008872	REGLAGE D'AIR
16	93008890	GÂCHETTE
19	93512741	VIS BOUTON AIR (3 pcs./1 pk.)

REP.	CODE	DESCRIPTION
21	140081A0	GODET GRAVITE PC-G600P-2
22	940222A0	COUVERCLE GODET GRAVITE PC-G600P-2
23	740221A0	ANTIGOUTTE (1 x 5 pcs)
24	930171A0	CLÉ DE DEMONTAGE UNIVERSELLE
25	03506480K	CLÉ ALEN T10 (3 pcs.)
26	W2COM6163	BROSSES (5 pcs.)
27	W2COM6162	GOUPILLONS Ø 10 mm (5 pcs.)
28	930113A0	MANOMETRE DIGITAL DPG-1 (Inclus SUPPORT DE BATTERIE et BATTERIE)
28-1	930325A0	SUPPORT BATTERIE DPG-1
28-2	930083A0	PILE BATTERIE DPG-1 (seule)
29	930357A0	CLIP PROTECTION GÂCHETTE
30	930366A0	BOUCHON OBTURATION PRISE AIR DPG-1 (5 pcs.)
31	03660300	RACCORD AIR M1/4" BSP

OPTION ET ACCESSOIRES

REP.	CODE	DESCRIPTION
○	930443A0	POCHETTE D'ENTRETIEN Inclus: GUIDE CLAPET D'AIR (7), CLAPET D'AIR (8), RESSORT CLAPET D'AIR (9), RESSORT D'AIGUILLE (11), APPUI CLAPET D'AIR (14), GUIDE REGLAGE PRODUIT (10), AXE DE GÂCHETTE (17), CIRCLIPS (18), PRESSE ETOUPE AIGUILLE (3).
-	930707A0	KIT DE NETTOYAGE ESSENTIEL
3	93001410	PRESSE-ÉTOUPE À COMPENSATION D'USURE (OPT.)
32	74011250	MICROFILTRE 60 MESH (250M) - 1X10 PCS

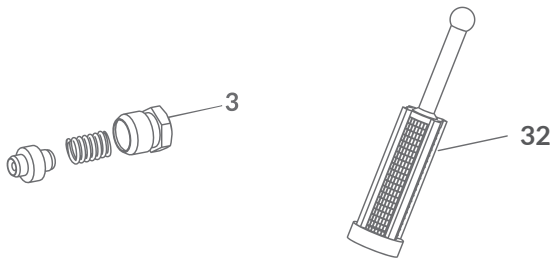

Les pièces détachées de la précédente gamme SUPERNOVA sont disponibles en pages 130-131

PISTOLET POUR BASE

LS-400 SERIES 2 BASE - NON DIGITAL

PRODUITS DISPONIBLES UNIQUEMENT CHEZ LES DISTRIBUTEURS AGRÉÉS.

CARACTÉRISTIQUES

- Buse à ailettes™ 2.0 Base HVLP
- Design par Pininfarina
- Faible Niveau Sonore
- Réglages Optimisés

- Pistolet manuel gravité haut de gamme idéal pour des bases hydrodiluables.
- Large gamme de configurations pour s'adapter à toutes les bases du marché et à tous les climats.
- Nouvelle valve d'air optimisant le flux d'air.

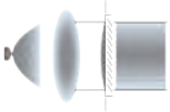

JET STANDARD

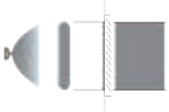

JET SR2

CARACTÉRISTIQUES TECHNIQUES

• Raccord air: G1/4" • Raccord produit: G1/4"

	type	Climat Optimal	modèle - standard	chapeau	bar	NL/min	mm*
ETS	1.3 ETS	SEC	LS-400-SR2-13S06	LS-400-06	1.8	420	205

KG 470 gr

*Largeur du jet à une distance de pulvérisation de 150 mm.

CODE PRODUIT

	ETS
	1.3 ETS
LS-400 BASE STANDARD	
ECO SET STANDARD	130270A0
SUPERIOR SET (2 PISTOLETS)	VOIR EN PAGE 29 POUR LES COMBINAISONS POSSIBLES ET LES PRIX.
PROJECTEUR (chapeau+buse+aiguille)	73008250
CHAPEAU D'AIR	93008030
BUSE + AIGUILLE	93008250

COFFRETS DISPONIBLES ET CONTENUS

★ ★ ★
SUPERIOR SET

CODES EN PAGE 29

1 x LS-400 Series 2 - 1 x WS-400 Series 2 - 2 x Godets Gravité 600 ml - 2 x Manomètres HVC-1 ou DPG-1 - Brosse de nettoyage - Clé de démontage universelle - Clip de protection/Capuchon (si manomètre DPG-1) - 2 raccords rapides euro.

★
ECO SET STANDARD

1 x LS-400 Series 2 Base
1 x Godet Gravité 600 ml - Brosse de nettoyage - Clé de démontage universelle - Raccord rapide euro

PRODUITS DISPONIBLES UNIQUEMENT CHEZ LES DISTRIBUTEURS AGRÉÉS.

LS-400 SERIES 2 BASE - NON DIGITAL

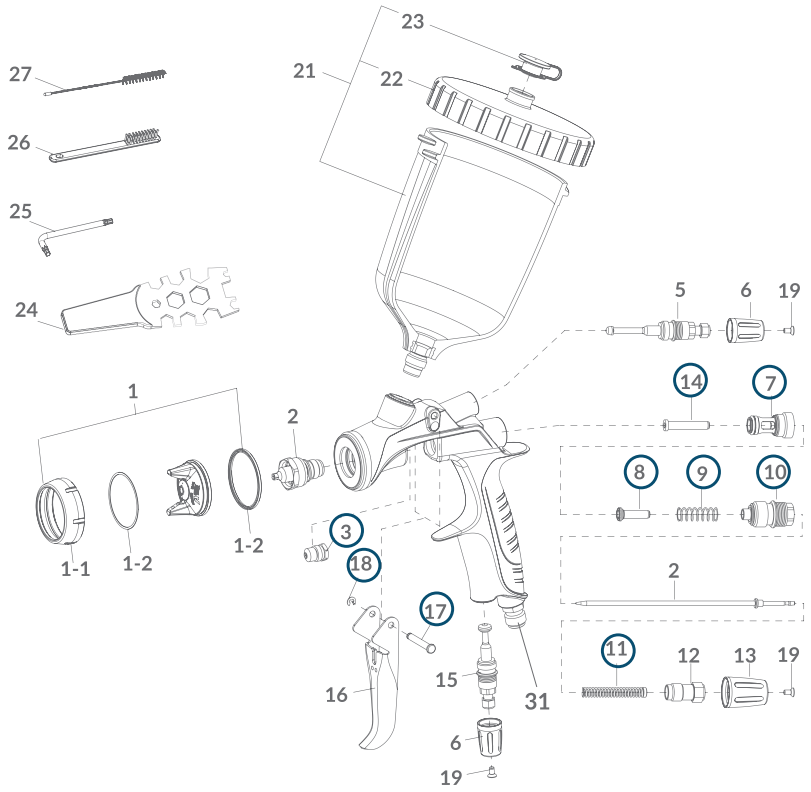

REP.	CODE	DESCRIPTION
1	voir page de gauche	CHAPEAU D'AIR
1-1	93008060	BAGUE CHAPEAU D'AIR LS (Vert)
1-2	93018310	JOINT CHAPEAU D'AIR (2 pcs.)
2	voir page de gauche	BUSE + AIGUILLE
3	73810623	PRESSE-ÉTOUPE AIGUILLE (1 X 3 pcs.)
5	93008420	REGLAGE FORME JET
6	93008820	BOUTON REGLAGE JET LS (Vert)
10	93008840	GUIDE REGLAGE PRODUIT
12	93505823	REGLAGE PRODUIT
13	93008860	BOUTON REGLAGE PRODUIT LS (Vert)
15	93008872	REGLAGE D'AIR

REP.	CODE	DESCRIPTION
16	93008890	GÂCHETTE
19	93512741	VIS BOUTON AIR (3 pcs./1 pk.)
21	140081A0	GODET GRAVITE PC-G600P-2
22	940222A0	COUVERCLE GODET GRAVITE PC-G600P-2
23	740221A0	ANTIGOUTTE (1x5pcs.)
24	930171A0	CLE DE DEMONTAGE UNIVERSELLE
25	03506480K	CLE ALEN T10 (3 pcs.)
26	W2COM6163	BROSSES (5 pcs.)
27	W2COM6162	GOUPILLONS Ø 10 mm (5 pcs.)
31	03660300	RACCORD AIR M1/4'' BSP

OPTION ET ACCESSOIRES

REP.	CODE	DESCRIPTION
○	930443A0	POCHETTE D'ENTRETIEN Inclus: GUIDE CLAPET D'AIR (7), CLAPET D'AIR (8), RESSORT CLAPET D'AIR (9), RESSORT D'AIGUILLE (11), APPUI CLAPET D'AIR (14), GUIDE REGLAGE PRODUIT (10), AXE DE GÂCHETTE (17), CIRCLIPS (18), PRESSE ETOUPE AIGUILLE (3).
-	930707A0	KIT DE NETTOYAGE ESSENTIEL
3	93001410	PRESSE-ÉTOUPE À COMPENSATION D'USURE (OPT.)
28	74011250	MICROFILTRE 60 MESH (250M) - 1X10 PCS
33	150003A0	MANOMETRE HVC-1 MF1/4 BSP

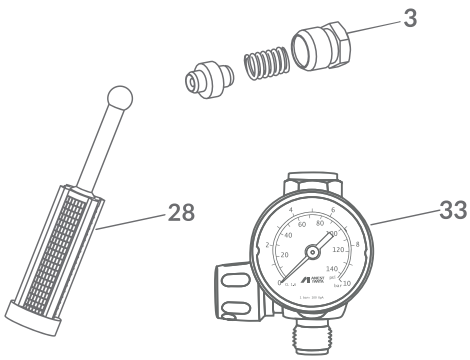

Les pièces détachées de la précédente gamme SUPERNOVA sont disponibles en pages 130-131

PISTOLET POUR VERNIS

WS-400 SERIES 2 VERNIS - DIGITAL

PRODUITS DISPONIBLES UNIQUEMENT CHEZ LES DISTRIBUTEURS AGRÉÉS.

CARACTÉRISTIQUES

- Buse à ailettes™ 2.0 Pour Vernis
- Design par Pininfarina
- Faible Niveau Sonore
- DPG-1 Manomètre Digital
- Réglages Optimisés

- Pistolet manuel gravité haut de gamme idéal pour des vernis tendus à la perfection.
- Large gamme de buses pour s'adapter à tous les vernis du marché.
- Manomètre digital intégré DPG-1, détachable en 1 seconde !
- Corps chromé avec traitement PVD noir pour une haute resistance.
- Nouvelle valve d'air optimisant le flux d'air.

CARACTERISTIQUES TECHNIQUES

• HD (High Delivery) • Raccord air: G1/4" • Raccord produit: G1/4"

	type	modèle - digital	chapeau	bar	NL/min	mm*
HD	1.2 HD	WS-400-SR2D-12HD	WS-400-03	2.0	370	245
	1.3 HD	WS-400-SR2D-13HD				250
	1.4 HD	WS-400-SR2D-14HD				255
	1.5 HD	WS-400-SR2D-15HD				260

*Largeur du jet à une distance de pulvérisation de 150 mm.

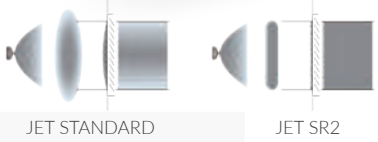

CODE PRODUIT

	HD			
	1.2 HD	1.3 HD	1.4 HD	1.5 HD
WS-400 VERNIS DIGITAL				
PRO SET DIGITAL	130193A0	130194A0	130195A0	130196A0
SUPERIOR SET (2 PISTOLETS)	VOIR EN PAGE 29 POUR LES COMBINAISONS POSSIBLES ET LES PRIX.			
PROJECTEUR (chapeau+buse+aiguille)	73009140	73009060	73009160	73009180
CHAPEAU D'AIR	93009030			
BUSE + AIGUILLE	93009140	93009060	93009160	93009180

COFFRETS DISPONIBLES ET CONTENUS

★ ★ ★
SUPERIOR SET

CODES EN PAGE 29

1 x LS-400 Series 2 - 1 x WS-400 Series 2 - 2 x Godets Gravité 600 ml - 2 x Manomètres HVC-1 ou DPG-1 - Brosse de nettoyage - Clé de démontage universelle - Clip de protection/ Capuchon (si manomètre DPG-1) - 2 raccords rapides euro.

★ ★
PRO SET DIGITAL

1 x LS-400 Series 2 Base Digital
1 x Godet Gravité 600 ml - 1 x Manomètre Digital DPG-1 - Brosse de nettoyage - Clé de démontage universelle - Clip de protection/Capuchon - Raccord rapide euro.

PRODUITS DISPONIBLES UNIQUEMENT CHEZ LES DISTRIBUTEURS AGRÉÉS.

WS-400 SERIES 2 VERNIS - DIGITAL

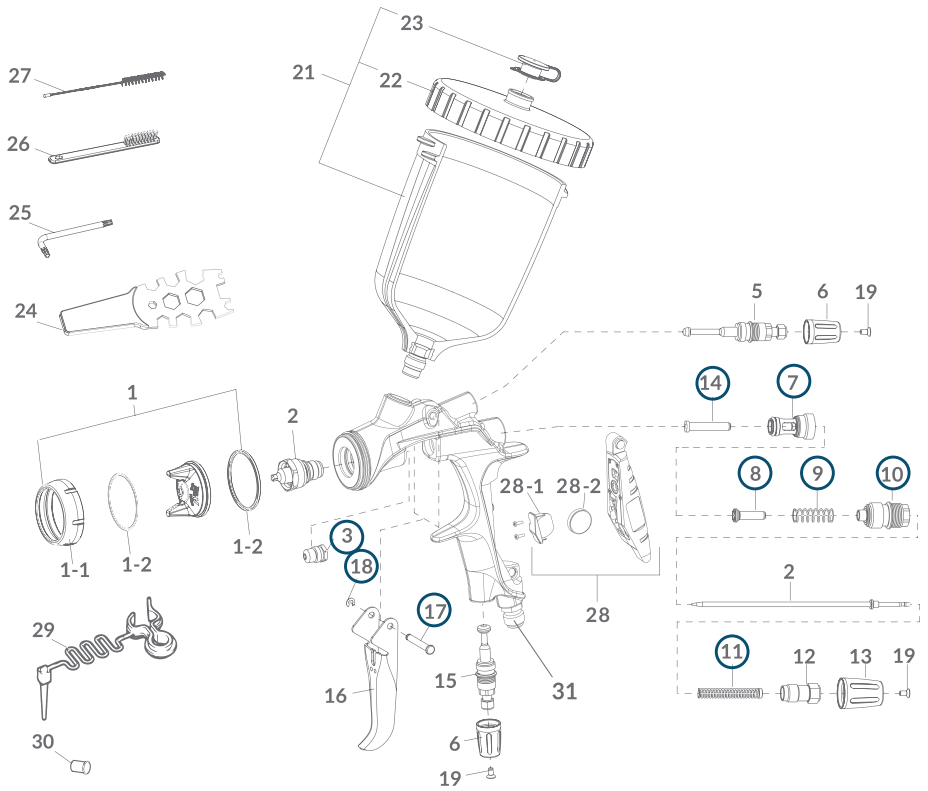

REP.	CODE	DESCRIPTION
1	voir page de gauche	CHAPEAU D'AIR
1-1	93009050	BAGUE CHAPEAU D'AIR VERNIS (Gris)
1-2	93018310	JOINT CHAPEAU D'AIR (2 pcs.)
2	voir page de gauche	BUSE + AIGUILLE
3	73810623	PRESSE-ÉTOUPE AIGUILLE (1 X 3 pcs.)
5	93008420	REGLAGE FORME JET
6	93009120	BOUTON REGLAGE JET VERNIS (Gris)
10	93008840	GUIDE REGLAGE PRODUIT
12	93505823	REGLAGE PRODUIT
13	93009130	BOUTON REGLAGE PRODUIT VERNIS (Gris)
15	93008872	REGLAGE D'AIR
16	93008890	GÂCHETTE
19	93512741	VIS BOUTON AIR (3 pcs./1 pk.)

REP.	CODE	DESCRIPTION
21	140081A0	GODET GRAVITE PC-G600P-2
22	940222A0	COUVERCLE GODET GRAVITE PC-G600P-2
23	740221A0	ANTIGOUTTE (1x5pcs.)
24	930171A0	CLE DE DEMONTAGE UNIVERSELLE
25	03506480K	CLE ALEN T10 (3 pcs.)
26	W2COM6163	BROSSES (5 pcs.)
27	W2COM6162	GOUPILLONS Ø 10 mm (5 pcs.)
28	930113A0	MANOMETRE DIGITAL DPG-1 (Inclus SUPPORT DE BATTERIE et BATTERIE)
28-1	930325A0	SUPPORT BATTERIE DPG-1
28-2	930083A0	PILE BATTERIE DPG-1 (seule)
29	930357A0	CLIP PROTECTION GÂCHETTE
30	930366A0	BOUCHON OBTURATION PRISE AIR DPG-1 (5 pcs.)
31	03660300	RACCORD AIR M1/4" BSP

OPTION ET ACCESSOIRES

REP.	CODE	DESCRIPTION
○	930443A0	POCHETTE D'ENTRETIEN Inclus: GUIDE CLAPET D'AIR (7), CLAPET D'AIR (8), RESSORT CLAPET D'AIR (9), RESSORT D'AIGUILLE (11), APPUI CLAPET D'AIR (14), GUIDE REGLAGE PRODUIT (10), AXE DE GÂCHETTE (17), CIRCLIPS (18), PRESSE ETOUPE AIGUILLE (3).
-	930707A0	KIT DE NETTOYAGE ESSENTIEL
3	93001410	PRESSE-ÉTOUPE À COMPENSATION D'USURE (OPT.)
32	74011250	MICROFILTRE 60 MESH (250M) - 1X10 PCS

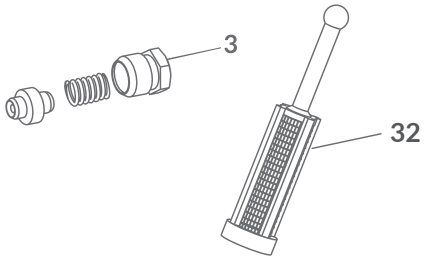

Les pièces détachées de la précédente gamme SUPERNOVA sont disponibles en pages 130-131

PISTOLET POUR VERNIS

WS-400 SERIES 2 VERNIS - NON DIGITAL

PRODUITS DISPONIBLES UNIQUEMENT CHEZ LES DISTRIBUTEURS AGRÉÉS.

CARACTERISTIQUES

- Buse à ailettes™ 2.0 Pour Vernis
- Design par Pininfarina
- Faible Niveau Sonore
- Réglages Optimisés

- Pistolet manuel gravité haut de gamme idéal pour des vernis tendus à la perfection.
- Large gamme de buses pour s'adapter à tous les vernis du marché.
- Nouvelle valve d'air optimisant le flux d'air.

CARACTERISTIQUES TECHNIQUES

• HD (High Delivery) • Raccord air: G1/4" • Raccord produit: G1/4"

	type	modèle - non digital	chapeau	bar	NL/min	mm*
HD	1.2 HD	WS-400-SR2-12HD	WS-400-03	2.0	370	245
	1.3 HD	WS-400-SR2-13HD				250
	1.4 HD	WS-400-SR2-14HD				255
	1.5 HD	WS-400-SR2-15HD				260

*Largeur du jet à une distance de pulvérisation de 150 mm.

KG
470 gr

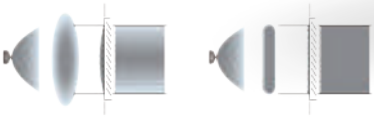

JET STANDARD JET SR2

CODE PRODUIT

	HD			
	1.2 HD	1.3 HD	1.4 HD	1.5 HD
WS-400 VERNIS				
ECO SET STANDARD	130261A0	130262A0	130263A0	130264A0
SUPERIOR SET (2 PISTOLETS)	VOIR EN PAGE 29 POUR LES COMBINAISONS POSSIBLES ET LES PRIX.			
PROJECTEUR (chapeau+buse+aiguille)	73009140	73009060	73009160	73009180
CHAPEAU D'AIR	93009030			
BUSE + AIGUILLE	93009140	93009060	93009160	93009180

COFFRETS DISPONIBLES ET CONTENUS

★ ★ ★
SUPERIOR SET

CODES EN PAGE 29

1 x LS-400 Series 2 - 1 x WS-400 Series 2 - 2 x Godets Gravité 600 ml - 2 x Manomètres HVC-1 ou DPG-1 - Brosse de nettoyage - Clé de démontage universelle - Clip de protection/Capuchon (si manomètre DPG-1) - 2 raccords rapides euro.

★
ECO SET STANDARD

1 x WS-400 Series 2 Vernis
1 x Godet Gravité 600 ml - Brosse de nettoyage - Clé de démontage universelle- Raccord rapide euro.

PRODUITS DISPONIBLES UNIQUEMENT CHEZ LES DISTRIBUTEURS AGRÉÉS.

WS-400 SERIES 2 VERNIS - NON DIGITAL

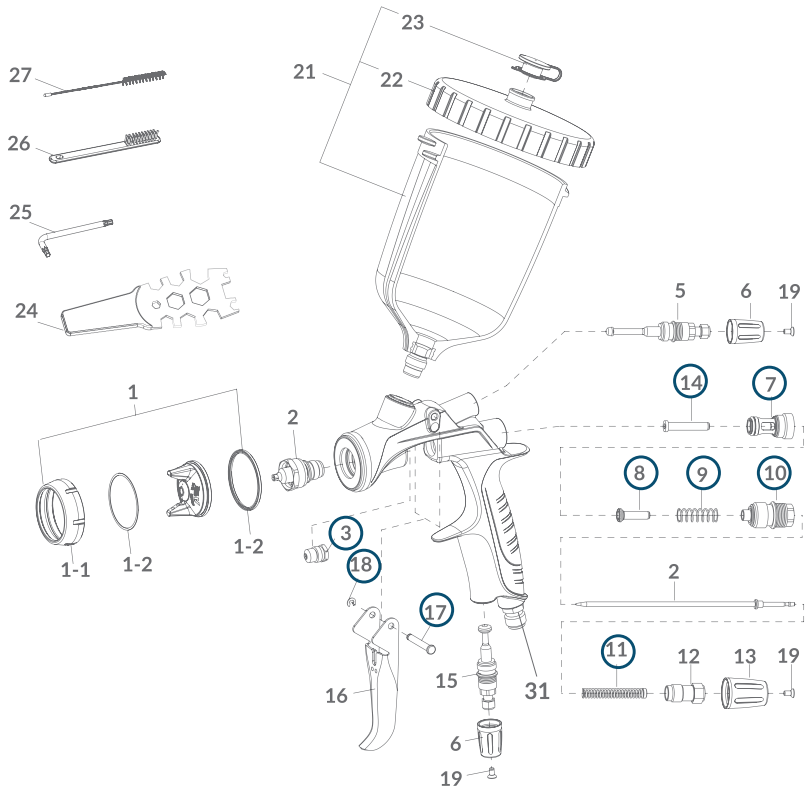

REP.	CODE	DESCRIPTION
1	voir page de gauche	CHAPEAU D'AIR
1-1	93009050	BAGUE CHAPEAU D'AIR VERNIS (Gris)
1-2	93018310	JOINT CHAPEAU D'AIR (2 pcs.)
2	voir page de gauche	BUSE + AIGUILLE
3	73810623	PRESSE-ÉTOUPE AIGUILLE (1 X 3 pcs.)
5	93008420	REGLAGE FORME JET
6	93009120	BOUTON REGLAGE JET VERNIS (Gris)
10	93008840	GUIDE REGLAGE PRODUIT
12	93505823	REGLAGE PRODUIT
13	93009130	BOUTON REGLAGE PRODUIT VERNIS (Gris)
15	93008872	REGLAGE D'AIR

REP.	CODE	DESCRIPTION
16	93008890	GÂCHETTE
19	93512741	VIS BOUTON AIR (3 pcs./1 pk.)
21	140081A0	GODET GRAVITE PC-G600P-2
22	940222A0	COUVERCLE GODET GRAVITE PC-G600P-2
23	740221A0	ANTIGOUTTE (1x5pcs.)
24	930171A0	CLE DE DEMONTAGE UNIVERSELLE
25	03506480K	CLE ALEN T10 (3 pcs.)
26	W2COM6163	BROSSES (5 pcs.)
27	W2COM6162	GOUPILLONS Ø 10 mm (5 pcs.)
31	03660300	RACCORD AIR M1/4" BSP

OPTION ET ACCESSOIRES

REP.	CODE	DESCRIPTION
○	930443A0	POCHETTE D'ENTRETIEN Inclus: GUIDE CLAPET D'AIR (7), CLAPET D'AIR (8), RESSORT CLAPET D'AIR (9), RESSORT D'AIGUILLE (11), APPUI CLAPET D'AIR (14), GUIDE REGLAGE PRODUIT (10), AXE DE GÂCHETTE (17), CIRCLIPS (18), PRESSE ETOUPE AIGUILLE (3).
-	930707A0	KIT DE NETTOYAGE ESSENTIEL
3	93001410	PRESSE-ÉTOUPE À COMPENSATION D'USURE (OPT.)
28	74011250	MICROFILTRE 60 MESH (250M) - 1X10 PCS
33	150003A0	MANOMETRE HVC-1 MF 1/4" BSP

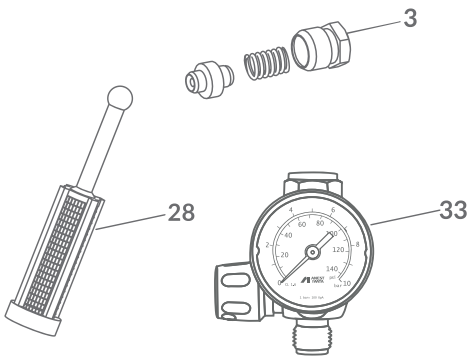

Les pièces détachées de la précédente gamme SUPERNOVA sont disponibles en pages 130-131

TOUTE GRANDE HISTOIRE DÉBUTE
AVEC UN BEAU PREMIER CHAPITRE

WS-primer

Le premier pistolet
ANEST-IWATA
dédié aux apprêts.

WS-primer

Le premier pistolet ANEST-IWATA dédié à l'application des apprêts.

Disponible en deux versions optimisées :

Apprêts
Cette version privilégie la qualité et la flexibilité. Elle permet d'obtenir des résultats de la plus haute qualité aussi bien pour les apprêts de charge que les apprêts de finition.

Mouillé sur Mouillé
La solution idéale pour gagner en efficacité et en temps. Aucun ponçage n'est nécessaire.

Apprêts UV
Optimisé pour les peintures UV à séchage rapide.

PRÉCONISATIONS WS-PRIMER

PRESSION D'AIR POUR **WS-PRIMER**
DE 1.6 À 2.0 BAR maxi.

BOUTON NOIR POUR APPRÊTS DE CHARGE ET DE FINITION

BOUTON BLEU POUR APPRÊT MOUILLÉ-SUR-MOUILLÉ

		APPRÊT MOUILLÉ-SUR-MOUILLÉ		APPRÊT DE FINITION PONÇABLE	APPRÊT DE CHARGE
TOUTES MARQUES DE PEINTURE CONFONDUES	ø BUSE	1.3	1.4	1.6	1.8
	RÉFÉRENCE	130812A0	130813A0	130815A0	130816A0

PISTOLET POUR APPRÊTS

WS-PRIMER

PRODUITS DISPONIBLES UNIQUEMENT CHEZ LES DISTRIBUTEURS AGRÉÉS.

PREMIUM QUALITY

CARACTÉRISTIQUES

Technologie Buse à ailettes™ | Haut taux de transfert | Réglages Optimisés | Design Ergonomique | Maintenance Facile

NOUVEAU

- **Pistolet manuel gravité haut de gamme idéal pour l'application des apprêts de sous-couches, de finition et les "mouillé-sur-mouillé".**
- **Buse à ailettes™**, brevetée ANEST IWATA : finesse de pulvérisation.
- **Corps aluminium en anodisé dur** : facile à nettoyer.
- **Presse-étoupe à compensation d'usure** : éliminant toute incertitude sur son serrage et ne nécessitant aucun réglage.
- **Guide clapet d'air en aluminium** : plus robuste et durable.
- **Chapeau d'air "Multi-fit"** : un seul chapeau d'air pour toutes les buses.
- **Tampon PTFE sous la gâchette** : action plus douce.

Le bouton produit bleu permet d'identifier le pistolet destiné aux apprêts "mouillé-sur-mouillé".

CARACTÉRISTIQUES TECHNIQUES

application	modèle	Ø mm	chapeau	bar	NL/min	mm
Apprêt Mouillé-sur-Mouillé bouton produit bleu	WS-Primer-13	1.3	WS-PRIMER-01	2.0	370	180
	WS-Primer-14	1.4				190
Apprêt de finition bouton produit noir	WS-Primer-16	1.6				210
Apprêt de charge bouton produit noir	WS-Primer-18	1.8				235

GR 380 gr*

• Raccord air: G1/4" M • Raccord produit: G1/4" F **poids sans godet*

CODE PRODUIT

	1.3	1.4	1.6	1.8
WS-PRIMER	130812A0	130813A0	130815A0	130816A0
CHAPEAU D'AIR	930769A0			
BUSE + AIGUILLE	930773A0	930774A0	930776A0	930777A0

CONTENU DU PROKIT

1 x WS-Primer
1 x Godet Gravité 600 ml - Brosse de nettoyage - Clé de démontage universelle

WS-primer

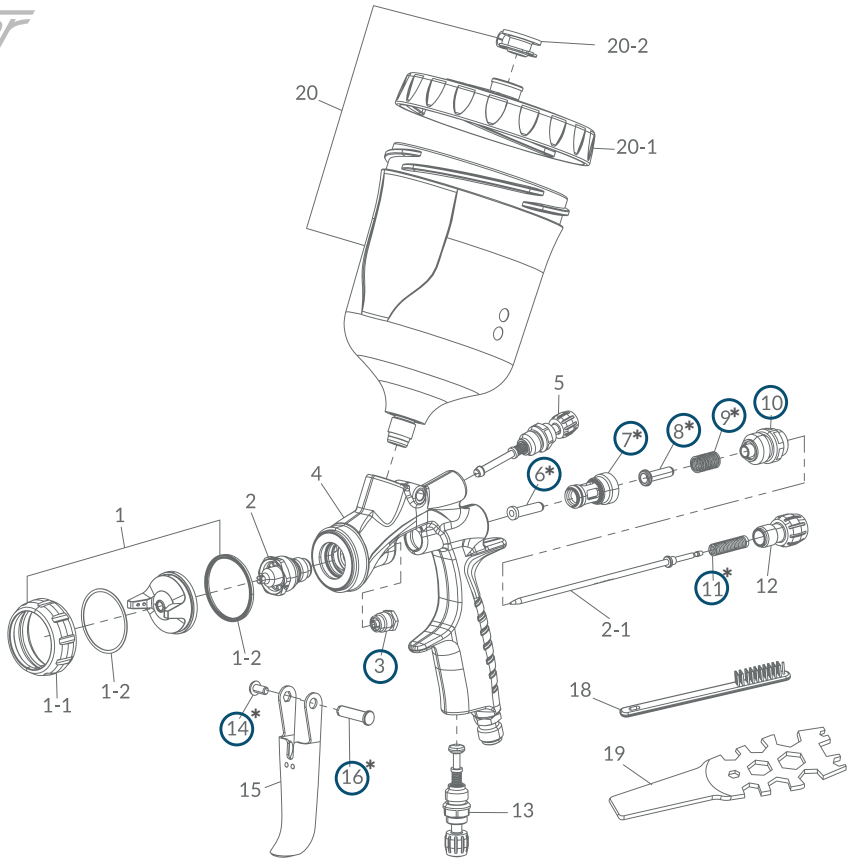

** vendues uniquement dans la pochette d'entretien*

REP.	CODE	DESCRIPTION
1	**930769A0**	CHAPEAU D'AIR
1-1	**930508A0**	BAGUE CHAPEAU AIR WS-PRIMER (noir)
1-2	**93017700**	JOINT CHAPEAU D'AIR (2 pcs.)
2	**voir page de gauche**	BUSE + AIGUILLE
3	**93001410**	PRESSE-ÉTOUPE À COMPENSATION D'USURE
5	**930685A0**	REGLAGE FORME JET
10	**930700A0**	GUIDE REGLAGE PRODUIT
12	**930682A0**	BOUTON RÉGLAGE PRODUIT (NOIR)
12	**930806A0**	BOUTON RÉGLAGE PRODUIT (BLEU)
13	**930684A0**	REGLAGE AIR

REP.	CODE	DESCRIPTION
15	**930510A0**	GÂCHETTE
19	**930171A0**	CLE DE DEMONTAGE UNIVERSELLE
18	**W2COM6163**	BROSSE EN BOIS (5 pcs.)
20	**140081A0**	GODET GRAVITE PC-G600P-2
20-1	**940222A0**	COUVERCLE GODET GRAVITE PC-G600P-2
20-2	**740221A0**	ANTIGOUTTE (1x5pcs.)

OPTION ET ACCESSOIRES

REP.	CODE	DESCRIPTION
○	930783A0	POCHETTE D'ENTRETIEN inclus: PRESSE ETOUPE AIGUILLE (3), APPUI CLAPET D'AIR (6), GUIDE CLAPET D'AIR (7), VALVE D'AIR (8), RESSORT CLAPET D'AIR (9), GUIDE RÉGLAGE PRODUIT (10), RESSORT AIGUILLE (11), CIRCLIPS (14), AXE DE GÂCHETTE (16)
-	930707A0	KIT DE NETTOYAGE ESSENTIEL
3	73810623	PRESSE-ÉTOUPE AIGUILLE (1 X3PCS) (OPT.)
28	74011250	MICROFILTRE 60 MESH (250M) - 1X10PCS
33	150003A0	MANOMÈTRE HVC-1

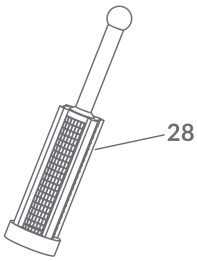

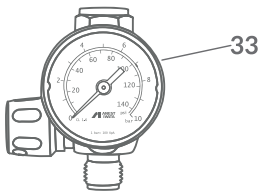

PISTOLET POUR APPRÊTS

WS-PRIMER UV

PRODUITS DISPONIBLES UNIQUEMENT CHEZ LES DISTRIBUTEURS AGRÉÉS.

PREMIUM QUALITY

CARACTÉRISTIQUES

- Technologie Buse à ailettes™
- Haut taux de transfert
- Réglages Optimisés
- Design Ergonomique
- Maintenance Facile
- UV — Pour apprêts UV

NOUVEAU

- **Pistolet manuel gravité haut de gamme idéal pour l'application des apprêts UV.**
- **Buse à ailettes™**, brevetée ANEST IWATA : finesse de pulvérisation.
- **Chapeau d'air noir** : prévient le durcissement de l'apprêt UV et évite le colmatage de la buse à ailettes.
- **Bouchon de protection anti-UV** : protège le chapeau d'air de l'exposition à la lumière.
- **Corps en anodisé dur** : facile à nettoyer et beau.
- **Presse-étoupe à compensation d'usure** : éliminant toute incertitude sur son serrage et ne nécessitant aucun réglage.
- **Guide clapet d'air en aluminium** : plus robuste et durable.
- **Tampon PTFE sous la gâchette** : action plus douce.

CARACTÉRISTIQUES TECHNIQUES

• Raccord Air : G1/4" • Raccord produit : G1/4"

application	Modèle	ø mm	Chapeau air	bar*	Nl/min	mm
WS-Primer UV	**WS-Primer UV-10**	1.0	WS-Primer-UV	2.0	370	140
	WS-Primer UV-11	1.1				145
	WS-Primer UV-12	1.2				150

** poids sans godet*

BOUCHON DE PROTECTION ANTI-UV

GR
380 gr*

CODE PRODUIT

	ø 1.0	ø 1.1	ø 1.2
WS-Primer UV			
WS-Primer UV avec godet PCG-2P-2-S1 200 ml	130823A0	130824A0	130825A0
CHAPEAU D'AIR WS-PRIMER	930733A0		
BUSE + AIGUILLE	930770A0	930771A0	930772A0

CONTENU DU PROKIT

BOITE CARTON

WS-Primer UV
Godet PCG-2P-2-S1 200 ml
Bouchon de protection anti-UV
- Brosse de nettoyage - Clé de démontage universelle

WS-PRIMER UV

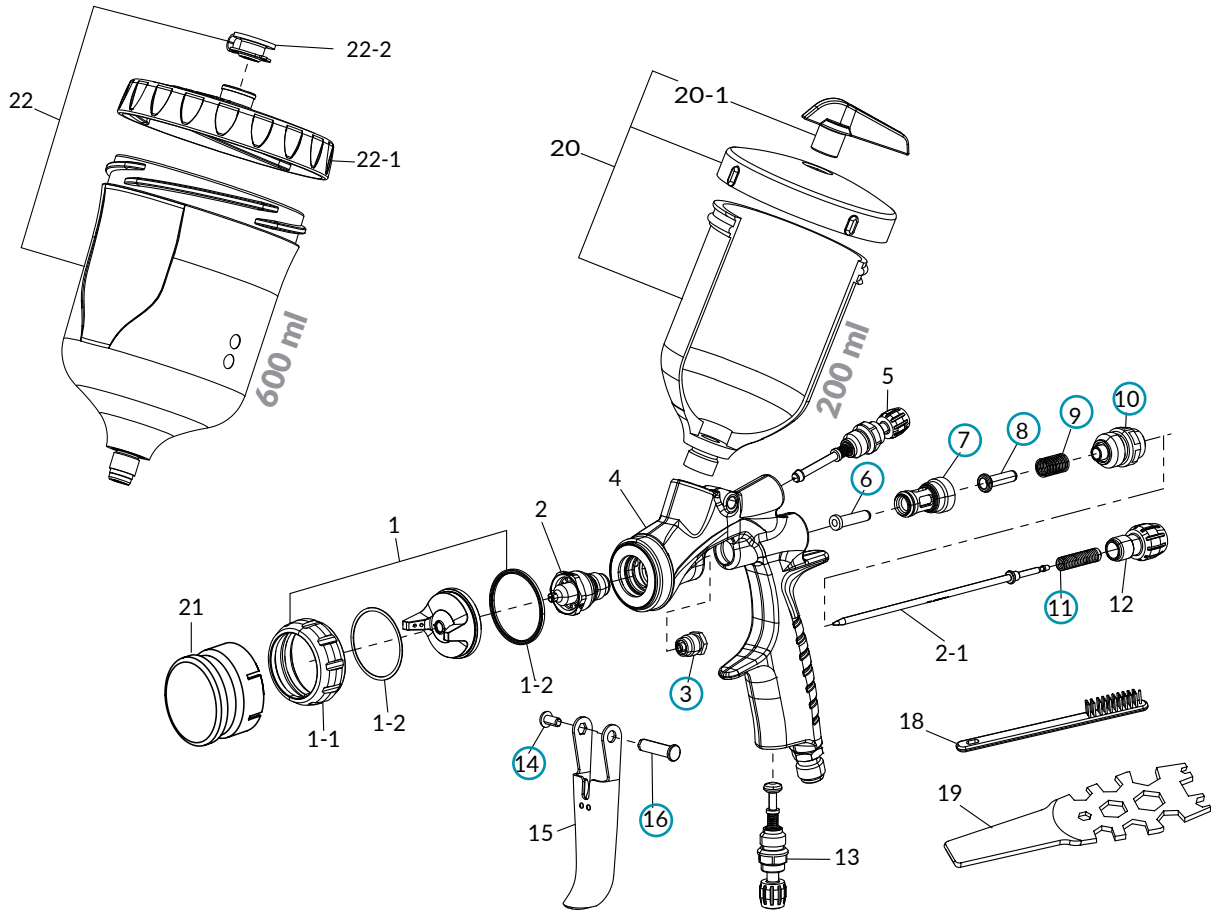

REF.	CODE	DESCRIPTION
1	930733A0	CHAPEAU D'AIR WS-PRIMER-UV
1-1	930729A0	BAGUE CHAPEAU D'AIR WSP UV (Violet)
1-2	93017700	JOINT CHAPEAU D'AIR (2 pcs.)
2 + 2-1	voir page de gauche	BUSE + AIGUILLE
3	93001410	PRESSE-ETOUPE À COMPENSATION D'USURE
5	930727A0	REGLAGE FORME JET WSP UV (Violet)
10	930728A0	GUIDE RÉGLAGE PRODUIT WSP UV (Violet)
12	930725A0	BOUTON réglage produit WSP UV (Violet)
13	930726A0	REGLAGE AIR WSP UV (Violet)

REF.	CODE	DESCRIPTION
15	930510A0	GÂCHETTE
18	W2COM6163	BROSSES EN BOIS (5 pcs.)
19	930171A0	CLÉ DE DÉMONTAGE UNIVERSELLE
20	140025A0	GODET NOIR PCG-2P-2-S1 200 ml
20-1	W2KIT07	ANTIGOUTTES (5 pcs.)
21	930754A0	BOUCHON PROTECTION UV CHAPEAU AIR
22	140082A0	GODET NOIR PC-G600P-2 600 ml (option)
22-1	940226A0	COUVERCLE GODET NOIR PC-G600P-2 600 ml (option)
22-2	940225A0	ANTIGOUTTES GODET NOIR PC-G600P-2 600 ml (option)

OPTION ET ACCESSOIRES

CODE	DESCRIPTION
930707A0	KIT DE NETTOYAGE ESSENTIEL
73810623	PRESSE-ÉTOUPE AIGUILLE (1x3pcs) (option)
930783A0 ○	POCHETTE D'ENTRETIEN INCLUS: PRESSE ETOUPE AIGUILLE (3), APPUI CLAPET D'AIR (6), GUIDE CLAPET D'AIR (7), VALVE D'AIR (8), RESSORT CLAPET D'AIR (9), GUIDE RÉGLAGE PRODUIT (10), RESSORT AIGUILLE (11), CIRCLIPS (14), AXE DE GÂCHETTE (16)
74011250	MICROFILTRE 60 MESH (250µ) (10pcs)
150003A0	MANOMÈTRE HVC-1

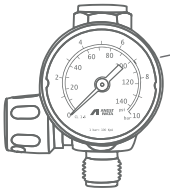

MANOMÈTRE HVC-1

MALLETTE DOUBLE

DOUBLE PISTOLETS **WS-PRIMER**

PRODUITS DISPONIBLES UNIQUEMENT CHEZ LES DISTRIBUTEURS AGRÉÉS.

Choisissez votre coffret WS-PRIMER en fonction de votre besoin !

Ces ensembles complets sont livrés dans une mallette, pour un transport pratique et fiable.
Avec accessoires : kit d'entretien, raccords et manomètre HVC-1.

WS-PRIMER STANDARD + WS-PRIMER MOUILLE/MOUILLE	WS-PRIMER STANDARD ou MOUILLE/MOUILLE + WS-PRIMER UV
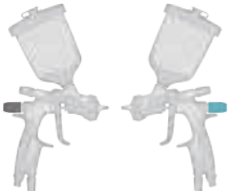	

	WS-PRIMER M/M 1.3	WS-PRIMER M/M 1.4	WS-PRIMER UV 1.0	WS-PRIMER UV 1.1	WS-PRIMER UV 1.2
WS-PRIMER STD 1.6	● WSP-1613 ●	● WSP-1614 ●	● WSP-1610UV ●	● WSP-1611UV ●	● WSP-1612UV ●
WS-PRIMER STD 1.8	● WSP-1813 ●	● WSP-1814 ●	● WSP-1810UV ●	● WSP-1811UV ●	● WSP-1812UV ●
WS-PRIMER M/M 1.3	--	--	● WSP-1310UV ●	● WSP-1311UV ●	● WSP-1312UV ●
WS-PRIMER M/M 1.4	--	--	● WSP-1410UV ●	● WSP-1411UV ●	● WSP-1412UV ●

Choisissez votre coffret SR2 complet en fonction de votre marque de peinture utilisée !

DIGITAL et/ou STANDARD : à vous de choisir.

Ces ensembles complets sont livrés dans une mallette haut de gamme, pour un transport pratique et fiable.

Mallette comprenant 2 godets gravité 600 ml, 2 manomètres HVC-1 ou DPG-1, brosse de nettoyage, clé de démontage universelle, clip de protection/Capuchon (si manomètre DPG-1).

DIGITAL KIT	MIXTE KIT	CLASSIC KIT
DIGITAL + DIGITAL	DIGITAL + STANDARD	STANDARD + STANDARD

1 PISTOLET BASE

2 PISTOLET VERNIS

		WS-400 1.2 HD		WS-400 1.3 HD		WS-400 1.4 HD	
		STANDARD	DIGITAL	STANDARD	DIGITAL	STANDARD	DIGITAL
WS-400 BASE 1.3 OBS	STANDARD	130283A0SS	---	130284A0SS	---	130285A0SS	---
	DIGITAL	130283A0DS	130283A0DD	130284A0DS	130284A0DD	130285A0DS	130285A0DD
WS-400 BASE BF-S	STANDARD	130300A0SS	---	130301A0SS	---	130302A0SS	---
	DIGITAL	130300A0DS	130300A0DD	130301A0DS	130301A0DD	130302A0DS	130302A0DD
WS-400 BASE BF-40	STANDARD	130312A0SS	---	130313A0SS	---	130314A0SS	---
	DIGITAL	130312A0DS	130312A0DD	130313A0DS	130313A0DD	130314A0DS	130314A0DD
LS-400 BASE 1.3 ETS	STANDARD	130332A0SS	---	130342A0SS	---	130351A0SS	---
	DIGITAL	130332A0DS	130332A0DD	130342A0DS	130342A0DD	130351A0DS	130351A0DD

D'autres configurations disponibles sur demande.

MALLETTES TRIPLE

TROIS PISTOLETS SERIES 2 WS-PRIMER

PRODUITS DISPONIBLES UNIQUEMENT CHEZ LES DISTRIBUTEURS AGRÉÉS.

Les gammes SERIES 2 et WS-PRIMER réunies dans une mallette exclusive 3 pistolets !
L'excellence de la pulvérisation pour chacun de vos process : apprêts, bases et vernis.
Mallette comprenant 3 godets gravité, 3 manomètres HVC-1 ou DPG-1, kit de nettoyage, clé de démontage universelle, clip de protection/ Capuchon (si manomètre DPG-1), bouchon de protection UV (si pistolet WS-PRIMER UV).

DIGITAL KIT + WS-PRIMER	MIXTE KIT + WS-PRIMER	CLASSIC KIT + WS-PRIMER

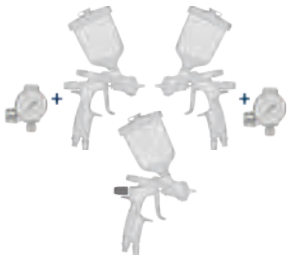

Gamme **SUPERIOR SET Series2**
SR2 Superior Set - **DD** **(Digital + Digital)**
SR2 Superior Set - **SS** **(Standard + Standard)**
SR2 Superior Set - **DS** **(Digital + Standard)**

+

Liste Code Suffixe **WS-PRIMER**
WS-Primer 1.3 → **PR13**
WS-Primer 1.4 → **PR14**
WS-Primer 1.6 → **PR16**
WS-Primer 1.8 → **PR18**
WS-Primer UV 1.0 → **PR10UV**
WS-Primer UV 1.2 → **PR12UV**

130351A0DD - **PR14**

1. Choisissez votre modèle de **mallette SERIES 2** et indiquez sa référence.

2. Choisissez votre modèle de **WS-PRIMER** et indiquez son diamètre de buse.
Pour le modèle UV, ajoutez 'UV' après le chiffre mentionnant la buse.

SWEAT À CAPUCHE

CODE	DESCRIPTION
190029A0	SWEAT À CAPUCHE - TAILLE M
190030A0	SWEAT À CAPUCHE - TAILLE L
190031A0	SWEAT À CAPUCHE - TAILLE XL

T-SHIRT LOGO SR2 AVEC CHAPEAU AIR

CODE	DESCRIPTION
190038A0	T-SHIRT LOGO SR2 / CHAPEAU AIR - TAILLE M
190039A0	T-SHIRT LOGO SR2 / CHAPEAU AIR - TAILLE L
190040A0	T-SHIRT LOGO SR2 / CHAPEAU AIR - TAILLE XL

POLO LOGO SR2

CODE	DESCRIPTION
190041A0	POLO LOGO SR2 BRODÉ - TAILLE M
190042A0	POLO LOGO SR2 BRODÉ - TAILLE L
190043A0	POLO LOGO SR2 BRODÉ - TAILLE XL

PORTE-CLÉ

CODE	DESCRIPTION
190013A0	PORTE-CLÉ SR2 MÉTAL CHROMÉ

ROLL-UP SR2

CODE	DESCRIPTION
790071A0	ROLL-UP - MODÈLE WS-400 SERIES 2 DIGITAL
790072A0	ROLL-UP - MODÈLE GAMME SR2 WS-LS

SUPPORT PISTOLET MANUEL

CODE	DESCRIPTION
190002A0	SUPPORT PLEXI POUR PISTOLET MANUEL GRAVITÉ

Produits disponibles sous réserve de stock.

2. PISTOLETS MANUELS

VERNIS
- W-400 BellAria Classic Plus 34
- W-400 WB2 Classic Plus 36

BASE
- W-400 WBX Classic Plus I LPH-400 38

APPRÊTS
- AZ3 HTE-S Impact 40
- AZ3 HTE 2 AV 42

PETITES RÉPARATIONS
- W-300 I W-300 WB High T.E.C. 44
- AZ4 HTE-S IMPACT Junior 46
- LPH-80 48

PRODUITS UV
- LPH-80 UV 50
- W400-WB2 UV 50

- MALLETTES CONCEPT PRO 52
- MALLETTES SPOT REPAIR 53
- MALLETTES VIDES 54
- ACCESSOIRES PISTOLETS 55

DÉCORATION
- AÉROGRAPHES 56

APPLICATIONS INDUSTRIELLES
- WS-200 58
- W-200 I W-200 WB INTEGRA (pression I succion) 60
- AZ1 HTE 2 Concept (pression I succion) 64
- AZ3 HTE P.A.S Concept 66

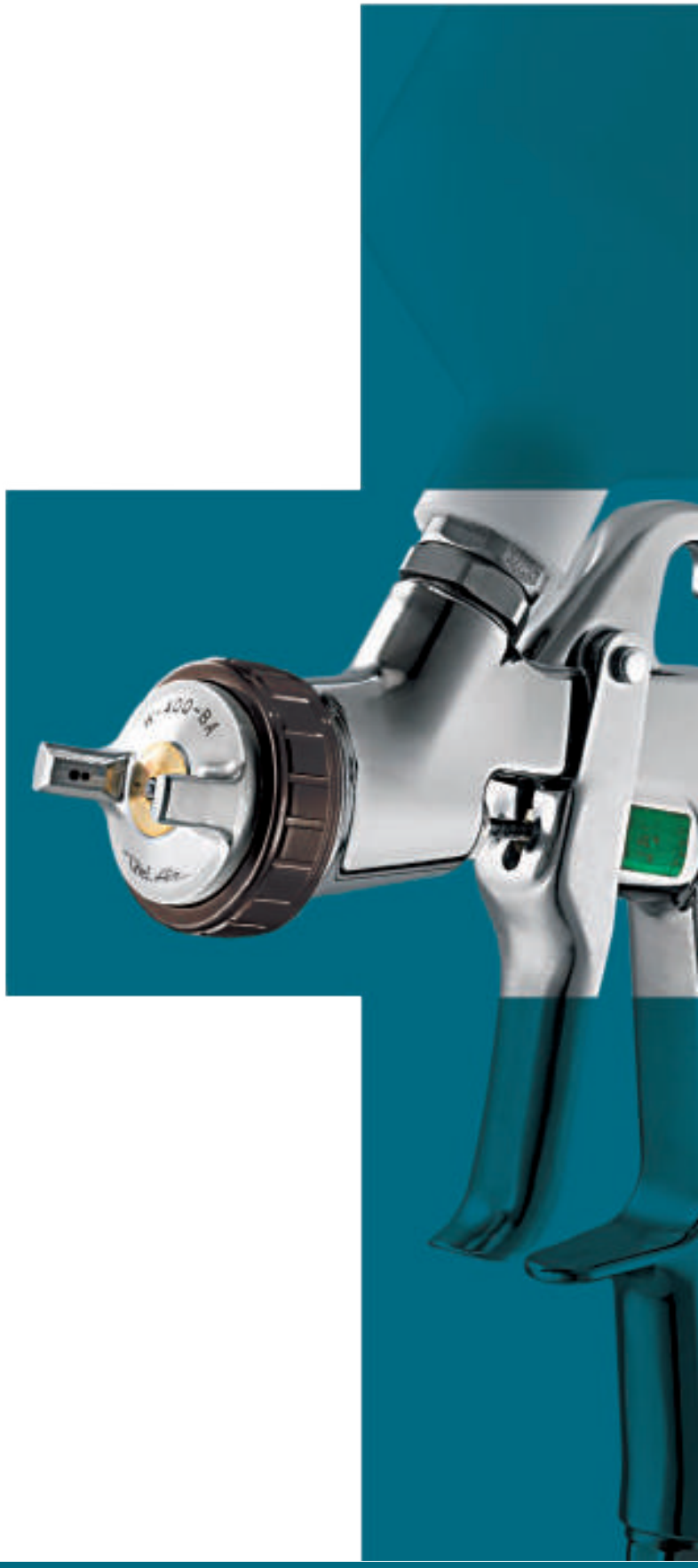

PRÉCONISATIONS HIGH QUALITY

			APPRÊT & SOUS COUCHES	BASE HYDRO	VERNIS 2K LAQUE BRILLANT	SPOT REPAIR (BASE)	SPOT REPAIR (VERNIS)
GROUPE AKZO NOBEL	SIKKENS	MODÈLE ø BUSE	AZ IMPACT 1.6	W400 WBX 1.4	W400 BEL 1.4	LPH80 1.2	W300 WB 1.4
		PRESSION D'AIR	2.5	2.0	2.4	1.2	1.2 à 1.4
	LESONAL	MODÈLE ø BUSE	AZ IMPACT 1.6	W400 WBX 1.4	W400 BEL 1.4	LPH80 1.2	W300 WB 1.4
		PRESSION D'AIR	2.5	2.0	2.4	1.2	1.2 à 1.4
GROUPE BASF *hors gamme AGILIS et LIGNE 100*	R-M	MODÈLE ø BUSE	AZ IMPACT 1.6	W400 WBX 1.4	W400 BEL 1.3 - 1.4	LPH80 1.2	W300 WB 1.2
		PRESSION D'AIR	2.5	1.8 à 2.0	2.0 à 2.2	1.2	2.0 à 2.2
	GLASURIT	MODÈLE ø BUSE	AZ IMPACT 1.6	W400 WBX 1.3	W400 BEL 1.3 - 1.4	LPH80 1.0	W300 WB 1.2
		PRESSION D'AIR	2.5	2.0 à 2.2	1.9 à 2.2	1.2	1.8 à 2.0
	BASLAC	MODÈLE ø BUSE	AZ IMPACT 1.6	W400 WBX 1.4	W400 BEL 1.3 - 1.4	LPH80 1.0	W300 WB 1.2
		PRESSION D'AIR	2.5	2.0 à 2.2	1.9 à 2.2	1.2	1.8 à 2.0
GROUPE AXALTA	CROMAX	MODÈLE ø BUSE	AZ IMPACT 1.6	W400 WBX 1.3	W400 BEL 1.4	LPH80 1.2	W300 WB 1.2
		PRESSION D'AIR	1.5 à 2.0	1.8 à 2.2	2.0 à 2.2	1.0	1.8 à 2.0
	SPIEAS HECKER	MODÈLE ø BUSE	AZ IMPACT 1.6	W400 WBX 1.3	W400 BEL 1.4	LPH80 1.2	W300 WB 1.2
		PRESSION D'AIR	1.5 à 2.0	1.8 à 2.0	2.0 à 2.2	1.0	1.8 à 2.0
	STANDOX	MODÈLE ø BUSE	AZ IMPACT 1.6	W400 WBX 1.3	W400 BEL 1.4	LPH80 1.2	W300 WB 1.2
		PRESSION D'AIR	1.5 à 2.0	1.8 à 2.2	2.0 à 2.2	1.2	1.8 à 2.0
	SYROX	MODÈLE ø BUSE	AZ IMPACT 1.6	W400 WBX 1.3	W400 BEL 1.4	LPH80 1.2	W300 WB 1.2
		PRESSION D'AIR	1.5 à 2.0	1.8 à 2.2	2.0 à 2.2	1.2	1.8 à 2.0
GROUPE PPG	PPG	MODÈLE ø BUSE	AZ IMPACT 1.6	W400WBX 1.2 - 1.3	W400 BEL 1.4	LPH80 1.2	W300 WB 1.4
		PRESSION D'AIR	2.5	1.6 à 2.0	2.0 à 2.2	1.2	1.8 à 2.0
	MAX MEYER	MODÈLE ø BUSE	AZ IMPACT 1.6	W400 WBX 1.2 - 1.3	W400 BEL 1.4	LPH80 1.2	W300 WB 1.4
		PRESSION D'AIR	2.5	1.6 à 2.0	2.0 à 2.2	1.2	2.0 à 2.2
	AUTO COLOR	MODÈLE ø BUSE	AZ IMPACT 1.6	W400 WBX 1.2 - 1.3	W400 BEL 1.4	LPH80 1.2	W300 WB 1.2
		PRESSION D'AIR	2.5	1.8 à 2.0	2.0 à 2.2	1.2	1.8 à 2.0
	LECHLER	MODÈLE ø BUSE	AZ IMPACT 1.8 à 2.0	W400 WBX 1.3 - 1.4	W400 BEL 1.4	LPH80 1.0	W300 WB 1.2
		PRESSION D'AIR	2.0	1.8 à 2.2	2.0 à 2.2	1.2	1.8 à 2.0
	PALINAL	MODÈLE ø BUSE	AZ IMPACT 1.6	W400 WBX 1.2 - 1.3	W400 BEL 1.4	LPH80 1.0	W300 WB 1.2
		PRESSION D'AIR	2.5	1.8 à 2.2	2.0	1.2	1.8 à 2.0
	OCTORAL	MODÈLE ø BUSE	AZ IMPACT 1.6	W400 WBX 1.3	W400 BEL 1.4	LPH80 1.0	W300 WB 1.2
		PRESSION D'AIR	2.5	1.8 à 2.2	2.0 à 2.2	1.2	1.5 à 1.8
	IXELL	MODÈLE ø BUSE	AZ IMPACT 1.6	W400 WBX 1.3	W400 BEL 1.4	LPH80 1.0	W300 WB 1.2
		PRESSION D'AIR	2.5	1.8 à 2.0	2.0 à 2.2	1.2	1.5 à 1.8
	SINNEK	MODÈLE ø BUSE	AZ IMPACT 1.8	W400 WBX 1.3	W400 BEL 1.4	LPH80 1.0	W300 WB 1.2
		PRESSION D'AIR	2.5	1.8 à 2.0	2.0 à 2.2	1.2	1.5 à 1.8
	AUTOLUX	MODÈLE ø BUSE	AZ IMPACT 1.6	W400 WBX 1.2 - 1.3	W400 BEL 1.4	LPH80 1.2	W300 WB 1.4
		PRESSION D'AIR	2.5	1.6 à 2.0	2.0 à 2.2	1.2	1.8 à 2.0
	MIPA	MODÈLE ø BUSE	AZ IMPACT 1.6	W400 WBX 1.3	W400 BEL 1.4	LPH80 1.2	W300 WB 1.2
		PRESSION D'AIR	2.5	1.5 à 2.0	2.0	1.2	1.8 à 2.0
	GENERAL PAINT	MODÈLE ø BUSE	AZ IMPACT 1.6	W400 WBX 1.3	W400 BEL 1.4	LPH80 1.2	W300 WB 1.2
		PRESSION D'AIR	2.5	1.5 à 2.0	2.0	1.0	1.8
	DEBEER	MODÈLE ø BUSE	AZ IMPACT 1.6	W400 WBX 1.3	W400 BEL 1.4	LPH80 1.0	W300 WB 1.2
		PRESSION D'AIR	2.5	1.5 à 2.0	2.0	0.8 à 1.0	1.5 à 1.8

W-400 BellAria Classic plus

HIGH QUALITY

Classic plus BellAria

CARACTÉRISTIQUES

- Pistolet manuel gravité idéal pour les vernis et laques brillant direct.
- Chapeau d'air haute performance qui permet d'obtenir un jet plus large.
- Délivre un jet plat et homogène.
- Haut taux de transfert qui offre une importante économie de produit.
- Crosse ergonomique qui limite la fatigue du peintre.
- Corps chromé: entretien facile.
- Pas de joint entre la buse et le corps du pistolet pour plus de fiabilité.
- Homologué par tous les fabricants de peinture (page 33).

SolutionsPro

Retrouvez ce pistolet dans l'application SolutionsPro !
Gratuit, simple et ludique.
L'outil digital pour trouver la solution adaptée à votre besoin.

CHAPEAU **HAUTE PERFORMANCE** JET **EXTRA LARGE**

MODÈLE	Ø mm	No.	bar	mℓ/min	Nℓ/min	mm
W-400 -104G	1.0	BA4-1	2.0	130	250	200
W-400 -124G	1.2			180		220
W-400 -134G	1.3	BA4-2		220	270	280
W-400 -144G	1.4			250		300
W-400 -164G	1.6			285		330
W-400 -184G	1.8			360		375
W-400 -204G	2.0			375		390

• Raccord air: G1/4" • Raccord produit: M16 x 1.5 mm
Poids: 380gr sans godet

CODE PRODUIT

W-400 BellAria	ø 1,0	ø 1,2	ø 1,3	ø 1,4
PRO KIT	13328511P	13328512P	13328513P	13328514P
PRO KIT godet UV	13328511PUV	13328512PUV	73328513PUV	13328514PUV
PROJECTEUR (chapeau d'air + buse/aiguille)	78811730	78811740	78811780	78811750
CHAPEAU D'AIR	93611700		93611710	
BUSE + AIGUILLE	93611720	93611730	93611740	93611750

W-400 BellAria	ø 1,6	ø 1,8	ø 2,0	ø 2,5
PRO KIT	13328516P	13328518P	13328519P	13241409P
PROJECTEUR (chapeau d'air + buse/aiguille)	78811760	78811770	78811790	78811795
CHAPEAU D'AIR	93611710			93813610B
BUSE + AIGUILLE	93611760	93611770	93611780	93819610

PROKIT

Boîte carton
- W-400 BELLARIA
- Godet PCG-6-PE 600 ml
- Brosse de nettoyage
- Clé de démontage

PISTOLET POUR VERNIS & LAQUES

W-400 BellAria Classic plus

Kit de nettoyage ESSENTIEL

le CONSEIL du PRO

Code: 930707A0

Manomètre de pression HVC

Code: 150003A0

Tuyau d'air 10 x 18 MF EURO 12,5m

Code: 77091052

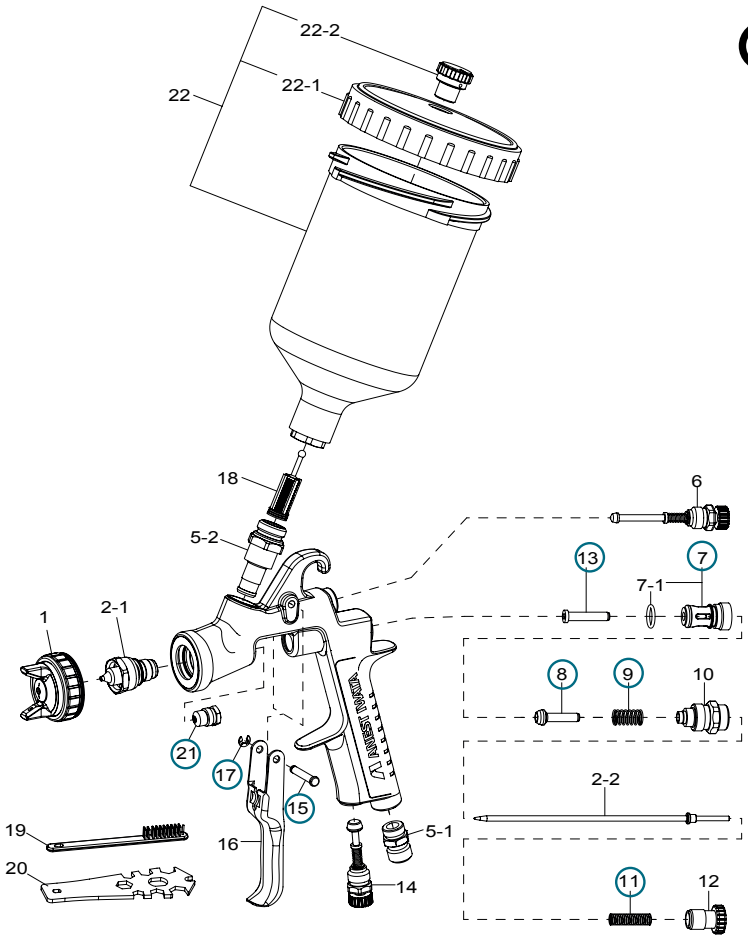

PIÈCES DÉTACHÉES ET ACCESSOIRES

Rep.	Code	Désignation
1	**voir page gauche**	CHAPEAU D'AIR
2-1 + 2-2	**voir page gauche**	BUSE + AIGUILLE
-	**03512600**	JOINT DE CHAPEAU NOIR
-	**03708240**	JOINT DE CHAPEAU BLANC
-	**73660300**	RACCORD AIR TOURNANT M1/4"
5-1	**03660300**	RACCORD AIR M1/4" BSP
5-2	**93650531**	RACCORD PRODUIT M16/150 INOX
6	**93611930**	RÉGLAGE FORME JET W400 BELLARIA
10	**93844532**	GUIDE RÉGLAGE PRODUIT
11	**73593530**	RESSORT AIGUILLE (1 x 10 pcs)
12	**93611900**	BOUTON PRODUIT W400 BELLARIA
14	**93611940**	RÉGLAGE AIR W400 BELLARIA
16	**03517600**	GÂCHETTE
21	**73810623**	ÉTOUPE + PRESSE ÉTOUPE (1 x 3 pcs)
○	**79208002**	POCHETTE D'ENTRETIEN inclus: presse étoupe + joints (rep.21), circlips axe gâchette (rep.17), appui clapet d'air (rep.13), guide clapet d'air (rep.7+7-1), clapet d'air (rep.8), ressort clapet d'air (rep.9), ressort d'aiguille (rep.11), axe de gâchette (rep.15)

Rep.	Code	Désignation
-	**IW26032**	ADAPTATEUR GODET JETABLE PPS (3M)
22	**14011001**	GODET GRAVITÉ PCG-6-PE (600ml) F16x150
22-1	**04002300**	COUVERCLE DE GODET PCG-6-PE
22-2	**77080020**	ANTIGOUTTES POUR GODET PCG-6-PE (1 x 5 pcs)
18	**73515500**	MICROFILTRES PETIT MODÈLE (250µ - rouge) (1 x 10 pcs)
18	**73515510**	MICROFILTRES PETIT MODÈLE (250µ - rouge) (1 x 100 pcs)
18	**77060015**	MICROFILTRES GRAND MODÈLE (200µ - blanc) (1 x 10 pcs)
18	**77060115**	MICROFILTRES GRAND MODÈLE (200µ - blanc) (1 x 100 pcs)
-	**150003A0**	MANOMÈTRE DE PRESSION HVC-1
-	**150011A0**	MANOMÈTRE DE PRESSION HVC-2 EURO
-	**87050010**	FILTRE D'AIR SOUS PISTOLET 1/4" - 1/4" MF
-	**77091052**	TUYAU D'AIR 10 x 18 MF EURO 12,5M
-	**930707A0**	KIT DE NETTOYAGE ESSENTIEL (x 10 PIÈCES)
19 - 20	**voir p.101**	ACCESSOIRES DE NETTOYAGE

PISTOLET POUR VERNIS

W-400 WB2 Classic plus

HIGH QUALITY

Classic plus **W-400 WB2**

CARACTÉRISTIQUES

- Pistolet manuel gravité idéal pour les vernis.
- Passage produit entièrement en Inox.
- Crosse ergonomique qui limite la fatigue du peintre.
- Corps chromé qui facilite l'entretien.
- Pas de joint entre la buse et le corps du pistolet pour plus de fiabilité.
- Réglage précis du débit d'air.
- Equipé de la buse à 3 ailettes brevetée.
- Efficacité de transfert supérieur à 80%.
- Faible consommation d'air: économie d'énergie.
- Homologué par tous les fabricants de peinture (page 33).

SolutionsPro

Retrouvez ce pistolet dans l'application SolutionsPro !
Gratuit, simple et ludique.
L'outil digital pour trouver la solution adaptée à votre besoin.

BUSE À AILETTES
TECHNOLOGIE DE **PRÉ-ATOMISATION**

SPLITNOZZLE™

MODÈLE	Ø mm	No.	bar	mℓ/min	Nℓ/min	mm
W-400 WB2-132G	1.3	WB2	1.8	160	390	300
W-400 WB2-142G	1.4					310
W-400 WB2-162G	1.6			250		340

• Raccord air: G1/4" • Raccord produit: M16 x 1.5mm
Poids: 380gr sans godet

PROKIT

Boîte carton
- W-400 WB2
- Godet PCG-6-PE 600 ml
- Brosse de nettoyage
- Clé de démontage

CODE PRODUIT

W-400 WB2	ø 1,3	ø 1,4	ø 1,6	ø 1,8
PRO KIT	13241416P	13241417P	13241418P	13241421P
PROJECTEUR (chapeau d'air + buse/ aiguille)	78834610	78828610	78822620	---
CHAPEAU D'AIR WB2	93624620			
BUSE + AIGUILLE	93634610	93628610	93622620	93635620

W-400 WB2 Classic plus

Kit de nettoyage ESSENTIEL

le CONSEIL du PRO

Code: 930707A0

Manomètre de pression HVC

Code: 150003A0

Tuyau d'air 10 x 18 MF EURO 12,5m

Code: 77091052

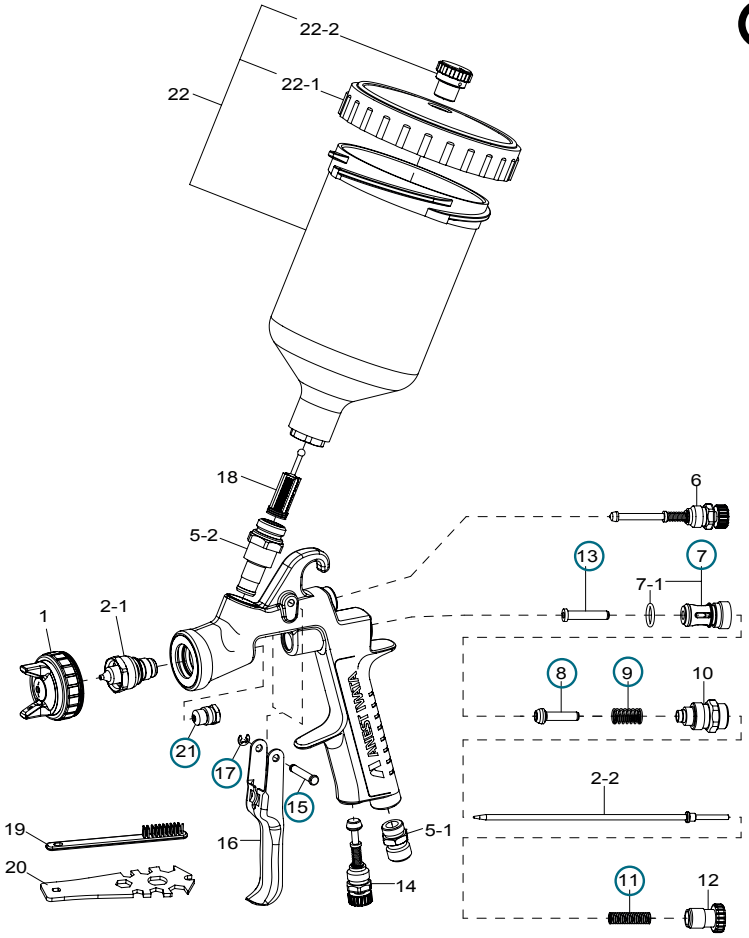

PIÈCES DÉTACHÉES ET ACCESSOIRES

Rep.	Code	Désignation
1	**93624620**	CHAPEAU D'AIR WB2
2-1 + 2-2	**voir page gauche**	BUSE + AIGUILLE
-	**03512600**	JOINT DE CHAPEAU NOIR
-	**03708240**	JOINT DE CHAPEAU BLANC
-	**73660300**	RACCORD AIR TOURNANT M1/4"
5-1	**03660300**	RACCORD AIR M1/4" BSP
5-2	**93650531**	RACCORD PRODUIT 16/150 INOX
6	**93842601**	RÉGLAGE FORME JET W400WB
10	**93844532**	GUIDE RÉGLAGE PRODUIT
11	**73593530**	RESSORT AIGUILLE (1 x 10 pcs)
12	**93594532**	BOUTON PRODUIT W400BWB
14	**93845531**	RÉGLAGE AIR W400WB
16	**03517600**	GÂCHETTE
21	**73810623**	ÉTOUPE + PRESSE ÉTOUPE (1 x 3 pcs)
◯	**79208002**	POCHETTE D'ENTRETIEN inclus: presse étoupe + joints (rep.21), circlips axe gâchette (rep.17), appui clapet d'air (rep.13), guide clapet d'air (rep.7+7-1), clapet d'air (rep.8), ressort clapet d'air (rep.9), ressort d'aiguille (rep.11), axe de gâchette (rep.15).

Rep.	Code	Désignation
-	**IW26032**	ADAPTATEUR GODET JETABLE PPS (3M)
22	**14011001**	GODET GRAVITÉ PCG-6-PE (600ml) F16x150
22-1	**04002300**	COUVERCLE DE GODET PCG-6-PE
22-2	**77080020**	ANTIGOUTTES POUR GODET PCG-6-PE (1 x 5 pcs)
18	**73515500**	MICROFILTRES PETIT MODÈLE (250µ - rouge) (1 x 10 pcs)
18	**73515510**	MICROFILTRES PETIT MODÈLE (250µ - rouge) (1 x 100 pcs)
18	**77060015**	MICROFILTRES GRAND MODÈLE (200µ - blanc) (1 x 10 pcs)
18	**77060115**	MICROFILTRES GRAND MODÈLE (200µ - blanc) (1 x 100 pcs)
-	**87050010**	FILTRE D'AIR SOUS PISTOLET 1/4" - 1/4" MF
-	**150003A0**	MANOMÈTRE DE PRESSION HVC-1
-	**150011A0**	MANOMÈTRE DE PRESSION HVC-2 EURO
-	**77091052**	TUYAU D'AIR 10 x 18 MF EURO 12,5M
-	**930707A0**	KIT DE NETTOYAGE ESSENTIEL (x 10 PIÈCES)
19-20	**voir p.101**	ACCESSOIRES DE NETTOYAGE

PISTOLET POUR BASE

W-400 WBX / LPH-400 Classic plus

HIGH QUALITY

Classic plus WBX

W400 WBX

LPH-400

LVLP

CARACTÉRISTIQUES

- Pistolet manuel gravité idéal pour les bases hydrodiluables.
- Passage produit entièrement en Inox.
- Crosse ergonomique qui limite la fatigue du peintre.
- Corps chromé qui facilite l'entretien.
- Pas de joint entre la buse et le corps du pistolet pour plus de fiabilité.
- Réglage précis du débit d'air.
- Equipé de la buse à ailettes brevetée.
- Efficacité de transfert supérieur à 80%.
- Faible consommation d'air: économie d'énergie.
- Chapeau WBX qui permet un jet large de près de 40cm.
- W400 WBX : technologie HIGH TEC / LPH400: technologie LVLP BASSE PRESSION.
- Finesse de particules pour obtenir des bases bien tendues.
- Homologué par tous les fabricants de peinture (page 33).

SolutionsPro

Retrouvez ce pistolet dans l'application SolutionsPro !
Gratuit, simple et ludique.
L'outil digital pour trouver la solution adaptée à votre besoin.

BUSE À AILETTES
TECHNOLOGIE DE **PRÉ-ATOMISATION**

SPLITNOZZLE™

MODÈLE	Ø mm	No.	bar	mℓ/min	Nℓ/min	mm
W-400 WBX-124G	1.2	WBX	2.0	150	370	360
W-400 WBX-134G	1.3			195		390
W-400 WBX-144G	1.4			200		

• Raccord air G1/4" • Raccord produit: M16 x 1.5mm • Poids: 380gr sans godet

MODÈLE	Ø mm	No.	bar	mℓ/min	Nℓ/min	mm
LPH-400 -124LV	1.2	LV4	1.1	90	270	260
LPH-400 -134LV	1.3			110		280
LPH-400 -144LV	1.4			130		290
LPH-400- 164LV	1.6			150		270

• Raccord air G1/4" • Raccord produit: M16 x 1.5mm • Poids: 380gr sans godet

CODE PRODUIT

W-400 WBX	ø 1,2	ø 1,3	ø 1,4
PRO KIT	13241422P	13241423P	13241424P
PROJECTEUR (chapeau d'air +buse/aiguille)	78827610	78834630	78828630
CHAPEAU D'AIR WBX	93622630		
BUSE + AIGUILLE	93627610	93634610	93628610

LPH-400	ø 1,2	ø 1,3	ø 1,4	ø 1,6
PRO KIT	13185812P	13185813P	13185814P	13185816P
CHAPEAU D'AIR LV4	93874601			
BUSE + AIGUILLE	93880600	93897600	93873600	93882600

PROKIT

Boîte carton
- W-400 WBX ou LPH-400
- Godet PCG-6-PE 600 ml
- Brosse de nettoyage
- Clé de démontage

W-400 WBX / LPH-400 Classic plus

Kit de nettoyage ESSENTIEL

le CONSEIL du PRO

Code: 930707A0

Manomètre de pression HVC

Code: 150003A0

Tuyau d'air 10 x 18 MF EURO 12,5m

Code: 77091052

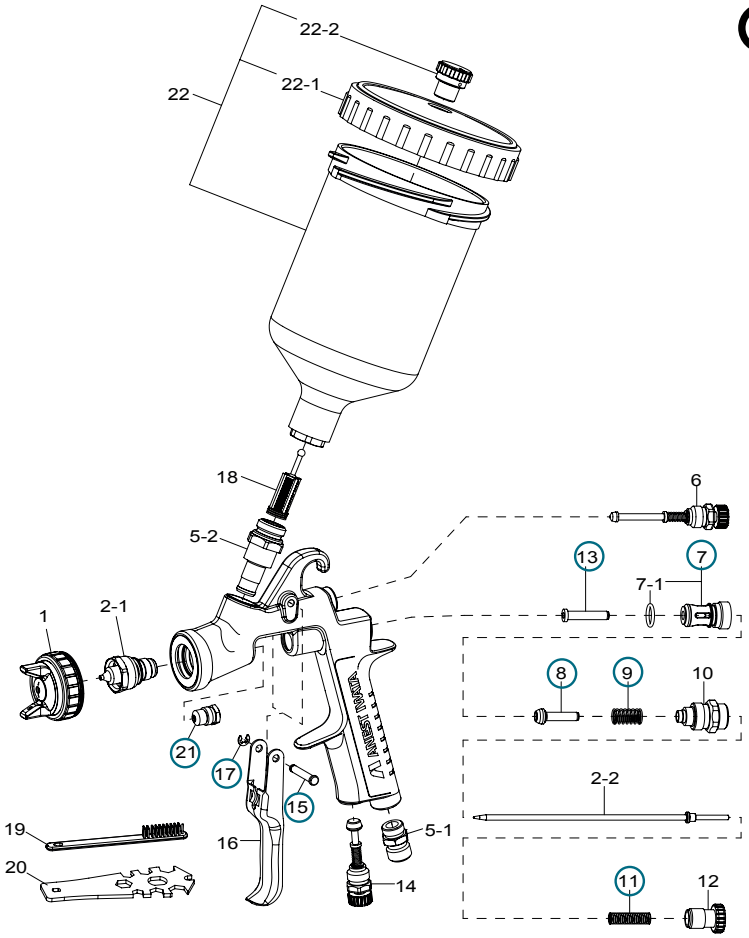

PIÈCES DÉTACHÉES ET ACCESSOIRES

Rep.	Code	Désignation
1	**93622630**	CHAPEAU D'AIR W400-WBX
1	**93874601**	CHAPEAU D'AIR LPH-400
2-1 + 2-2	**voir page gauche**	BUSE + AIGUILLE W400-WBX
2-1 + 2-2	**voir page gauche**	BUSE + AIGUILLE LPH-400
-	**03512600**	JOINT DE CHAPEAU NOIR
-	**03708240**	JOINT DE CHAPEAU BLANC
-	**73660300**	RACCORD AIR TOURNANT M1/4"
5-1	**03660300**	RACCORD AIR M1/4" BSP
5-2	**93650531**	RACCORD PRODUIT 16/150 INOX
6	**93842601**	RÉGLAGE FORME JET
10	**93844532**	GUIDE RÉGLAGE PRODUIT
11	**73593530**	RESSORT AIGUILLE (1 x 10 pcs)
12	**93594532**	BOUTON PRODUIT
14	**93845531**	RÉGLAGE AIR
16	**03517600**	GÂCHETTE
21	**73810623**	ÉTOUPE + PRESSE ÉTOUPE (1 x 3 pcs)
○	**79208002**	POCHETTE D'ENTRETIEN inclus: presse étoupe + joints (rep.21), circlips axe gâchette (rep.17), appui clapet d'air (rep.13), guide clapet d'air (rep.7+7-1), clapet d'air (rep.8), ressort clapet d'air (rep.9), ressort d'aiguille (rep.11), axe de gâchette (rep.15).

Rep.	Code	Désignation
-	**IW26032**	ADAPTATEUR GODET JETABLE PPS (3M)
22	**14011001**	GODET GRAVITÉ PCG-6-PE (600ml) F16X150
22-1	**04002300**	COUVERCLE DE GODET PCG-6-PE
22-2	**77080020**	ANTIGOUTTES PR GODET PCG-6-PE (1 x 5 pcs)
18	**73515500**	MICROFILTRES PETIT MODÈLE (250µ - rouge) - (1 x 10 pcs)
18	**73515510**	MICROFILTRES PETIT MODÈLE (250µ - rouge) - (1 x 100 pcs)
18	**77060015**	MICROFILTRES GRAND MODÈLE (200µ - blanc) - (1 x 10 pcs)
18	**77060115**	MICROFILTRES GRAND MODÈLE (200µ - blanc) - (1 x 100 pcs)
-	**87050010**	FILTRE D'AIR SOUS PISTOLET 1/4" - 1/4" MF
-	**150003A0**	MANOMÈTRE DE PRESSION HVC-1
-	**150011A0**	MANOMÈTRE DE PRESSION HVC-2 EURO
-	**77091052**	TUYAU D'AIR 10 x 18 MF EURO 12,5M
-	**930707A0**	KIT DE NETTOYAGE ESSENTIEL (x 10 PIÈCES)
19-20	**voir page 101**	ACCESSOIRES DE NETTOYAGE

PISTOLET POUR APPRÊTS

AZ3 HTE-S Impact

version
CHROMÉE

CARACTÉRISTIQUES

- Pistolet manuel gravité AIRGUNSA idéal pour les apprêts haut de gamme ("mouillés sur mouillés"), les sous-couches et les applications industrielles.
- Passage produit en Inox.
- Chapeau d'air haute performance qui permet d'obtenir une répartition de jet large.
- Délivre un jet homogène.
- Crosse ergonomique qui limite la fatigue du peintre.
- Corps chromé: entretien facile.
- Homologué par tous les fabricants de peinture (page 33).

PERSONNALISATION SUR DEMANDE (quantité minimum requise: 100 pièces)

SolutionsPro

Retrouvez ce pistolet dans l'application SolutionsPro !
Gratuit, simple et ludique.
L'outil digital pour trouver la solution adaptée à votre besoin.

CHAPEAU **HAUTE PERFORMANCE**
FINESSE ET RÉPARTITION DU JET HOMOGÈNE POUR LES APPRÊTS WB ET HS.

version
NOIRE

MODÈLES	Ø mm	No.	bar	mℓ/min	Nℓ/min	mm
AZ3 HTE-S IMPACT	1.2	HTE-S1	2.5	250	375	190
AZ3 HTE-S IMPACT	1.3			275		210
AZ3 HTE-S IMPACT	1.4			290		230
AZ3 HTE-S IMPACT	1.6	HTE-S2		300	362	
AZ3 HTE-S IMPACT	1.8			335		250
AZ3 HTE-S IMPACT	2.0			375		270

• Raccord air: G1/4" M • Raccord produit: G1/4" F
Poids: 517gr sans godet

CODE PRODUIT

AZ3 HTE-S impact	ø 1,2	ø 1,3	ø 1,4
PISTOLET version chromé	W0SPG91AG12C	W0SPG91AG13C	W0SPG91AG14C
PISTOLET version chromé godet UV	W0SPG91AG12CUV	---	W0SPG91AG14CUV
PISTOLET version noire	---	W0SPG90AG13C	W0SPG90AG14C
CHAPEAU D'AIR HTE-S1	W2CAP90AG12		
BUSE + AIGUILLE	W2ADU90AG12	W2ADU90AG13	W2ADU90AG14

PROKIT

Boîte carton
- AZ3 HTE-S IMPACT
- Godet 600 ml
- Clé de démontage

AZ3 HTE-S impact	ø 1,6	ø 1,8	ø 2,0
PISTOLET version chromé	W0SPG91AG16C	W0SPG91AG18C	W0SPG91AG20C
PISTOLET version noire	W0SPG90AG16C	W0SPG90AG18C	W0SPG90AG20C
CHAPEAU D'AIR HTE-S2	W2CAP90AG16		
BUSE + AIGUILLE	W2ADU90AG16	W2ADU90AG18	W2ADU90AG20

Kit de nettoyage ESSENTIEL

le CONSEIL du PRO

Code: 930707A0

Microfiltres 297µ 50 MESH pour godet 600 CC

Code: W2KIT06 (1 x 5)

Tuyau d'air 10 x 18 MF EURO 12,5m

Code: 77091052

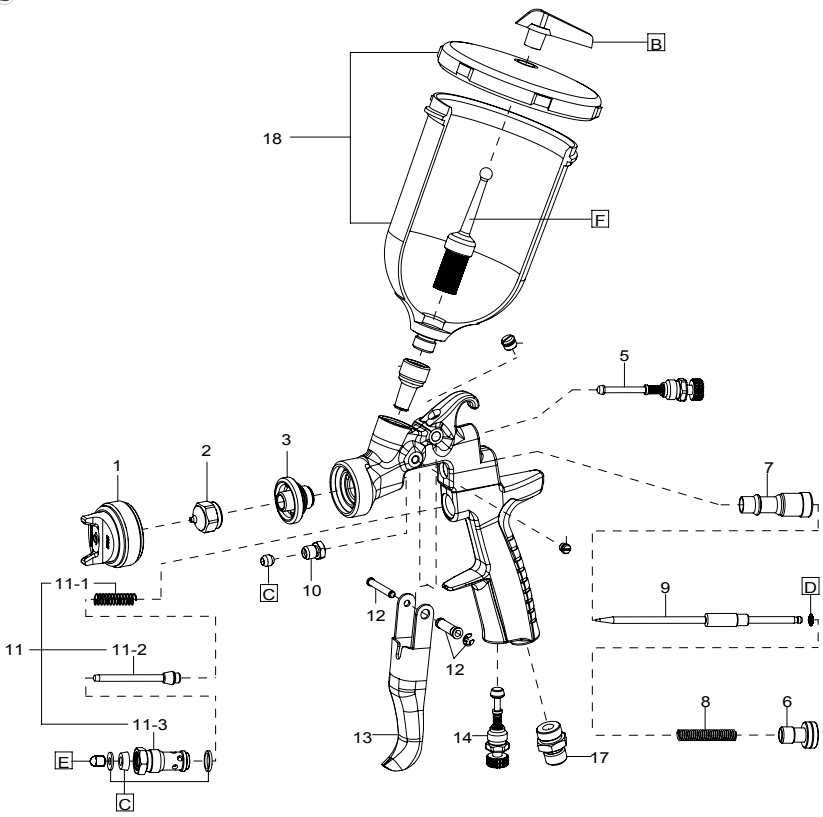

PIÈCES DÉTACHÉES ET ACCESSOIRES

Rep.	Code	Désignation
1	**voir page gauche**	CHAPEAU D'AIR
2+9	**voir page gauche**	BUSE + AIGUILLE
3	**W3COM3050**	DIFFUSEUR D'AIR*
5	**93842601**	RÉGLAGE DE JET
6	**W2COM6077**	BOUTON PRODUIT
7	**W2010140900**	GUIDE AIGUILLE
8	**W2010140800**	RESSORT D'AIGUILLE
10	**W2010140600**	PRESSE ÉTOUPE sans joint
11+E	**W2COM6080**	GUIDE + CLAPET + RESSORT + EMBOUT VALVE
12	**W2COM4041**	AXE DE GÂCHETTE
13	**W2COM6051**	GÂCHETTE
14	**93845531**	RÉGLAGE AIR
17	**W2COM5039**	RACCORD AIR M1/4"
C	**W2KIT56**	POCHETTE DE JOINTS (1 x 4 pcs)
D	**W2KIT33**	POCHETTE DE RONDELLES RESSORT AIGUILLE (1 x 10 pcs)

Rep.	Code	Désignation
18	**W0CUPAZ90**	GODET GRAVITÉ AKULON 600ml
-	**W0CUPAZ91**	GODET NOIR SPÉCIAL UV 600CC
B	**W2KIT07**	ANTIGOUTTES (1 x 5 pcs)
F	**W2KIT06**	MICROFILTRES (297µ / 50 MESH) (1 x 5 pcs)
-	**87050010**	FILTRE D'AIR SOUS PISTOLET 1/4" - 1/4" MF
-	**150003A0**	MANOMÈTRE DE PRESSION HVC-1
-	**77091052**	TUYAU D'AIR 10 x 18 MF EURO 12,5M
-	**930707A0**	KIT DE NETTOYAGE ESSENTIEL (x 10 PIÈCES)
-	**voir page 101**	ACCESSOIRES DE NETTOYAGE

* Important : doit être collé dans le corps du pistolet

PISTOLET POUR APPRÊTS

AZ3 HTE 2 AV

CARACTÉRISTIQUES

- Pistolet manuel gravité AIRGUNSA idéal pour les sous-couches, les teintes, les vernis, les peintures anti-corrosion.
- Crosse ergonomique qui limite la fatigue du peintre.
- Réglage de jet et du débit d'air précis.
- Corps en aluminium polis: entretien facile.
- Large choix de diamètres de buse.

Retrouvez ce pistolet dans l'application SolutionsPro !
Gratuit, simple et ludique.
L'outil digital pour trouver la solution adaptée à votre besoin.

MODÈLES	Ø mm	No.	bar	mℓ/min	Nℓ/min	mm
AZ3 HTE 2	1.0	10-15HTE	2.0	80	200	180
	1.3			140		240
	1.5			160		260
	1.8	18-20HTE		250	215	300
	2.0			300		340
	2.5	25HTE	3.0	450	280	360
	2.8	28-30HTE		540	300	380
	3.0			560		400
	3.5	35HTE		600		420

• Raccord air: G1/4" • Raccord produit: G1/4"
Poids: 517gr sans godet

CODE PRODUIT

AZ3 HTE 2	ø 1,0	ø 1,3	ø 1,5
AZ3 HTE 2 AV + GODET 600 ml avec réglage d'air	W0SPG81AG10C	W0SPG81AG13C	W0SPG81AG15C
CHAPEAU D'AIR	W2CAP80AG15	W2CAP80AG15	W2CAP80AG15
BUSE + AIGUILLE	W2010133500	W2010133600	W2010133700

AZ3 HTE 2	ø 1,8	ø 2,0	ø 2,5
AZ3 HTE 2 AV + GODET 600 ml avec réglage d'air	W0SPG81AG18C	W0SPG81AG20C	W0SPG81AG25C
CHAPEAU D'AIR	W2CAP80AG18	W2CAP80AG18	W2CAP80AG25
BUSE + AIGUILLE	W2010133800	W2010133900	W2010134000

AZ3 HTE 2	ø 2,8	ø 3,0	ø 3,5
AZ3 HTE 2 AV + GODET 600 ml avec réglage d'air	W0SPG81AG28C	W0SPG81AG30C	W0SPG81AG35C
CHAPEAU D'AIR	W2CAP80AG30	W2CAP80AG30	W2CAP80AG35
BUSE + AIGUILLE	W2010134300	W2010134100	W2010134200

PROKIT

Boîte carton
- AZ3 HTE 2
- Godet 600 ml

Air Gunsa ANEST IWATA Group

AZ3 HTE 2 / AZ3 HTE 2 AV

Kit de nettoyage ESSENTIEL

le CONSEIL du PRO

Code: 930707A0

Manomètre de pression HVC

Code: 150003A0

Tuyau d'air 10 x 18 MF EURO 12,5m

Code: 77091052

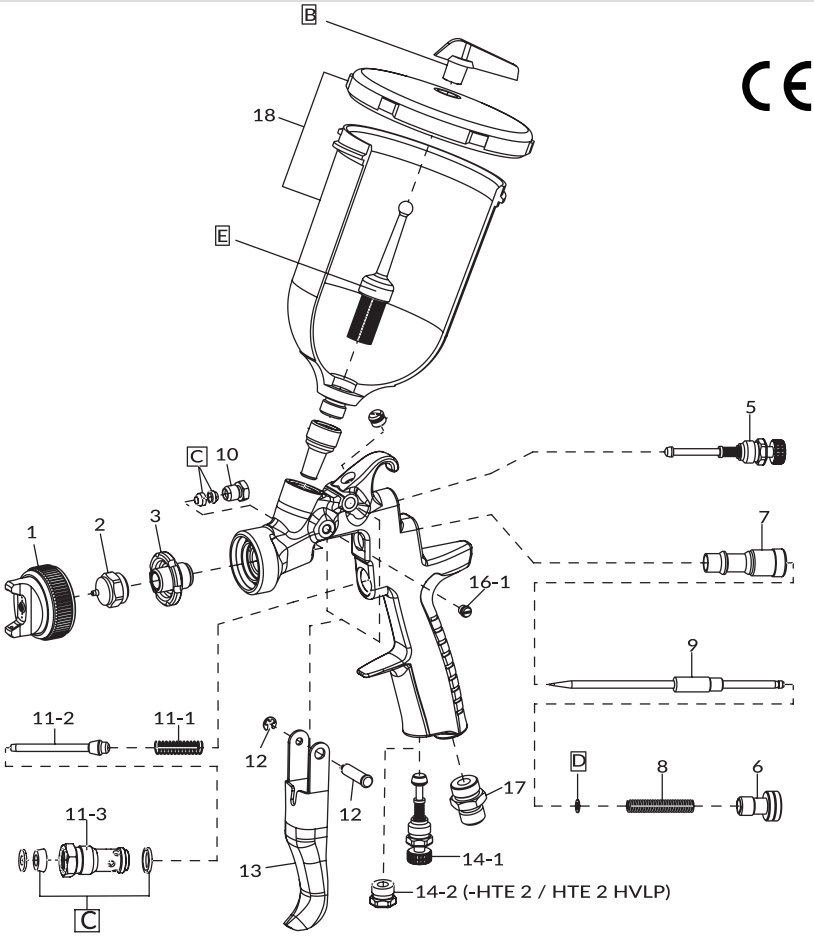

PIÈCES DÉTACHÉES ET ACCESSOIRES

Rep.	Code	Désignation
1	**voir page gauche**	CHAPEAU D'AIR AZ3 HTE 2 / AZ3 HTE 2 AV
2+9	**voir page gauche**	BUSE + AIGUILLE AZ3 HTE 2 / AZ3 HTE 2 AV
3	**W2010140200**	DIFFUSEUR D'AIR
5	**93842601**	RÉGLAGE DU JET HTE / AV
6	**W2010141000**	BOUTON PRODUIT
7	**W2010140900**	GUIDE AIGUILLE
8	**W2010140800**	RESSORT AIGUILLE
10	**W2010140600**	PRESSE ÉTOUPE sans joint
11	**W2010120100**	GUIDE + CLAPET + RESSORT
12	**W2COM4001**	AXE DE GÂCHETTE
13	**W2COM6051**	GÂCHETTE
14-1	**93845531**	RÉGLAGE D'AIR
14-2	**93625371**	BOUCHON
17	**W2COM5000**	RACCORD D'AIR M1/4"
18	**W0012820100**	GODET GRAVITÉ AKULON 600ml 1/4M" (SANS FILTRE) LIVRÉ D'ORIGINE

Rep.	Code	Désignation
18+E	**W0CUPAZ41**	GODET GRAVITÉ AKULON 600ml 1/4M" OPTION (AVEC ANTIGOUTTES + FILTRE)
C	**W2KIT56**	POCHETTE DE JOINTS (1 x 4 pcs)
D	**W2KIT33**	POCHETTE DE RONDELLES RESSORT AIGUILLE (1 x 10 pcs)
E	**W2KIT06**	MICROFILTRES (297µ / 50 MESH) (1 x 5 pcs)
B	**W2KIT07**	ANTIGOUTTES (1 x 5 pcs)
-	**150003A0**	MANOMÈTRE DE PRESSION HVC-1
-	**77091052**	TUYAU D'AIR 10 x 18 MF EURO 12,5M

Pièces détachées | AZ3 HTE 2 Pressurisé (ancien modèle)		
-	**0010002700**	TUYAU AIR DIAM 4mm
-	**W3COM4030**	RACCORD COUDÉ
-	**W3COM4033**	VIS PR RACCORD COUDÉ
-	**W2KIT32**	JOINT DE COUVERCLE PR GODET PRESSURISÉ

PISTOLET PETITES RÉPARATIONS SMART REPAIR

ANEST IWATA

W-300 I W-300 WB

PREMIUM QUALITY

W-300

CARACTÉRISTIQUES

- Pistolet manuel gravité idéal pour les petites réparations, type SMART REPAIR.
- Passage produit en Inox.
- Haut taux de transfert, supérieur à 72% qui offre une importante économie de produit.
- Haut taux de transfert, jusqu'à 80% pour le modèle W-300WB, équipé de la buse à 3 ailettes brevetée.
- Crosse ergonomique qui limite la fatigue du peintre.
- Corps chromé: entretien facile.
- Pas de joint entre la buse et le corps du pistolet pour plus de fiabilité.
- Aiguille et clapet d'air en ligne: effort réduit sur la gâchette.
- Très faible consommation d'air.
- Homologué par tous les fabricants de peinture (page 33).

SolutionsPro

Retrouvez ce pistolet dans l'application SolutionsPro !
Gratuit, simple et ludique.
L'outil digital pour trouver la solution adaptée à votre besoin.

SMART REPAIR

A3
A4

Réparation rapide de zones endommagées.
La réparation doit rentrer dans un format type A4/A3.

W-300WB

Buse à ailettes.
Pour les petites réparations (base ou vernis)

MODÈLES	Ø mm	No.	bar	mℓ/min	Nℓ/min	mm
W300-081G	0.8	E1	2.5	60	80	100
W300-101G	1.0	K1		100	145	130
W300-132G	1.3	H2		160	225	175
W300 WB-101G (buse à ailettes)	1.0	WB1	1.5	65	190	230
W300 WB-121G (buse à ailettes)	1.2			100		240
W300 WB-141G (buse à ailettes)	1.4			125		250

• Raccord air: G1/4" • Raccord produit: G1/4" • Poids: 320gr sans godet

BUSE À AILETTES
TECHNOLOGIE DE **PRÉ-ATOMISATION**

SPLITNOZZLE™

CODE PRODUIT

W-300	ø 0,8	ø 1,0	ø 1,3
PRO KIT avec godet PCG 2P-2 de 200ml	13241825P	13241815P	13241805P
CHAPEAU D'AIR E1	93689610	---	---
CHAPEAU D'AIR K1		93735610	---
CHAPEAU D'AIR H2	---	---	93696610
BUSE + AIGUILLE	93590621	93600621	93666610P

W-300 WB	ø 1,0	ø 1,2	ø 1,4
PRO KIT avec godet PCG 2P-2 de 200ml	13241515P	13241525P	13241505P
CHAPEAU D'AIR WB	93592621		
BUSE + AIGUILLE	93602620	93591620	93595620

PROKIT

Boîte carton
- W-300 ou W-300WB
- Godet PCG-2P-2 200 ml
- Brosse de nettoyage
- Clé de démontage

PISTOLET PETITES RÉPARATIONS SMART REPAIR

W-300 I W-300WB

Godet gravité 600ml

Code: W0CUPAZ41IN
(sans filtre)

Manomètre
de pression HVC-1

Code: 150003A0

Tuyau d'air 10 x 18 MF
EURO 12,5m

Code: 77091052

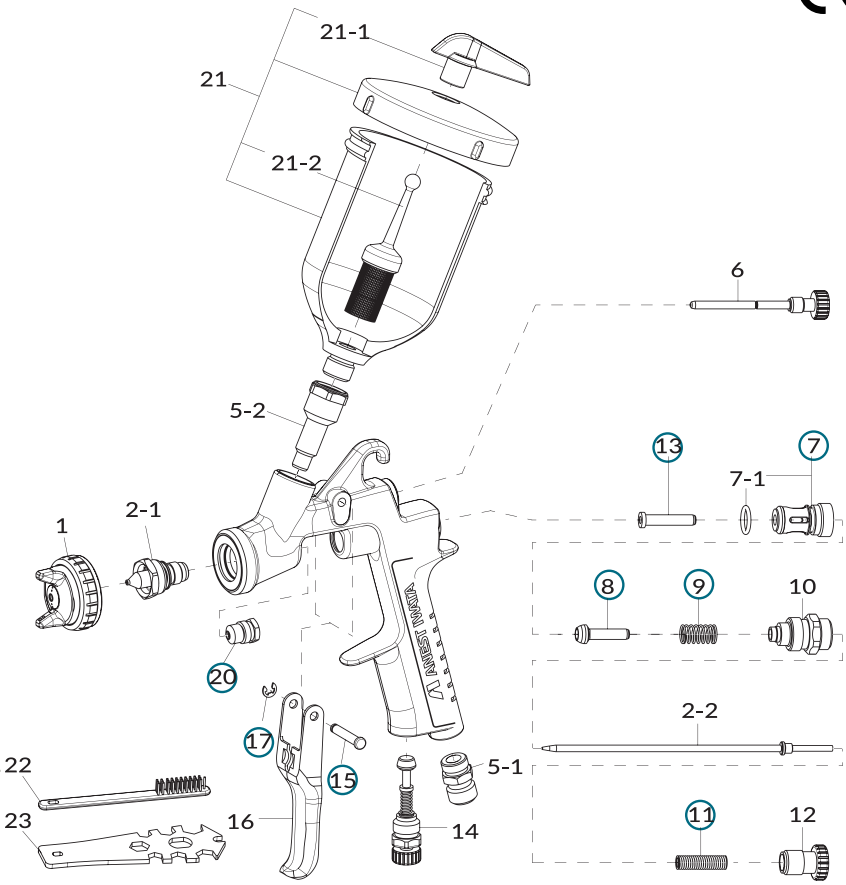

PIÈCES DÉTACHÉES ET ACCESSOIRES

Rep.	Code	Désignation
1	**voir page gauche**	CHAPEAU D'AIR W-300 K1 / H2
1	**93592621**	CHAPEAU D'AIR W-300WB
2-1 + 2-2	**voir page gauche**	BUSE + AIGUILLE W-300
2-1 + 2-2	**voir page gauche**	BUSE + AIGUILLE W-300WB
-	**03576530**	JOINT DE CHAPEAU NOIR W300
5-1	**03660300**	RACCORD AIR M1/4" BSP
5-2	**03575620**	RACCORD PRODUIT INOX F1/4" BSP
6	**03577620**	RÉGLAGE FORME DE JET
10	**93844532**	GUIDE RÉGLAGE PRODUIT
12	**93594532**	BOUTON PRODUIT
14	**93845531**	RÉGLAGE D'AIR
16	**03597530**	GÂCHETTE
20	**73810623**	ÉTOUPE + PRESSE ÉTOUPE (1 x 3 pcs)
○	**79208002**	POCHETTE D'ENTRETIEN inclus: presse étoupe + joints (rep.20), circlips axe gâchette (rep.17), appui clapet d'air (rep.13), guide clapet d'air (rep.7+7-1), clapet d'air (rep.8), ressort clapet d'air (rep.9), ressort d'aiguille (rep.11), axe de gâchette (rep.15).

Rep.	Code	Désignation
21	**W0CUPAZ40IN**	GODET GRAVITÉ PCG-2P-2B-AZ 200ML 1/4"M INOX (W300/LPH300) (SANS FILTRE)
21	**W0CUPAZ90**	GODET GRAVITÉ 600ML 1/4"M INOX
21-1	**W2KIT07**	ANTIGOUTTES POUR GODET PCG2 / PCG52B (1 x 5 pcs)
21-2	**W2KIT06**	MICROFILTRES POUR GODET PCG2 / PCG52B (297µ / 50 MESH) (1 x 5 pcs)
-	**ZKZ7373**	JOINT NYLON POUR GODET PCG2
-	**IW26036**	RACCORD GODET JETABLE PPS (3M)
-	**89500600**	BOUCHON NOIR ANTI UV
-	**150003A0**	MANOMÈTRE DE PRESSION HVC-1
-	**150025A0**	MANOMÈTRE DE PRESSION STD
-	**77091052**	TUYAU D'AIR 10 x 18 MF EURO 12,5M
22 - 23	**voir page 101**	ACCESSOIRES DE NETTOYAGE

PISTOLET PETITES RÉPARATIONS SMART & SPOT REPAIR

AZ4 HTE-S IMPACT Junior

APPRÊT spot repair

Avec godet 200cc ou 70 cc

CARACTÉRISTIQUES

- Pistolet manuel gravité AIRGUNSA idéal pour l'application d'apprêt en Spot et Smart Repair.
- Impact plat et uniforme : application homogène.
- Atomisation nécessitant peu de pression pour un impact fin et précis.
- Double étanchéité : aucun joint dans la tête pour un entretien facile et économique.
- Corps en revêtement PTFE noir : entretien facile.
- Gâchette ultra-souple : contrôle parfait des petites applications
- Pièces interchangeables avec le modèle AZ3 HTE 2.

SPOT REPAIR

Réparation rapide de petites zones endommagées.
La réparation doit rentrer dans un format type A5.

APPRÊT SPOT REPAIR

MODÈLES	Ø mm	No.	bar	mℓ/min	Nℓ/min	mm
AZ4 HTE-S	0.8	AZ4-1	1.0	50	105	120
	1.0			65		150
	1.2			80		160
	Raccord d'air: G1/4" - Raccord produit: G1/4"					

CODE PRODUIT

AZ4 HTE-S	ø 0,8	ø 1,0	ø 1,2
AZ4 HTE-S - godet 200cc	13000710	13000720	13000730
AZ4 HTE-S - godet 70cc	13001130	13001140	13001150
AZ4 HTE-S - godet 200cc **UV**	13000710UV	13000720UV	13000730UV
AZ4 HTE-S - godet 600cc **UV**	---	13001140UV	13001150UV
CHAPEAU D'AIR - AZ4-1	93003740		
BUSE + AIGUILLE	93004580	93004590	93004600

INDUSTRIEL

Avec godet 600 cc ou 200 cc

INDUSTRIEL (PEINTURE / APPRÊT)

MODÈLES	Ø mm	No.	bar	mℓ/min	Nℓ/min	mm
AZ4 HTE-S	1.5	AZ4-2	2.5	195	240	165
	1.8			275	245	185
	Raccord air: G1/4" - Raccord produit: G1/4"					

AZ4 HTE-S	ø 1,5	ø 1,8
AZ4 HTE-S - godet 600cc	13001160	13001170
AZ4 HTE-S - godet 200cc	13000750	13000980
AZ4 HTE-S - godet 200cc	13000750UV	---
CHAPEAU D'AIR - AZ4-2	93003750	
BUSE + AIGUILLE	93004620	93005650

PROKIT

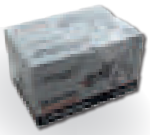

Boîte carton
- AZ4 HTE-S IMPACT Junior
- Godet 70cc ou 200cc ou 600cc

Retrouvez ce pistolet dans l'application SolutionsPro !
Gratuit, simple et ludique.
L'outil digital pour trouver la solution adaptée à votre besoin.

Ed. AIFCAR V1 - 12 2025 - Photos non contractuelles - sous réserves de modifications techniques et tarifaires.

Bouchon protection anti-UV
Code: 89500500

Kit de nettoyage ESSENTIEL
Code: 930707A0

Manomètre de pression HVC-1
Code: 150003A0

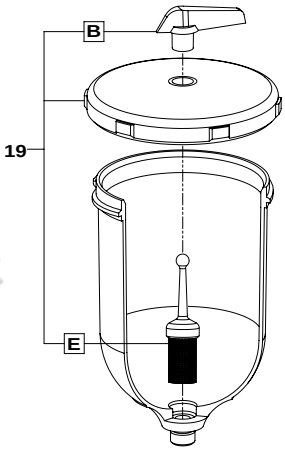

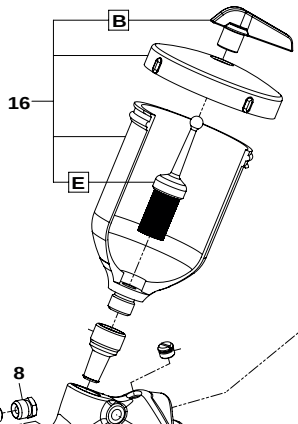

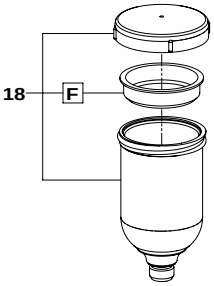

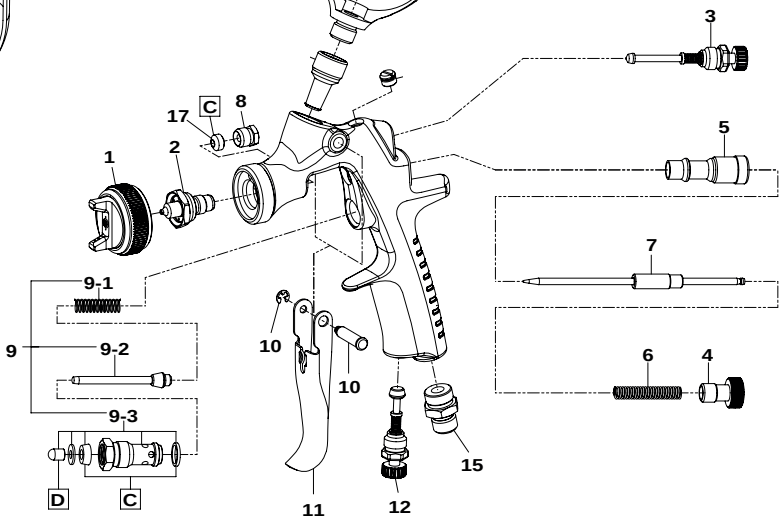

PIÈCES DÉTACHÉES ET ACCESSOIRES

Rep.	Code	Désignation
1	**voir page gauche**	CHAPEAU D'AIR
2 + 7	**voir page gauche**	BUSE + AIGUILLE
3	**93842601**	RÉGLAGE FORME DE JET
4	**W2010141000**	BOUTON RÉGLAGE PRODUIT
5	**W2010140900**	GUIDE AIGUILLE
6	**W2010140800**	RESSORT AIGUILLE
8	**W2COM3011**	PRESSE ÉTOUPE
9	**W2COM6080**	GUIDE CLAPET/RESSORT
10	**W2COM4001**	AXE DE GÂCHETTE
11	**93003810**	GÂCHETTE
12	**93845531**	RÉGLAGE D'AIR
15	**W2COM5000**	RACCORD D'AIR
C	**93005550**	POCHETTE DE JOINTS (x3)
D	**W2KIT37**	BOUCHON ANTI-FRICTION (x5)
-	**89500500**	BOUCHON UV POUR AZ4

Rep.	Code	Désignation
GODET GRAVITÉ PCG-2P-2 200cc		
16	**W0CUPAZ40IN**	GODET GRAVITÉ PCG-2P-2 200cc
B	**W2KIT07**	ANTIGOUTTES (x 5 pcs)
E	**W2KIT06**	FILTRES 50 Mesh (297µ) (x 5 pcs)
GODET GRAVITÉ PCG-1P-2 70cc		
18	**13001200**	GODET GRAVITÉ PCG-1P-2 70cc
G	**W2KIT52**	ANTIGOUTTES (x 3 pcs)
GODET GRAVITÉ PCG-6P-2-AZ 600cc		
19	**W0CUPAZ90**	GODET GRAVITÉ PCG-6P-2-AZ 600cc
B	**W2KIT07**	ANTIGOUTTES (x 5 pcs)
E	**W2KIT06**	FILTRES 50 Mesh (297µ) (x 5 pcs)
GODET GRAVITÉ NOIR UV		
	140025A0	GODET GRAVITÉ NOIR UV 200cc
	W0CUPAZ91	GODET GRAVITÉ NOIR UV 600cc

	930171A0	CLÉ DE DÉMONTAGE UNIVERSELLE

PISTOLET PETITES RÉPARATIONS SPOT REPAIR

ANEST IWATA

LPH-80

PREMIUM QUALITY

LPH80
avec godet 70 ml

CARACTÉRISTIQUES

- Pistolet manuel gravité idéal pour le SPOT REPAIR et la micro-réparation (base et vernis).
- Technologie LVLP (LOW PRESSURE / LOW VOLUME) basse pression.
- Passage produit en Inox.
- Haut taux de transfert qui offre une importante économie de produit.
- Délivre un jet précis, finesse d'atomisation.
- Crosse ergonomique qui limite la fatigue du peintre.
- Corps chromé: entretien facile.
- Compact et léger (seulement 205 gr).
- Pas de joint entre la buse et le corps du pistolet pour plus de fiabilité.
- Homologué par tous les fabricants de peinture (page 33).

SolutionsPro

Retrouvez ce pistolet dans l'application SolutionsPro !
Gratuit, simple et ludique.
L'outil digital pour trouver la solution adaptée à votre besoin.

SPOT REPAIR

Réparation rapide de petites zones endommagées.
La réparation doit rentrer dans un format type A5.

LPH80
avec godet 250 ml

MODÈLES	Ø mm	No.	bar	mℓ/min	Nℓ/min	mm
LPH-80-044G	0.4	E4	1.0	10	60	55
LPH-80-064G	0.6			30		80
LPH-80-084G	0.8			45		100
LPH-80-104G	1.0			60		130
LPH-80-124G	1.2			75		140

• Raccord air: G1/4" • Raccord produit: G1/8"
Poids: 205gr sans godet

CODE PRODUIT

LPH-80	ø 0,4	ø 0,6	ø 0,8	ø 1,0	ø 1,2
PISTOLET avec 2 godets 70ml + 250ml	131807071	131807171	131807471	131807271	131807371
PISTOLET avec godet **70ml UV**	---	---	131807471UV	131807271UV	131807371UV
PROJECTEUR*	73570600	73568600	73761530	73560600	73760530
CHAPEAU D'AIR E4	93662600				
BUSE	93570600	93568600	93761530	93560600	93760530
AIGUILLE	93891600	93890600		93886600	

* Le projecteur comprend chapeau d'air + buse + aiguille.

PROKIT

Boîte carton
- LPH80
- 2 Godets 250ml + 70ml
- Brosse de nettoyage
- Goupillon

PISTOLET PETITES RÉPARATIONS SPOT REPAIR

LPH-80

Godet 70ml raccord INOX

Code: 13678980

Godet 250ml raccord INOX

Code: VPE250

Tuyau d'air 10 x 18 MF EURO 12,5m

Code: 77091052

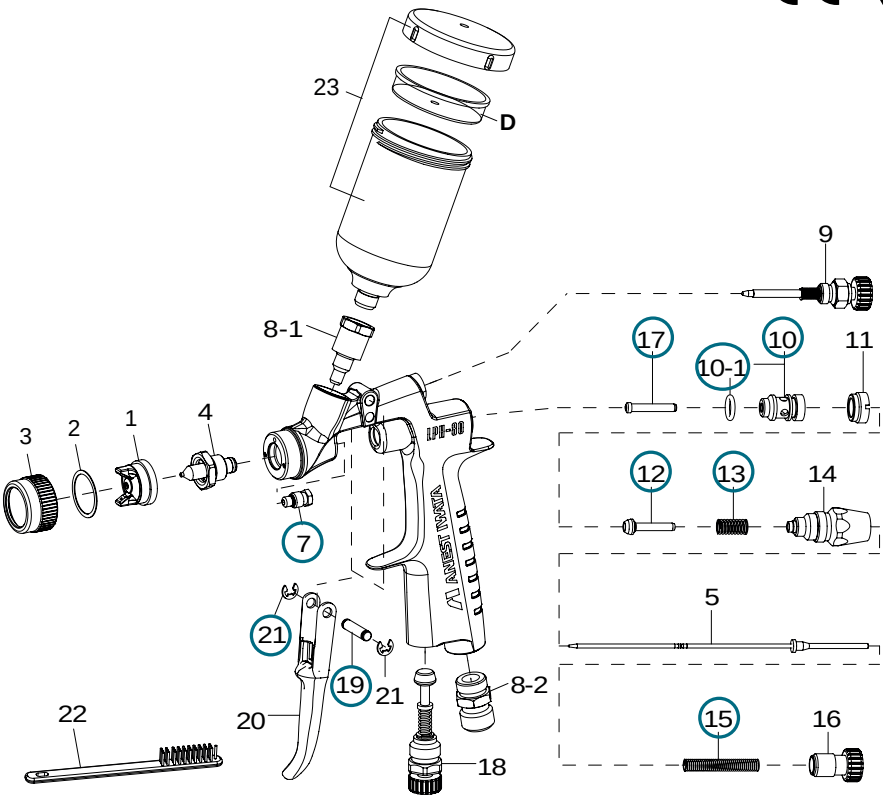

PIÈCES DÉTACHÉES ET ACCESSOIRES

Rep.	Code	Désignation
1	**93662600**	CHAPEAU D'AIR E4
4	**voir page gauche**	BUSE
5	**voir page gauche**	AIGUILLE
2	**03558600**	JOINT DE CHAPEAU
3	**93559601**	BAGUE DE CHAPEAU
7	**73940892**	PRESSE ÉTOUPE (1 x 2 pcs)
8-1	**93753530**	RACCORD PRODUIT INOX F1/8" BSP
8-2	**03660300**	RACCORD AIR M1/4
9	**93748530**	RÉGLAGE FORME JET
11	**03011880**	VIS DE BLOCAGE
14	**03936880**	GUIDE RÉGLAGE PRODUIT
15	**73015880**	RESSORT D'AIGUILLE (1 x 5 pcs)
16	**93754530**	BOUTON PRODUIT
17	**93006881**	APPUI DE CLAPET D'AIR
18	**93845531**	RÉGLAGE D'AIR
20	**03162890**	GÂCHETTE
21	**03912030**	CIRCLIPS AXE GÂCHETTE (1 x 2 pcs)
○	**79068001**	POCHETTE D'ENTRETIEN inclus: guide clapet (rep.10+10-1), clapet d'air (rep.12), ressort clapet d'air (rep.13), axe de gâchette (rep.19), presse étoupe (rep.7), ressort d'aiguille (rep.15), appui clapet d'air (rep.17), circlips (rep.21).

Rep.	Code	Désignation
23	**13678980**	GODET 70ml M1/8"
-	**VPE250**	GODET 250ml M1/8" (avec antigoutte)
	13000230	GODET NOIR SPÉCIAL UV 70ml M1/8"
-	**IW26480**	RACCORD GODET JETABLE 3M (PPS)
	W2KIT06	FILTRE 50 MESH POUR GODET 250 ml (1 x 5 pcs)
D	**W2KIT52**	ANTIGOUTTES GODET 70ml (1 x 3 pcs)
-	**77091052**	TUYAU D'AIR 10 x 18 MF EURO 12,5M
	93280881	CLÉ DE DÉMONTAGE LPH80
22	**voir page 101**	ACCESSOIRES DE NETTOYAGE
	930701A0	ADAPTATEUR LPH-80 POUR GODET 200ml
	W0CUPAZ40	GODET 200 ml
	140025A0	GODET NOIR UV 200mL (SS FILTRE) G1/4" MALE

PISTOLETS POUR PRODUITS UV

Pistolet pour petite surface - **SPOT REPAIR**

CARACTÉRISTIQUES

PISTOLET LPH-80 AVEC GODET NOIR UV

- Utilisation pour les apprêts et vernis UV.
- Idéal pour le Spot Repair (petites zones endommagées, format type A5)
- Technologie LVLP (LOW PRESSURE / LOW VOLUME) basse pression.
- Godet gravité noir, pour protéger la peinture.
- Passage produit en Inox.
- Largeur de jet de 55 à 140mm.

CODE PRODUIT

LPH-80	ø 1,0	ø 1,2
PISTOLET avec **1 godet 70ml UV**	131807271UV	131807371UV

Pièces détachées disponibles en page 49.

Pistolet pour **GRANDE SURFACE**

CARACTÉRISTIQUES

W400 BELLARIA UV AVEC GODET NOIR UV

- Pistolet manuel gravité idéal pour les apprêts et vernis UV.
- Passage produit entièrement en Inox.
- Largeur de jet de 300 à 340mm.

CODE PRODUIT

W-400 Belllaria	ø 1,0	ø 1,2
PRO KIT pour godet UV	13328511PUV	13328512PUV

Pièces détachées disponibles en page 35.

ANEST IWATA

BUSE STANDARD		BUSE À AILETTES
	0,05 bar	
	0,1 bar	
	0,2 bar	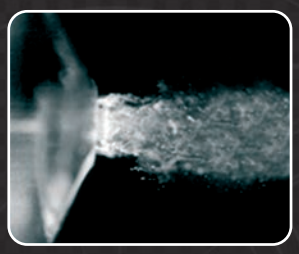
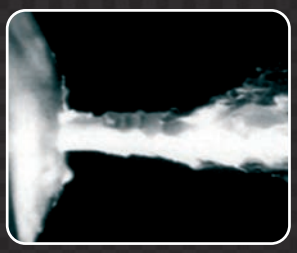	**0,3** bar	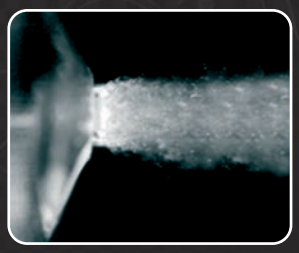
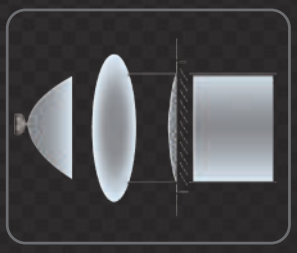		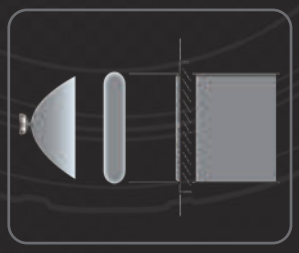

Mallettes 2 ou 3 pistolets CONCEPT PRO

MALLETTE CONCEPT PRO comprenant :

- 2 ou 3 pistolets avec godets parmi **W-400 Bellaria, W-400 WBX, AZ3 Impact et AZ3 HTE 2**
- 1 manomètre
- 1 kit de nettoyage Essentiel
- 2 ou 3 raccords rapides
- 1 sachet de 5 bouchons de couleurs pour identifier chaque pistolet

W-400 WBX
POUR BASES

W-400 BELLARIA
POUR VERNIS

AZ3 HTE 2
POUR APPRÊTS

AZ3 IMPACT
POUR APPRÊTS

MALLETTE 2 PISTOLETS APPRÊTS / BASE

MODELES	REF.
W-400 BELLARIA Ø1.4 + **AZ3 IMPACT** Ø1.6	CP2-1501416
W-400 BELLARIA Ø1.4 + **AZ3 HTE 2** Ø1.5	CP2-1601415
W-400 WBX Ø1.3 + **AZ3 IMPACT** Ø1.6	CP2-1301316

MALLETTE 2 PISTOLETS BASE / VERNIS

MODELES	REF.
W-400 BELLARIA Ø1.3 + **W-400 BELLARIA** Ø1.8	CP2-1901318
W-400 BELLARIA Ø1.3 + **W-400 WBX** Ø1.3	CP2-1201313
W-400 BELLARIA Ø1.4 + **W-400 WBX** Ø1.3	CP2-1201413

MALLETTE 3 PISTOLETS APPRÊTS / BASE / VERNIS

MODELES	REF.
W-400 BELLARIA Ø1.3 + **W-400 WBX** Ø1.3 + **AZ3 HTE 2** Ø1.8	CP3-122-338
W-400 BELLARIA Ø1.4 + **W-400 WBX** Ø1.3 + **AZ3 IMPACT** Ø1.6	CP3-121-436
W-400 BELLARIA Ø1.4 + **W-400 WBX** Ø1.3 + **AZ3 IMPACT** Ø1.8	CP3-121-438
W-400 BELLARIA Ø1.6 + **W-400 BELLARIA** Ø1.8 + **AZ3 IMPACT** Ø1.8	CP3-191-688

Tous les diamètres de buses des pistolets sont disponibles en mallettes.

N'hésitez pas à demander votre configuration idéale pour obtenir votre référence !

Mallettes 2 ou 3 pistolets SPOT REPAIR

MALLETTE SPOT REPAIR comprenant :

- 2 ou 3 pistolets avec godets parmi **AZ4 Junior, LPH80, W-300 WB ou W-300**
- 1 manomètre
- 1 kit de nettoyage Essentiel
- 2 ou 3 raccords rapides
- 1 sachet de 5 bouchons couleurs d'identification du pistolet

SPOT REPAIR

A5

Réparation rapide de petites zones endommagées.
La réparation doit rentrer dans un format type A5.

AZ4 JUNIOR
POUR APPRÊTS

LPH-80
POUR BASES ET VERNIS

W-300
POUR APPRÊTS

W-300 WB
POUR APPRÊTS

MALLETTE 2 PISTOLETS APPRÊTS / VERNIS

	MODELES	REF.
● ●	**LPH-80** Ø1.2 + **AZ4 JUNIOR** Ø1.2	SP2-000ST11
● ●	**LPH-80** Ø1.0 + **LPH-80** Ø1.2	SP2-000ST02
● ●	**LPH-80** Ø1.2 + **LPH-80** Ø1.2	SP2-000ST07
● ●	**LPH-80** Ø1.0 + **W-300 WB** Ø1.2	SP2-000ST03
● ●	**LPH-80** Ø1.2 + **W-300 WB** Ø1.2	SP2-000ST08
● ●	**W-300** Ø1.3 + **LPH-80** Ø1.2	SP2-000ST09

MALLETTE 3 PISTOLETS APPRÊTS / VERNIS

	MODELES	REF.
● ● ●	**LPH-80** Ø1.2 + **W-300 WB** Ø1.4 + **AZ4 JUNIOR** Ø1.2	SP3-212ST10
● ● ●	**LPH-80** Ø1.2 + **W-300 WB** Ø1.2 + **AZ4 JUNIOR** Ø1.2	SP3-212ST08
● ● ●	**LPH-80** Ø1.0 + **W-300** Ø1.3 + **AZ4 JUNIOR** Ø1.2	SP3-212ST04

Tous les diamètres de buses des pistolets sont disponibles en mallettes.
N'hésitez pas à demander votre configuration idéale pour obtenir votre référence !

MALLETTE 8 PISTOLETS 1

	Code	Désignation	pour MODÈLES
1	7VPATR-IW02	MALLETTE 8 PISTOLETS (VENDUE VIDE)	POUR PISTOLETS MANUELS
2	7VPATR-IW01	MALLETTE TROLLEY 7 PISTOLETS (VENDUE VIDE)	POUR PISTOLETS MANUELS
3	830407A0	MALLETTE 2 OU 3 PISTOLETS	POUR PISTOLETS MANUELS
4	930801A0	MALLETTE 1 PISTOLET AVEC BOITE POUR ACCESSOIRES (VENDUE VIDE)	POUR PISTOLET MANUEL
	VROTRPACK	KIT COMPLET BOITIERS PLASTIQUES (22 pcs)	POUR MALLETTE TROLLEY
	830504A0	MALLETTE SR2 AVEC STICKER - POUR 2 PISTOLETS (VIDE)	POUR PISTOLETS SERIES 2
	730504A0	MALLETTE SR2 AVEC STICKER + BOITE ACCESSORIES - POUR 2 PISTOLETS (VIDE)	POUR PISTOLETS SERIES 2

BOUCHONS D'IDENTIFICATION

- Marqueur de couleur à disposer sur le bouton de réglage d'air du pistolet
- 5 couleurs pour différencier les pistolets
- Compatibles avec les pistolets W-400, W-300, LPH80 et AZ3 Impact

Code	Désignation	pour MODÈLES
93710530	Bouchons de couleurs - sachet de 5	W-400, W-300, LPH80 et AZ3 Impact

NOUVEAU
QFA - AJUSTEUR RAPIDE DE DÉBIT PRODUIT

Réglez rapidement et facilement le débit de peinture. Passez d'un débit complètement ouvert à un débit réduit en quelques secondes.
Plus de tracas, juste des ajustements fluides et rapides !

FACILE À UTILISER
Conçu pour être pratique, le QFA est convivial et intuitif. Il suffit de tourner et de définir la position de débit de peinture parfait pour votre projet.

AMÉLIORE LA PRODUCTIVITÉ
Le QFA facilitant le processus d'ajustement, gagnez du temps et de la productivité, tout en ayant une pulvérisation de qualité.

COMPATIBILITÉ DU QFA
MODÈLE DE PISTOLET

W-400	W-300	WS-200	W-200 INTEGRA	WIDER 1	LS-400 SR2 WS-400 SR2
✓	✓	✓(*)	✓(*)	✓(*)	✓
(*) Max 2,5 tours					

Code	Désignation
930721A0	QFA - ajusteur rapide de débit produit

Gamme aérographe

Sous réserve de modifications tarifaires en cours d'année.

iwata

Gamme **CUSTOM MICRON** — **PREMIUM** QUALITY

La gamme CUSTOM MICRON a été crée pour être le "best of the best", testée et ajustée par les meilleurs techniciens aérographes du monde. Avec sa tête détachable, ces aérographes permettent d'obtenir toute gamme d'effets.

CODE PRODUIT

GAMME CUSTOM MICRON	ø 0,18	ø 0,23
CUSTOM MICRON CM-C2 Plus (godet 9ml)	ICM4518	ICM4502
CUSTOM MICRON CM-C2 (godet 9ml)	---	ICM4002
CUSTOM MICRON CM-B2 (godet 1.8ml)	ICM2002	ICM2023

Gamme **ECLIPSE** — **HIGH** QUALITY

Multi-usages, les aérographes ECLIPSE couvrent un large panel d'utilisation. Couramment utilisés pour pulvériser des peintures pré-mélangées ou plus épaisses, ces aérographes sont bien adaptés à des utilisations exigeantes grâce à un contrôle précis du jet de taille moyenne à grande. La gamme Eclipse a établi une nouvelle référence d'excellence pour un aérographe tout usage.

CODE PRODUIT

GAMME ECLIPSE	ø 0,35	ø 0,5
Eclipse HP-CS (godet 9 ml)	ECL4500	---
Eclipse HP-BS (godet 1,8 ml)	ECL2500	---
Eclipse HP-BCS (godet 28 ml)	---	ECL2000

Gamme **HI LINE** — **HIGH** QUALITY

Grâce au contrôle d'air directement possible à la buse avec le Micro Air Control (MAC) d'Iwata, la gamme HI Line est destinée aux artistes qui ont besoin d'un contrôle extrême de la pulvérisation. La gamme HI Line a été conçue avec le joint d'aiguille en PTFE, un réglage pré-définissable et un outil de serrage manuel pour l'aiguille.

CODE PRODUIT

GAMME HI LINE	ø 0,2	ø 0,3	ø 0,5
Hi Line HP-BH (godet 1,8 ml)	H2100	---	---
Hi Line HP-CH (godet 9 ml)	---	H4100	---
Hi Line HP-TH (godet 14 ml)	---	---	H5200

iwata

Gamme **NEO**

LE MEILLEUR AÉROGRAPHE POUR LES DÉBUTANTS !
Le NEO est vraiment abordable tout en offrant une superbe atomisation. Cette gamme est préconisée pour les débutants par tous les grands utilisateurs du monde de l'aérographie.

CODE PRODUIT

GAMME NEO	ø 0,35	ø 0,5
NEO HP-CN (godet 9 ml / 2 ml)	N4500	-
NEO HP-BCN (godet 28 ml)	-	N2000

KITS / ACCESSOIRES

Kit DELUXE

Ce kit comprend:
- 1 aérographe au choix (HP-CR / HP-BR / HP-BCR / HP-CS / HP-SBS / HP-CP / HP-BCP)
- 1 compresseur IS 850 (2.4 bar; 18L/min)
- 1 tuyau spirale HPA CH 41
- Accessoires MEDEA (Kit de peinture / Pochoirs / Pot de nettoyage / 1 DVD)

CODE PRODUIT

Code	Désignation
130609A0	REVOLUTION KIT COMPRESSEUR SILVER JET IS50 DE+TUYAU HELIC.+AERO HP-CR
DLXIS850CS	KIT DELUXE IS 850 + AERO CS + ACCESSOIRES
130588A0	KIT DELUXE IS 850 + AERO SBS + ACCESSOIRES
DLXIS850BCS	KIT DELUXE IS 850 + AERO BCS + ACCESSOIRES
Autres kits sur demande	
BT010	TUYAU AIR NYLON (1/4" - 1 /8") - 3,05 M

Tuyaux

Pour plus d'informations sur la gamme d'aérographes et accessoires ANEST IWATA, consultez notre catalogue tarif en vigueur.

WS-200

PREMIUM QUALITY

WS-200 SP

Avec buse à ailettes

WS-200 FT

Avec buse standard

CARACTÉRISTIQUES

- Qualité de pulvérisation inégalée : passage d'air agrandi et optimisé.
- Confort et ergonomie: répartition du poids optimale (380 gr seulement) et gâchette ultra souple.
- Précision: nouvelle conception des réglages.
- Résistance: corps en aluminium forgé.
- Compatible hydro/solvant: tous les passages produit sont en acier inoxydable.
- WS-200FT: pistolet équipé de la buse standard "Flat Tip Nozzle" pour toutes les peintures conventionnées, impact large, haute qualité.
- WS-200SP: pistolet équipé de la buse à ailettes "Split Nozzle" pour les nouvelles générations de peinture, très haut taux de transfert, finesse.

MODÈLES	Ø mm	No.	bar	mℓ/min	Nℓ/min	mm
WS-200 SP Pistolet pression avec buse à ailettes						
WS-200SP-0801	0.8	WS-200SP-01	2.5	200	435	210
WS-200SP-1001	1.0			250		230
WS-200SP-1201	1.2			300		240
WS-200SP-1401	1.4			300		240
WS-200SP-1601	1.6			350		255
WS-200SP-1801	1.8			400		265

• Raccord air: G1/4" • Raccord produit: G3/8"

MODÈLES	Ø mm	No.	bar	mℓ/min	Nℓ/min	mm
WS-200 FT Pistolet pression avec buse FLAT TIP						
WS-200FT-0801	0.8	WS-200FT-01	2.5	200	380	240
WS-200FT-1001	1.0					210
WS-200FT-1201	1.2					210
WS-200FT-1401	1.4			300		240
WS-200FT-1601	1.6					
WS-200FT-1801	1.8					
WS-200FT-0802	0.8	WS-200FT-02	3.0	200	475	215
WS-200FT-1002	1.0			250		250
WS-200FT-1202	1.2			300		255
WS-200FT-1402	1.4			300		255
WS-200FT-1602	1.6			350		270
WS-200FT-1802	1.8			400		285

• Raccord air: G1/4" • Raccord produit: G3/8"

PROKIT

Boîte carton
- WS-200 FT ou WS-200 SP
- Brosse de nettoyage
- Clé de démontage

CODE PRODUIT

WS-200SP	ø 0,8	ø 1,0	ø 1,2	ø 1,4	ø 1,6	ø 1,8
PISTOLET WS-200SP (buse à ailettes)	13000120	13000130	13000140	13000680	13000690	13000700
CHAPEAU D'AIR WS-200SP-01	93001300					
BUSE + AIGUILLE	93007240	93007490	93007550	93007620	93007650	93007660

WS-200FT	ø 0,8	ø 1,0	ø 1,2	ø 1,4	ø 1,6	ø 1,8
PISTOLET WS-200FT-01	13000150	13000160	13000170	13000600	13000610	13000620
PISTOLET WS-200FT-02	13000180	13000190	13000200	13000630	13000640	13000650
CHAPEAU D'AIR WS-200FT-01	93002070					
CHAPEAU D'AIR WS-200FT-02	93002190					
BUSE + AIGUILLE	93002180	93002150	93002130	93003420	93003480	93003500

WS-200

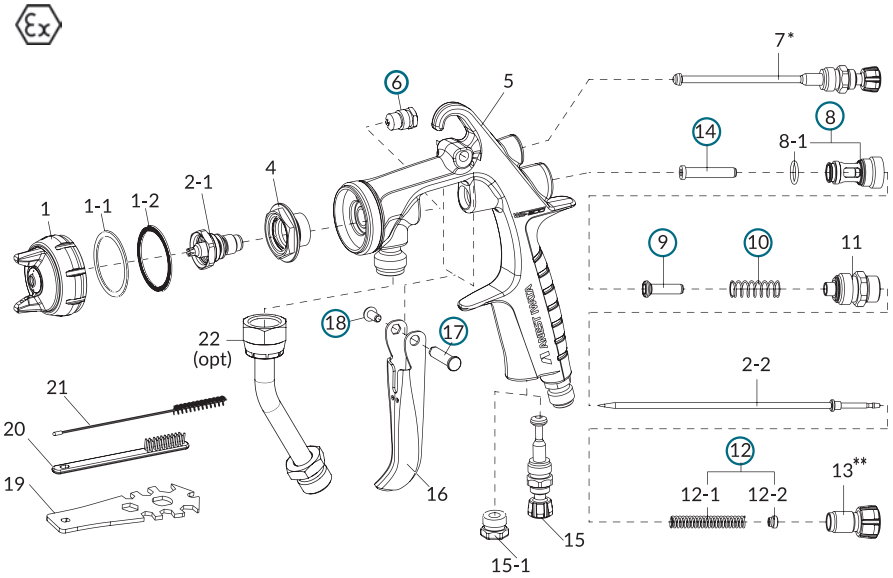

*** Options disponibles**

7.1 Réglage jet rapide

7.2 Réglage de jet push pull

7.3 Réglage de jet verrouillable

1-1 Joint de chapeau blanc :
Joint de compensation de serrage, permet la rotation aisée du chapeau.

1-2 Joint de chapeau transparent :
Etanchéité entre chapeau et corps de pistolet.

NOTE: toujours remplacer ces deux joints ensemble.

Clé de réglage de jet et produit verrouillable

19-1

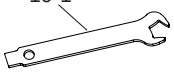

**** Options disponibles**

13.1 Réglage produit verrouillable

PIÈCES DÉTACHÉES ET ACCESSOIRES

Rep.	Code	Désignation
1	**voir p.gauche**	CHAPEAU D'AIR WS-200FT-01
1	**voir p.gauche**	CHAPEAU D'AIR WS-200FT-02
1	**voir p.gauche**	CHAPEAU D'AIR WS-200SP-01
1-1	**93505330**	JOINT DE CHAPEAU (BLANC)
1-2	**93001330**	JOINT DE CHAPEAU
2-1 + 2-2	**voir p.gauche**	BUSE + AIGUILLE WS-200SP
2-1 + 2-2	**voir p.gauche**	BUSE + AIGUILLE WS-200FT
2-2	**93001380**	AIGUILLE SPÉCIALE EMBOUT DELRIN pour ø 0.8; 1.0; 1.2 (option)
2-2	**93005700**	AIGUILLE SPÉCIALE EMBOUT DELRIN pour ø 1.4; 1.6; 1.8 (option)
4	**93007750**	DIFFUSEUR D'AIR AVEC JOINT BLANC
6	**73810623**	PRESSE ÉTOUPE COMPLET (x 3)
---	**73001420**	JOINT DE PRESSE ÉTOUPE (x 5)
7	**93001561**	RÉGLAGE FORME DE JET*
7-1	**93003300**	RÉGLAGE DE JET RAPIDE(option)
7-2	**93003270**	RÉGLAGE DE JET PUSH PULL (option)
7-3	**93003240**	RÉGLAGE DE JET VERROUILLABLE (opt.)
11	**93001710**	GUIDE DE RÉGLAGE PRODUIT
13	**93001780**	BOUTON PRODUIT**
15	**93001801**	RÉGLAGE D'AIR
15-1	**93625371**	BOUCHON DE RÉGLAGE D'AIR
○	**79408002**	POCHETTE D'ENTRETIEN joint diffuseur d'air (rep.3), presse étoupe (rep.6), guide de clapet d'air complet (rep.8+8-1), clapet d'air (rep.9), ressort clapet d'air (rep.10), ressort d'aiguille + bague (rep.12), appui clapet d'air (rep.14), axe de gâchette seul (rep.17), vis axe de gâchette (rep.18)

Rep.	Code	Désignation
16	**93001820**	ENSEMBLE GÂCHETTE
19	**930171A0**	CLÉ DE DÉMONTAGE
19-1	**93003340**	CLÉ DE RÉGLAGE DE JET VERROUILLABLE
20	**W2COM6163**	BROSSES PLASTIQUES (x 5)
21	**W2COM6162**	GOUPILLONS ø10mm (x 5)
22	**W2COM5052**	RALLONGE TUBE PRODUIT INOX FM3/8" (option)
23	**93001540**	RACCORD AIR G1/4" (non démontable)

ACCESSOIRES

Rep.	Code	Désignation
	PJQ-03P	RACCORD RAPIDE MÂLE PRODUIT F3/8" AVEC CLAPET
	PJQ-03S	RACCORD RAPIDE FEM PRODUIT M3/8" AVEC CLAPET
	150003A0	MANOMÈTRE HVC-1
	86010200	PORTE FILTRE INOX MF 3/8"
	F1006010	FILTRES 280 MESH - 60µ (x 10)
	F1012010	FILTRES 140 MESH - 120µ (x 10)
	F1024010	FILTRES 54 MESH - 240µ (x 10)

W-200 INTEGRA pression

HIGH QUALITY

W-200 INTEGRA FT pression

Avec buse standard

W-200 INTEGRA SP pression

Avec buse à ailettes

CARACTÉRISTIQUES

- Pistolet manuel pression idéal pour les applications industrielles bases et vernis.
- Existe avec projecteur standard (FT) ou buse à 8 ailettes brevetée (SP) pour une haute performance d'application.
- Haut taux de transfert qui offre une importante économie de produit.
- **Filetage court du chapeau** pour un démontage en un tour et demi.
- **Bague déflectrice intégrée** pour une meilleure fiabilité.
- **Nouveaux boutons de réglage** plus précis et plus ergonomiques.
- **Nouvelle valve d'air** garantissant la même position à chaque maintenance, la stabilisation et l'augmentation du flux d'air.
- Passage produit en Inox.
- Crosse ergonomique qui limite la fatigue du peintre.
- Corps chromé: entretien facile.
- Faible consommation d'air.

MODÈLES	Ø mm	No.	bar	mℓ/min	Nℓ/min	mm
W-200 INTEGRA FT - PRESSION						
W-200FT-082P	0.8	LV2	2.0 ~ 2.5	70	240 ~ 300	140
W-200FT-102P	1.0			110		170
W-200FT-122P	1.2			150		220
W-200FT-152P	1.5			250		270
W-200FT-082P	0.8	G2P	3.0 ~ 3.5	500	500 ~ 583	400
W-200FT-102P	1.0					
W-200FT-122P	1.2					
W-200 INTEGRA SP - PRESSION						
W-200SP-08WB1P	0.8	WB1	2.0 ~ 2.5	200	425 ~ 531	360
W-200SP-10WB1P	1.0			250		
W-200SP-12WB1P	1.2			300		380
W-200SP-14WB1P	1.4			350		390
W-200SP-08WBSP	0.8	WBS	2.0 ~ 2.5	200	463 ~ 578	310
W-200SP-10WBSP	1.0			250		320
W-200SP-12WBSP	1.2			300		330
W-200SP-15WBSP	1.4			350		340

Distance de pulvérisation : 150 ~ 300 mm • Raccord air: G1/4" • Raccord produit: G3/8" • Poids: 380gr

CODE PRODUIT

W-200 INTEGRA FT	ø 0,8	ø 1,0	ø 1,2	ø 1,4	ø 1,5	ø 1,6	ø 1,8
PISTOLET LV2	130459A0	130460A0	130461A0	130473A0	130463A0	---	---
PISTOLET G2P	130464A0	130465A0	130466A0	730467A0	730468A0	730469A0	730470A0
CHAPEAU D'AIR LV2	93017350					---	---
CHAPEAU D'AIR G2P	93011670						
BUSE + AIGUILLE	93017270	93017280	93011570	93017370	93011680	93018270	93011730

W-200 INTEGRA FT	ø 1,5	ø 1,8	ø 2,0	ø 2,5
PISTOLET K2	130474A0	130475A0	---	
PISTOLET R2	---		130476A0	---
PISTOLET W1	---			130477A0
CHAPEAU D'AIR K2	93011710		---	---
CHAPEAU D'AIR R2	---	---	93011790	---
CHAPEAU D'AIR W1	---	---	---	93011820
BUSE + AIGUILLE	93011680	93011730	93011740	93011810

W-200 INTEGRA SP	ø 0,8	ø 1,0	ø 1,2	ø 1,4	ø 1,6	ø 1,8
PISTOLET WB1	130451A0	130452A0	130453A0	130454A0	---	
PISTOLET WB2	---				130471A0	130472A0
PISTOLET WBS	130455A0	130456A0	130457A0	130458A0	---	
CHAPEAU D'AIR WB1	93017310				---	
CHAPEAU D'AIR WB2	---				93017460	
CHAPEAU D'AIR WBS	93017430				---	
BUSE + AIGUILLE WB1	93012030	93012020	93012010	93017330	---	
BUSE + AIGUILLE WB2	---				93017480	93017490

PROKIT

Boîte carton
- W-200 INTEGRA FT ou SP version pression
- Brosse de nettoyage
- Clé de démontage
- Goupillons

W-200 INTEGRA pression

Porte-filtre INOX M3/8" pistolet W200 INTEGRA

Code: 86010200 (sans filtre) voir liste des filtres*

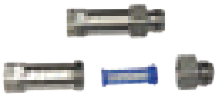

Manomètre de pression HVC-1

Code: 150003A0

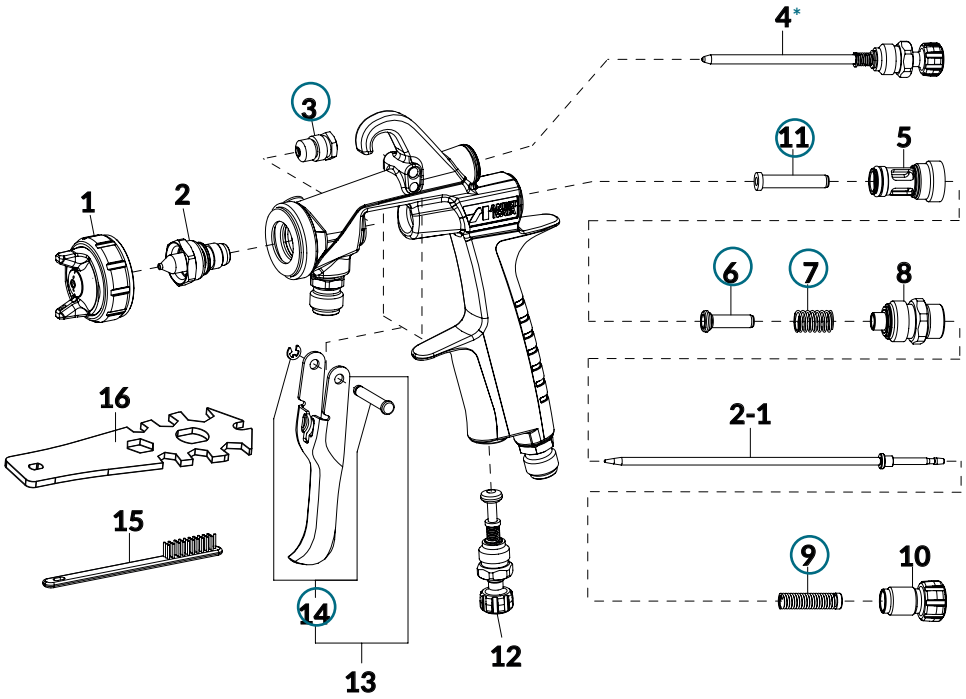

CE Ex

*Option disponible
4.2 Réglage de jet push pull avec bouchon d'air M12

PIÈCES DÉTACHÉES ET ACCESSOIRES

Rep.	Code	Désignation
1	**93011670**	CHAPEAU D'AIR G2P
1	**93017350**	CHAPEAU D'AIR LV2
1	**93011790**	CHAPEAU D'AIR R2
1	**93017310**	CHAPEAU D'AIR WB1
1	**93017460**	CHAPEAU D'AIR WB2
1	**93017430**	CHAPEAU D'AIR WBS
2-1 + 2-2	**voir p.gauche**	BUSE + AIGUILLE STANDARD
2-1 + 2-2	**voir p.gauche**	BUSE + AIGUILLE W-200 WB1
2-1 + 2-2	**voir p.gauche**	BUSE + AIGUILLE W-200 WB2
1+2-1+2-2	**79823610**	PROJECTEUR G2P 1.2mm
1+2-1+2-2	**79831615**	PROJECTEUR G2P 1.4mm
1+2-1+2-2	**79832615**	PROJECTEUR G2P 1.6mm
1+2-1+2-2	**79821615**	PROJECTEUR G2P 1.8mm
3	**73810623**	ÉTOUPE + PRESSE ÉTOUPE (1 x 3 pcs)
4	**93011630**	RÉGLAGE FORME JET W200
6	**73001690**	CLAPET D'AIR (1 x 5 pcs)
8	**93012630**	GUIDE RÉGLAGE PRODUIT
10	**93012650**	BOUTON PRODUIT
12	**93012660**	RÉGLAGE D'AIR
13	**03517600**	GÂCHETTE 200/400
○	**79608002**	POCHETTE D'ENTRETIEN inclus: presse étoupe + joints (rep.3), appui clapet d'air (rep.11), guide clapet d'air (rep.5), clapet d'air (rep.6), ressort clapet d'air (rep.7), ressort d'aiguille (rep.9), circlips + axe de gâchette (rep.14).

Rep.	Code	Désignation
*4.2	**93625371**	BOUCHON AIR M12
*4.2	**93895611**	REGLAGE JET PUSH PULL AVEC BOUCHON AIR M12
-	**150003A0**	MANOMÈTRE DE PRESSION HVC-1
-	**150025A0**	MANOMÈTRE DE PRESSION HVC-2 (RACCORD STD)
-	**F1006010**	FILTRES VERTS 60µ / 280 MESH (1 x 10 pcs)
	930707A0	KIT DE NETTOYAGE ESSENTIEL (x 10 PIÈCES)
15-16	**voir page 101**	ACCESSOIRES DE NETTOYAGE

Pièces détachées ancien modèle W-200 disponibles en page 132.

Filtres sous pistolets *		
86010200	PORTE FILTRE INOX MF3/8" BSP W200	
F1002510	FILTRES (1 x 10 pcs)	500 MESH - 25µ
F1006010	FILTRES (1 x 10 pcs)	280 MESH - 60µ
F1012010	FILTRES (1 x 10 pcs)	140 MESH - 120µ
F1024010	FILTRES (1 x 10 pcs)	54 MESH - 240µ

W-200 INTEGRA succion

HIGH QUALITY

W-200 INTEGRA FT succion

Avec buse standard et godet succion PC12 1 lt

CARACTÉRISTIQUES

- Pistolet manuel succion idéal pour les applications industrielles bases et vernis.
- Existe avec projecteur standard (FT) ou buse à 8 ailettes brevetée (SP) pour une haute performance d'application.
- Haut taux de transfert qui offre une importante économie de produit.
- **Filetage court du chapeau** pour un démontage en un tour et demi.
- **Bague déflectrice intégrée** pour une meilleure fiabilité.
- **Nouveaux boutons de réglage** plus précis et plus ergonomiques.
- **Nouvelle valve d'air** garantissant la même position à chaque maintenance, la stabilisation et l'augmentation du flux d'air.
- Passage produit en Inox.
- Crosse ergonomique qui limite la fatigue du peintre.
- Corps chromé: entretien facile.
- Faible consommation d'air.

MODÈLES	Ø mm	No.	bar	mℓ/min	Nℓ/min	mm
W-200 INTEGRA FT - SUCCION						
W-200FT-14S	1.4	LV2	2.0 ~ 2.5	240	240 ~ 300	260
W-200FT-15S	1.5	K2			220 ~ 275	290
W-200FT-18S	1.8			290		340
W-200FT-20S	2.0	R2		350	240 ~ 300	290
W-200FT-25S	2.5	W1		440		280

Distance de pulvérisation : 150 ~ 300 mm
• Raccord air: G1/4" • Raccord produit: G3/8" • Poids: 380gr sans godet

W-200 INTEGRA SP succion

Avec buse à ailettes et godet à étrier PCL 10 B3 1 lt

BUSE À AILETTES
TECHNOLOGIE DE **PRÉ-ATOMISATION**

SPLITNOZZLE™

MODÈLES	Ø mm	No.	bar	mℓ/min	Nℓ/min	mm
W-200 INTEGRA SP - SUCCION						
W-200SP-16WB2S	1.6	WB2	2.0 ~ 2.5	170	480 ~ 538	315
W-200SP-18WB2S	1.8			200		330

• Raccord air: G1/4" • Raccord produit: G3/8"
Poids: 380gr sans godet

CODE PRODUIT

W-200 INTEGRA FT SUCCION	LV2 ø 1,4	K2 ø 1,5	K2 ø 1,8	R2 ø 2,0	W1 ø 2,5
PISTOLET + PC 12 (1L)	130487A0	130488A0	130489A0	130490A0	130491A0
PISTOLET + PCL 10 B3	130480A0	130481A0	130482A0	130483A0	130484A0
CHAPEAU D'AIR	93017350	93011710		93011790	93011820
BUSE + AIGUILLE	93017370	93011680	93011730	93011740	93011810

W-200 INTEGRA SP SUCCION	WB2 ø 1,6	WB2 ø 1,8
PISTOLET + PC 12 (1L)	130485A0	130486A0
PISTOLET + PCL 10 B3	130478A0	130479A0
CHAPEAU D'AIR WB2	93017460	
BUSE + AIGUILLE WB2	93017480	93017490

PROKIT

Boîte carton
- W-200 INTEGRA FT ou SP version succion
- Brosse de nettoyage
- Clé de démontage
- Goupillons

W-200 INTEGRA succion

Godet succion 1/4" tour 1L PC12 - raccord 3/8"

Code: 14018200

A

Godet succion à étrier 1L PCL 10B3 - raccord 3/8"

Code: 14018621

B

Tuyau d'air 10 x 18 MF EURO 12,5m

Code: 77091052

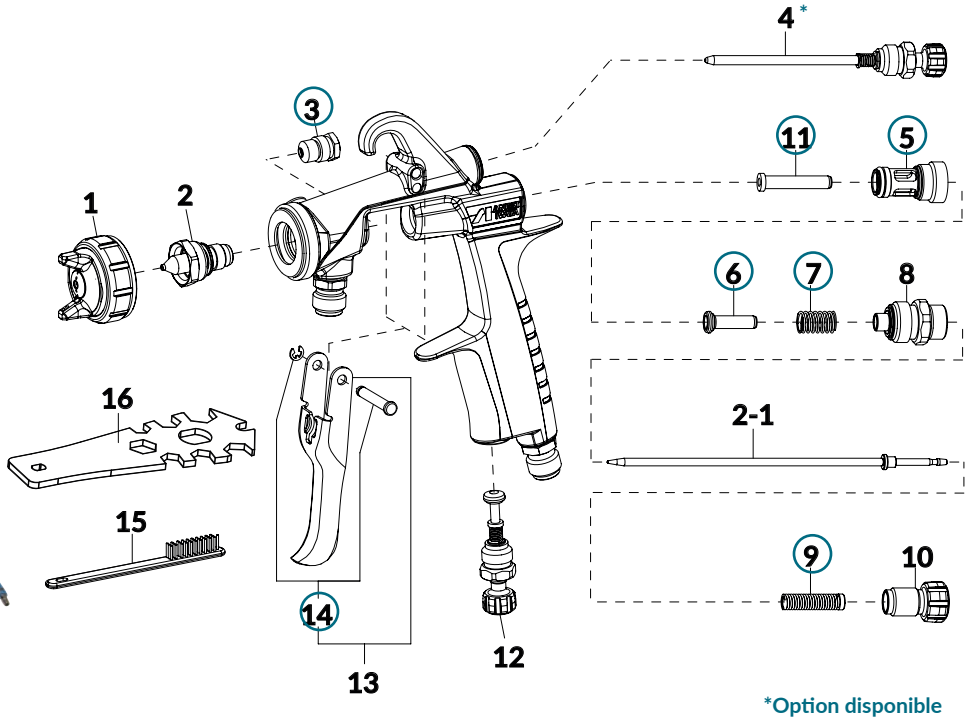

*Option disponible
4.2 Réglage de jet push pull avec bouchon d'air M12

PIÈCES DÉTACHÉES ET ACCESSOIRES

Rep.	Code	Désignation
1	**93017350**	CHAPEAU D'AIR LV2
1	**93011710**	CHAPEAU D'AIR K2
1	**93011790**	CHAPEAU D'AIR R2
1	**93011820**	CHAPEAU D'AIR W1
1	**93017460**	CHAPEAU D'AIR WB2
2-1 + 2-2	**voir p.gauche**	BUSE + AIGUILLE W-200 INTEGRA STANDARD
2-1 + 2-2	**voir p.gauche**	BUSE + AIGUILLE W-200 INTEGRA WB2
3	**73810623**	ÉTOUPE + PRESSE ÉTOUPE (1 x 3 pcs)
4	**93011630**	RÉGLAGE FORME JET W200
6	**73001690**	CLAPET D'AIR (1 x 5 pcs)
8	**93012630**	GUIDE RÉGLAGE PRODUIT
10	**93012650**	BOUTON PRODUIT
12	**93012660**	RÉGLAGE D'AIR
13	**03517600**	GÂCHETTE 200/400
○	**79608002**	POCHETTE D'ENTRETIEN inclus: presse étoupe + joints (rep.3), appui clapet d'air (rep.11), guide clapet d'air (rep.5), clapet d'air (rep.6), ressort clapet d'air (rep.7), ressort d'aiguille (rep.9), circlips + axe de gâchette (rep.14).

Pièces détachées ancien modèle W-200 disponibles en page 133.

Rep.	Code	Désignation
*4.2	**93625371**	BOUCHON AIR M12
*4.2	**93895611**	REGLAGE JET PUSH PULL
A	**14018200**	GODET SUCCION 1/4" TOUR PC12 3/8" (1L)
B	**14018621**	GODET SUCCION À ÉTRIER PCL 10 B3 3/8" (1L)
-	**94008300**	JOINTS DE GODET PCL 10 B3 (2 pcs)
-	**04904302**	ANTIGOUTTES POUR GODET PCL10B3 (1 x 2 pcs)
-	**77060011**	MICROFILTRES GODET PCL 10 B3 (200µ) X10
-	**78010010**	JOINTS DE GODET PC12 (1 x 5 pcs)
-	**77060010**	MICROFILTRES POUR GODET PC12 (1 x 10 pcs)
-	**77060110**	MICROFILTRES POUR GODET PC12 (1 x 100 pcs)
-	**77080011**	ANTIGOUTTES POUR GODET PC12 (1 x 5 pcs)
-	**77080111**	ANTIGOUTTES POUR GODET PC12 (1 x 50 pcs)
-	**150003A0**	MANOMÈTRE DE PRESSION HVC-1
-	**150025A0**	MANOMÈTRE DE PRESSION HVC-2 (RACCORD STD)
-	**77091052**	TUYAU D'AIR 10x18 MF EURO 12,5M
	930707A0	KIT DE NETTOYAGE ESSENTIEL (x 10 PIÈCES)
18-19	**voir page 101**	ACCESSOIRES DE NETTOYAGE

AZ1 HTE 2 Concept succion I pression

Concept AZ1 HTE

AZ1 HTE 2 pression

CARACTÉRISTIQUES

- Pistolet manuel pression ou succion AIRGUNSA idéal pour les applications en carrosserie industrielle.
- Doté d'un chapeau d'air HAUTE PERFORMANCE qui offre un jet tulipe large.
- Crosse ergonomique qui limite la fatigue du peintre.
- Corps aluminium polis: entretien facile.
- Réglage précis du débit d'air.
- Atomisation qui offre une diminution des oversprays.
- Robuste et fiable.
- Résiste aux solvants.
- Disponible avec un godet 1L en aluminium.

CHAPEAU **HAUTE PERFORMANCE**
JET AMPLE POUR MOINS D'OVERSPRAYS

AZ1 HTE 2 succion

Avec godet succion alu 1 lt 1/4" tour

MODÈLES		Ø mm	No.	bar	mℓ/min	Nℓ/min	mm
AZ1 HTE 2P (pression)	JET LONG	1.0	HTE-P2	2.5	400	416	390
		1.3					400
		1.5 1.8 - 2.0					410
		2.5 3.0 - 3.5	HTE-P3				330
							320
							330
AZ1 HTE 2S (succion)		1.0	HTE-P0	2.5	66	184	170
		1.3			80		190
		1.5			113		200
		1.8			154		220
		2.0			169		230
		2.5	HTE-P3		167	333	250
		3.0			205		290
		3.5			217		300

• Raccord air: G1/4"M • Raccord produit: G3/8"M
Poids: 476gr sans godet

Code produit AZ1 HTE 2 P / S

AZ1 HTE 2P	ø 1,0	ø 1,3	ø 1,5	ø 1,8
PISTOLET PRESSION	W0SPG73AG10C	W0SPG73AG13C	W0SPG73AG15C	W0SPG73AG18C
CHAPEAU D'AIR	W2CAP73AG13			
BUSE + AIGUILLE	W2ADU72AG10	W2ADU72AG13	W2ADU72AG15	W2ADU72AG18

AZ1 HTE 2P	ø 2,0	ø 2,5	ø 3,0	ø 3,5
PISTOLET PRESSION	W0SPG73AG20C	W0SPG73AG25C	W0SPG73AG30C	W0SPG73AG35C
CHAPEAU D'AIR	W2CAP73AG13	W2CAP70AG25		
BUSE + AIGUILLE	W2ADU72AG20	W2ADU72AG25	W2ADU72AG30	W2ADU72AG35

AZ1 HTE 2S (1L)	ø 1,0	ø 1,3	ø 1,5	ø 1,8
PISTOLET SUCCION	W0SPG70AG10C	W0SPG70AG13C	W0SPG70AG15C	W0SPG70AG18C
CHAPEAU D'AIR	W2CAP70AG13			
BUSE + AIGUILLE	W2ADU83AG10	W2ADU83AG13	W2ADU83AG15	W2ADU83AG18

AZ1 HTE 2S (1L)	ø 2,0	ø 2,5	ø 3,0	ø 3,5
PISTOLET SUCCION	W0SPG70AG20C	W0SPG70AG25C	W0SPG70AG30C	W0SPG70AG35C
CHAPEAU D'AIR	W2CAP70AG13	W2CAP70AG25		
BUSE + AIGUILLE	W2ADU83AG20	W2ADU83AG25	W2ADU83AG30	W2ADU83AG35

PROKIT

Boîte carton
- AZ1 HTE 2 Concept
- Avec ou sans godet selon modèle
- Clé de démontage

Air Gunsa ANEST IWATA Group

AZ1 HTE 2 Concept succion I pression

Godet succion 1 L 1/4" tour

Code: 04006100

Filtre godet succion

Code: W2KIT43 (1x5)

Tuyau d'air 10 x 18 MF EURO 12,5m

Code: 77091052

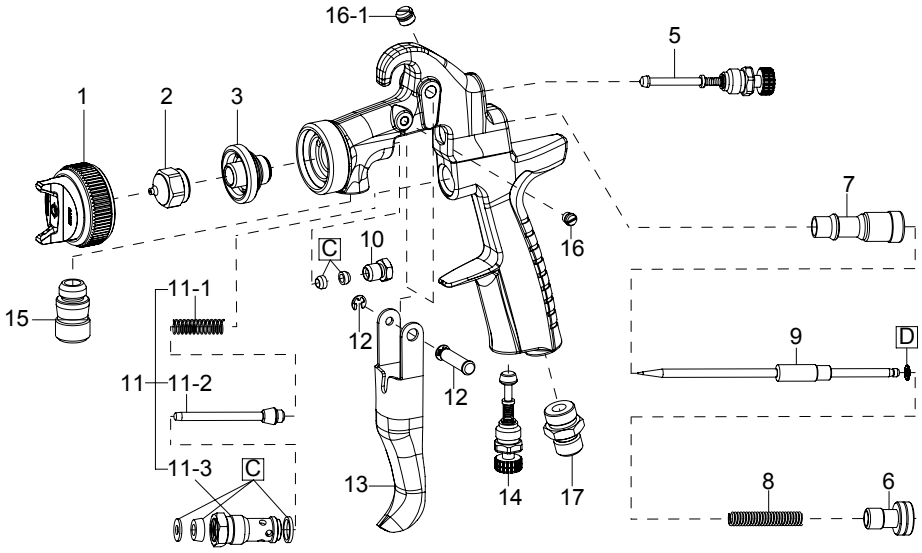

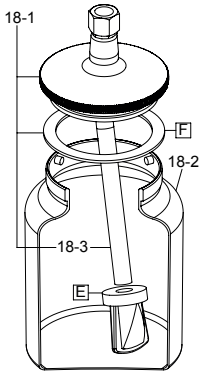

PIÈCES DÉTACHÉES ET ACCESSOIRES

Rep.	Code	Désignation
1	**voir p. gauche**	CHAPEAU D'AIR PRESSION
1	**voir p. gauche**	CHAPEAU D'AIR SUCCION
2+9	**voir p. gauche**	BUSE + AIGUILLE
3	**W3COM3052**	DIFFUSEUR D'AIR
5	**93842601**	RÉGLAGE DE JET
6	**W2010141000**	BOUTON PRODUIT
7	**W2010140900**	GUIDE AIGUILLE
8	**W2010140800**	RESSORT AIGUILLE
10	**W2010140600**	PRESSE ÉTOUPE sans joint
11	**W2010120100**	GUIDE + CLAPET + SUPPORT
12	**W2COM4001**	AXE DE GÂCHETTE
13	**W2COM6051**	GÂCHETTE
14	**93845531**	RÉGLAGE D'AIR
15	**W2COM5048**	RACCORD PRODUIT 3/8" - 1/4"
17	**W2COM5000**	RACCORD AIR G1/4"
C	**W2KIT56**	POCHETTE DE JOINTS (1 x 4 pcs)
D	**W2KIT33**	POCHETTE DE RONDELLES RESSORT AIGUILLE (1 x 10 pcs)

Rep.	Code	Désignation
18	**04006100**	GODET COMPLET SUCCION 1L (1/4' tour) AG1
18-1	**04006110**	COUVERCLE COMPLET GODET AG1
18-2	**04006130**	CUVE GODET SEUL AG1
E	**W2KIT43**	FILTRES (1 x 5 pcs)
F	**W2KIT42**	JOINTS DE GODET AG1 (1 x 2 pcs)
	14018621	GODET COMPLET SUCCION 1L (à étrier PCL 10 B3)
	94008300	JOINTS GODET PCL 10 B3 (1 x 2 pcs)
	77080111	ANTIGOUTTES GODET PC12 (x50)
-	**77091052**	TUYAU D'AIR 10x18 MF EURO 12,5M

PISTOLET POUR PRODUITS ÉPAIS

AZ3 HTE P.A.S. Concept

AZ3 HTE P.A.S pressurisé

CARACTÉRISTIQUES

- Pistolet manuel gravité pressurisé AIRGUNSA idéal pour les produits à haute viscosité.
- Crosse ergonomique qui limite la fatigue du peintre.
- Réglage du jet et du débit d'air précis.
- Corps en aluminium polis: entretien facile.
- Chapeau d'air qui permet d'obtenir un jet fin et large.
- Nouveau système de couvercle du godet pressurisé robuste et fiable.

CHAPEAU **HAUTE PERFORMANCE JET PLAT ET LONG** MÊME AVEC DES PRODUITS DE HAUTE VISCOSITÉ

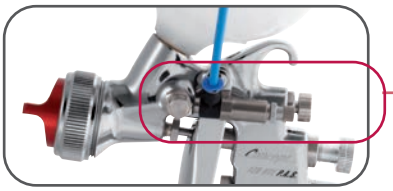

HAUTE PRESSION

Mini régulateur de pression haute précision

GODET PRESSURISÉ robuste et fiable

PROKIT

Boîte carton
- AZ3 HTE P.A.S Concept
- Avec godet pressurisé
- Clé de démontage

MODÈLES	Ø mm	No.	bar	mℓ/min	Nℓ/min	mm
AZ3 HTE P.A.S. CONCEPT	1.3	P1 CONCEPT	2.5	190	286	270
AZ3 HTE P.A.S. CONCEPT	1.5			260		320
AZ3 HTE P.A.S. CONCEPT	1.8			396		380
AZ3 HTE P.A.S. CONCEPT	2.0			410		400

• Raccord air: G1/4" M • Raccord produit: G1/4" F
Poids: 486gr sans godet

CODE PRODUIT

AZ3 HTE P.A.S. concept	ø 1,3	ø 1,5	ø 1,8	ø 2,0
PISTOLET	W0SPG88AG13C	W0SPG88AG15C	W0SPG88AG18C	W0SPG88AG20C
CHAPEAU D'AIR P1 CONCEPT	W2CAP83AG13			
BUSE + AIGUILLE	W2ADU83AG13	W2ADU83AG15	W2ADU83AG18	W2ADU83AG20

Godet pressurisé 600ml P.A.S CONCEPT

Code: W0CUPAZ85

Manomètre de pression HVC-1

Code: 150003A0

Tuyau d'air 10 x 18 MF EURO 12,5m

Code: 77091052

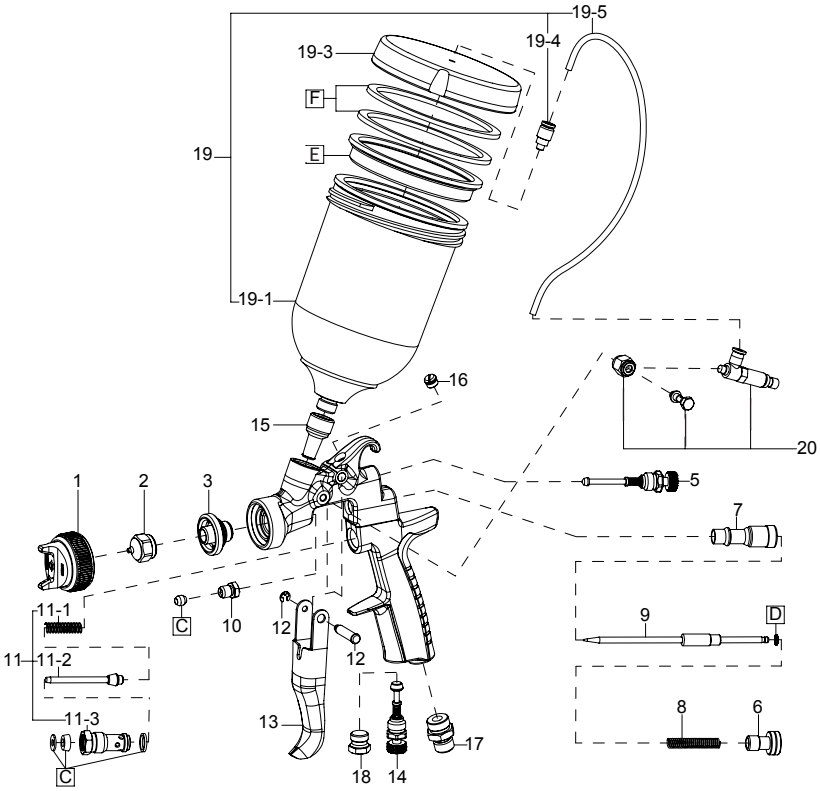

PIÈCES DÉTACHÉES ET ACCESSOIRES

Rep.	Code	Désignation
1	**W2CAP83AG13**	CHAPEAU D'AIR P1 CONCEPT
2+9	**voir p. gauche**	BUSE + AIGUILLE
3	**W3COM3050**	DIFFUSEUR D'AIR
5	**93842601**	RÉGLAGE FORME DE JET
6	**W2010141000**	BOUTON DE RÉGLAGE PRODUIT
7	**W2010140900**	GUIDE AIGUILLE
8	**W2010140800**	RESSORT AIGUILLE
10	**W2010140600**	PRESSE ÉTOUPE sans joint
11	**W2010120100**	GUIDE + CLAPET + RESSORT
12	**W2COM4001**	AXE DE GÂCHETTE
13	**W2COM6051**	GÂCHETTE
14	**93845531**	RÉGLAGE D'AIR
17	**W2COM5000**	RACCORD D'AIR M1/4"
C	**W2KIT56**	POCHETTE DE JOINTS (1 x 3 pcs)
D	**W2KIT33**	POCHETTE DE RONDELLES RESSORT AIGUILLE (1 x 10 pcs)

Rep.	Code	Désignation
19	**W0CUPAZ85**	GODET PRESSURISÉ 600ml P.A.S CONCEPT
19-1	**W3COM1037**	CUVE DE GODET P.A.S CONCEPT
19-3	**W3COM1031**	COUVERCLE POUR GODET P.A.S CONCEPT
19-4	**W3COM5041**	RACCORD MALE POUR TUYAU RILSAN
19-5	**0010002700**	TUYAU AIR DIAM. 4MM
E	**W2KIT38**	ANTIGOUTTES P.A.S CONCEPT (1 x 3 pcs)
F	**W2KIT39**	JOINTS DE COUVERCLE P.A.S CONCEPT (1 x 4 pcs)
20	**W2SUB6066**	ENSEMBLE COMPLET RÉGULATEUR DE PRESSION P.A.S CONCEPT
-	**150003A0**	MANOMÈTRE HVC-1
-	**77091052**	TUYAU D'AIR 10 x 18 MF EURO 12,5M

3. GODETS FILTRES ET ADAPTATEURS

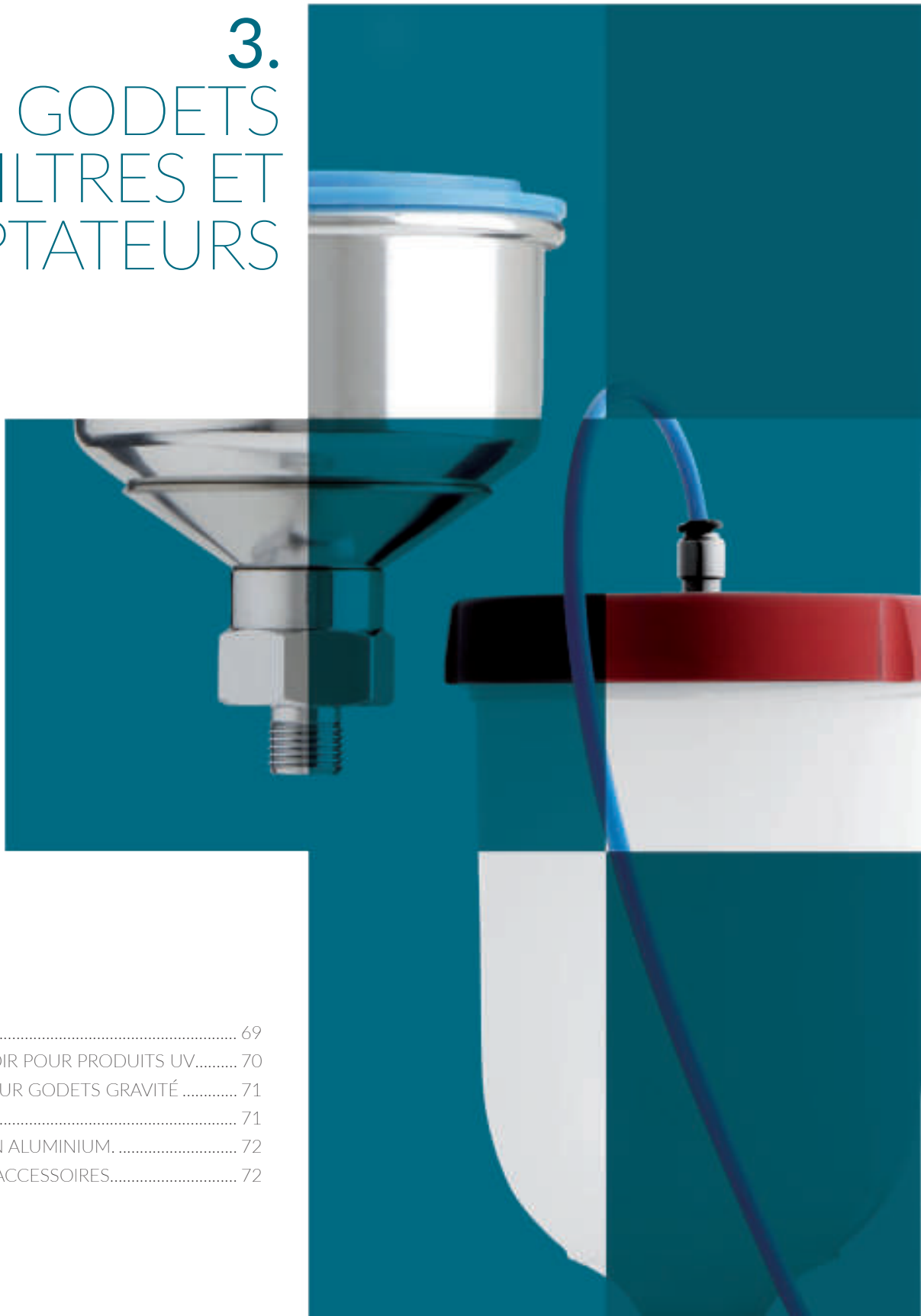

- GODETS GRAVITÉ..... 69
- GODETS GRAVITÉ NOIR POUR PRODUITS UV..... 70
- CONSOMMABLES POUR GODETS GRAVITÉ 71
- ADAPTATEURS 3M 71
- GODETS GRAVITÉ EN ALUMINIUM. 72
- GODETS SUCCION - ACCESSOIRES..... 72

Godets pour pistolet gravité

GODETS GRAVITÉ

		Code	Connection	Cpty.	SUPERNOVA SERIES 2	WS-PRIMER	W-400 Series	W-300 / WB	LPH-300	LPH-80	AZ3 HTE 2	AZ3 HTE -S Impact	AZ3 HTE P.A.S Concept	AZ4 HTE-S Impact Junior	RG-3L
CENTRAL - 600 ml		**PC-G600P-2**													
		140081A0	G1/4" (PF1/4")	600 ml	●	●		●	●						
		PCG-6-PE													
		14011001	M16 x 1.5 F	600 ml			●								
		PCG-6P-2-AZ													
		W0CUPAZ90	G1/4" (PF1/4")	600 ml								●		●	
		PCG-6P-2B-AZ													
		W0012820100	G1/4" (PF1/4")	600 ml							●				
		PCGP-6P-2B-AZ													
		W0CUPAZ85	G1/4" (PF1/4")	600 ml									●		
CENTRAL 250 ml		**PCG-3P-1**													
		VPE250	G1/8" (PF1/8")	250 ml						(●)					
CENTRAL - 200 ml		**PCG-2P-2**													
		W0CUPAZ40IN	G1/4" (PF1/4")	200 ml				●	(●)	(●)*		(●)		●	
		PCG-2P-2B-AZ													
		W0CUPAZ40	G1/4" (PF1/4")	200 ml						(●)*	(●)				
DÉPORTÉ - 200ml		**PC-52 AG**													
		14018186F	G1/4" (PF1/4")	200 ml											●

● Godet standard | (●) Option

** avec ajout de l'adaptateur 930701A0*

Godets gravité | Godets gravité UV noirs

GODETS GRAVITÉ

		Code	Connection	Cpty.	SUPERNOVA	SERIES 2	W-400 Series	W-300 WB	LPH-300	LPH-80	AZ3 HTE 2	AZ3 HTE -S Impact	AZ3 HTE P.A.S. Concept	AZ4 HTE-S Impact Junior	RG3L - LPH 50
130 ml		**PC 61**													
		14018190	G1/4" (PF1/4")	130 ml											●
GRAVITÉ - 70 ml		**PCG-1P-1**													
		13678980	G1/8" (PF1/8")	70 ml						●					
		PCG-1P-2													
		13001200	G1/4" (PF1/4")	70 ml										●	

● Godet standard | (●) Option

Les **godets UV** (noirs) complètent notre gamme de godets pour répondre à l'évolution des techniques de peinture et permettre l'application **des produits UV.**

GODETS GRAVITÉ NOIR POUR UV

		Code	Connection	Cpty.	SUPERNOVA SERIES 2	WS-PRIMER	W-400 Series	W-300 WB	W-300 WB UV	LPH-300	LPH-80	AZ3 HTE 2	AZ3 HTE -S Impact	AZ3 HTE P.A.S. Concept	AZ4 HTE-S Impact Junior	RG3L - LPH 50
70 ml		**PCG-1P-1-S1**														
		13000230	G1/8" (PF1/8")	70 ml							●					
200 ml																
		140025A0	G1/4" M	200 ml		●			●		(●)*					
600 ml																
		W0CUPAZ91	G1/4" (PF1/4")	600 ml	●			●					●		●	
600 ml		**PCG-6P-M-S1**														
		13000330	F16 x 1,5	600 ml			●									
600 ml																
		140082A0	G1/4" M	600 ml	●	●										

● Godet standard | (●) Option

** avec ajout de l'adaptateur 930701A0*

Filtres & adaptateurs pour godets GRAVITÉ

CONSOMMABLES POUR GODETS GRAVITÉ

			Qnt.	Pour Godet	SUPERNOVA	SERIES 2	W-400 classic	W-300 W-300 WB	LPH-400	LPH-80	AZ3 HTE 2	AZ IMPACT	AZ5
MICROFILTRES		60 Mesh (250 µ) 74011250	(1 x 10)	PC-G600-P2	● 600ml	● 600ml							
		60 Mesh (250 µ) rouge 73515500 73515510	(1 x 10) (1 x 100)	PCG6			● 600ml		● 600ml				
		80 Mesh (200 µ) blanc 77060015 77060115	(1 x 10) (1 x 100)	PCG6			● 600ml		● 600ml				
		50 Mesh (297µ) W2KIT06	(1 x 5)	PCG52 PCG2				● 200ml			● 600ml	● 600ml	● 200ml
ANTIGOUTTES		77080020	(1 x 5)	PCG6			● 600ml		● 600m				
		740221A0	(1 x 5)	PC-G600-P2	● 600ml	● 600ml							
		W2KIT07	(1 x 5)	PCG52 PCG2				● 200ml			● 600ml	● 600ml	● 200ml
		W2KIT52	(1 x 3)	13678980						● 70ml			

ADAPTATEURS 3M POUR PPS 2*

* marque déposée

		SUPERNOVA	SERIES 2	W-400 CLASSIC	W-300 W-300 WB	LPH-400	LPH-80	AZ3 HTE 2	AZ IMPACT	AZ4 Junior
	Type 2 IW26032			●		●				
	Type 43 IW20677	●	●							
	Type 6 IW26036				●			●	●	●
	Type 31 IW26480						●			

GODETS ALUMINIUM

		Code	Connection	Cpty.	SUPER-NOVA	SERIES 2	W-400 Series	W-300 WB	LPH-300	LPH-80
Central 700 ml		**PCG7D-2**								
		VAIU6032D	G1/4" (PF1/4")	700 ml	●	●		●	●	
		PCG7EM								
		VAIU6033E	M16 x 1.5 F	700 ml			●			
Central 150 ml		**PCG2D-2**								
		VAIU6030D	G1/4" (PF1/4")	150 ml	●	●		●	●	
		PCG2B-1								
		VAIU6036D	G1/8" (PF1/8")	150 ml						●
Central 70 ml		**PCG2D-1**								
		VAIU6050	G1/8" (PF1/8")	70 ml						●

GODETS SUCCION

MODÈLES			W-200 INTEGRA	W-200 WB INTEGRA	AZ1 HTE 2S	W-101 WIDER 1
CENTRAL 1L		**PC 12**				
		14018200	●	●		
		G3/8" (PF3/8")				
		PCL 10B 3				
		14018621	●	●	●	
		G3/8" (PF3/8")				
CENTRAL		**PC2 (600ml)**				
		14018040				●
		G1/4" (PF1/4")				
		AG-1 (1L)				
		04006100			●	
		G3/8" (PF3/8")				

CONSOMMABLES POUR GODETS SUCCION

			Qnt.	Godet	W-200 INTEGRA	WIDER 1	NEW77	NEW71
MICRO-FILTRES		80 Mesh (200 µ)	(1 x 10)	PC2		● 600ml		● 600ml
		77060011						
		80 Mesh (200 µ)	(1 x 10)	PC12	● 1L		● 1L	
		77060010						
		77060110	(1 x 100)					
ANTIGOUT-TES		77080010	(1 x 5)	PC2		● 600ml		● 600ml
		77080011	(1 x 5)	PC12	● 1L		● 1L	
		77080111	(1 x 50)					

4. ALIMENTATION DE PEINTURE

POMPE À MEMBRANE

- DPS-90 (10L/min) 74

RÉSERVOIRS SOUS PRESSION

- Réservoirs PET (10 - 30 - 50 lt.) max. 7.0 bar 78
- Réservoir PET-10 (10 lt.) max. 4.0 bar 80
- Godet sous pression PC-18D (2 lt.) max. 3.5 bar 81
- Ensembles prêts à peindre 82

POMPE À DOUBLE MEMBRANES

DPS-90 (10L / min)

Moteur pompe

DDP-90F.TE

CARACTÉRISTIQUES

- Pompe à double membranes, débit 10L/min.
- Conception de haute qualité.
- Aucun arrêt de production garanti.
- Rinçage rapide limitant les zones de rétention.
- Existe en version ALU et INOX.
- Équipé d'un régulateur produit (standard ou Inox) + 2 régulateurs d'air (sauf version pompe nue).
- Système de sécurité performant (1 soupape de sécurité + 1 vanne d'arrêt).
- Traitement intérieur ultra lisse.
- Filtre Inox compact.
- Pompe robuste, facile à entretenir car peu de pièces.
- Ensembles prêts à peindre disponibles, présentation page 82 (pompe + pistolet + tuyaux).

Ces modèles complets sont équipés de filtres et d'un régulateur.

MODÈLES

sur Cart	sur Cart avec roues	sur Equerre murale	sur Cart roues+6L
DPS-90-1G I 1GN	DPS-90-3G I 3GN	DPS-90-4G I 4GN	DPS-90-36G I 36GN

Toutes les pièces détachées pages 76-77

	Modèle	Modèle	Version	Code
ALUMINIUM	Pompe nue	DDP-90F.TE	ALU	14068660
	Pompe sur cart. + régulateur peinture PR-5BL	DPS-90-1G.TE	ALU	14069000
	Pompe sur cart. avec roues + régulateur peinture PR-5BL	DPS-90-3G.TE	ALU	14069160
	Pompe sur équerre + régulateur peinture PR-5BL	DPS-90-4G.TE	ALU	14069240
	Pompe sur cart. avec roues + réservoir 6L + régulateur peinture PR-5BL	DPS-90-36G.TE	ALU	14069320
INOX	Pompe nue	DDP-90FN.TE (INOX)	INOX	14068670
	Pompe sur cart. + régulateur peinture PR-5BLN	DPS-90-1GN.TE (INOX)	INOX	14069010
	Pompe sur cart. avec roues + régulateur peinture PR-5BLN	DPS-90-3GN.TE (INOX)	INOX	14069170
	Pompe sur équerre + régulateur peinture PR-5BLN	DPS-90-4GN.TE (INOX)	INOX	14069250
	Pompe sur cart. avec roues + réservoir 6L + régulateur peinture PR-5BLN	DPS-90-36GN.TE (INOX)	INOX	14069330

POMPE À DOUBLE MEMBRANES

DPS-90 (10L / min)

RÉGULATEUR DE PRODUIT
(rep.A)

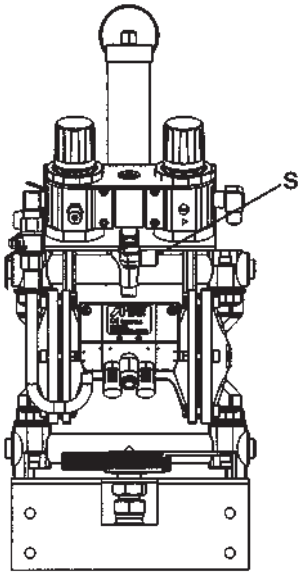

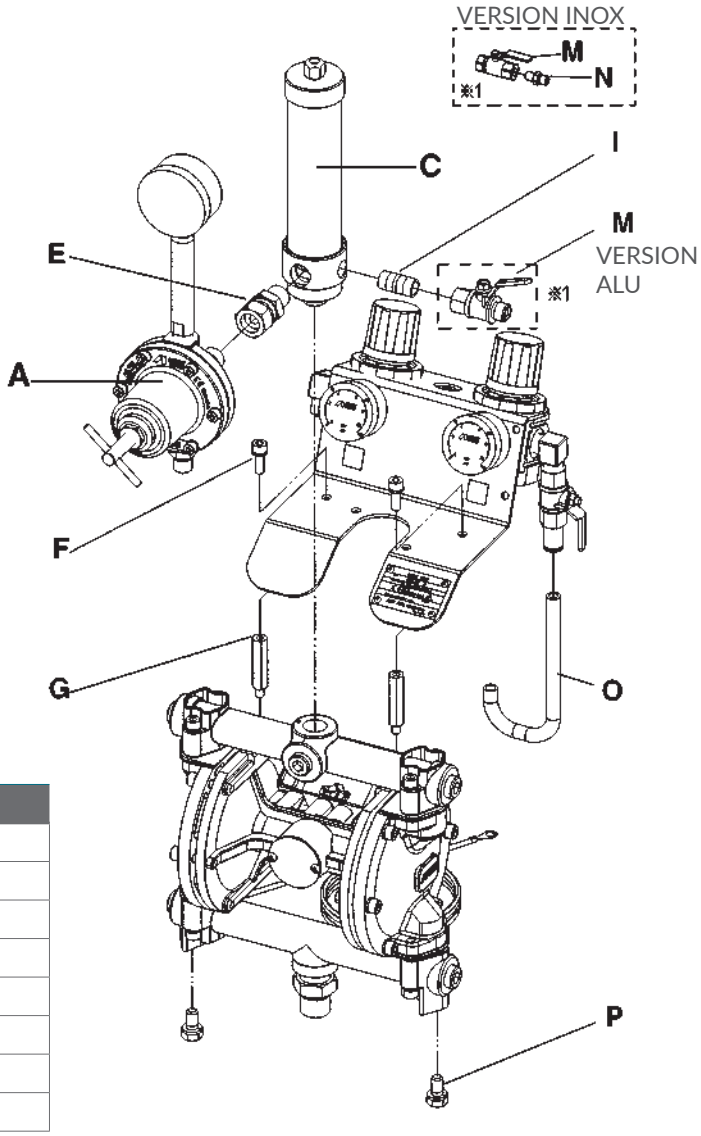

DONNÉES TECHNIQUES	DPS-90G.TE
Rapport de pression	1:1
Pression produit maxi.	7 bar (100 psi)
Débit à 30 cycles/min.	1.5 lt./min
Débit produit par cycle	50cc
Viscosité produit maxi.	85 sec/Ford#4
Température d'utilisation	5~40 °C
Filtre produit inclus	100 mesh
Filtre d'aspiration	50 mesh

PIÈCES DÉTACHÉES ET ACCESSOIRES

Rep.	Code	Désignation	pour MODÈLES
A	**14608200**	RÉGULATEUR PRODUIT PR-5BL	Aluminium
A	**14608210**	RÉGULATEUR PRODUIT PR-5BLN	Inox
C	**04493020**	FILTRE PRODUIT COMPLET INOX	DPS-90 / DPS-120
E	**06859803**	RACCORD TOURNANT MF3/8"	DPS 90-1G/-2G/-3G/-4G/-36G (ALU)
E	**06859591**	RACCORD TOURNANT INOX MF3/8"	DPS 90-1GN/-2GN/-3GN/-4GN/-36GN & -WB (INOX)
F	**06357501**	VIS SUPPORT M6	
G	**04493000**	VIS RACCORD LIAISON MF 6MM	
I	**06642002**	RACCORD MM1/4"	DPS-90 / DPS-120
M	**04432650**	VALVE MF1/4"	DPS90-1G/-2G/-3G/-4G/-36G (ALU)
M	**04433630**	VALVE INOX FF1/4"	DPS 90-1GN/-2GN/-3GN/-4GN/-36GN & -WB (INOX)
N	**04343310**	RACCORD G1/4" R1/4" MM	DPS 90-1GN/-2GN/-3GN/-4GN/-36GN & -WB (INOX)
O	**04494040**	TUBE 8x10mm	
P	**06994758**	VIS M8	
S	**06859563**	COUDE MF1/4	DPS 90-4G/-4GN (VERSION MURALE)

DPS-90 pièces détachées

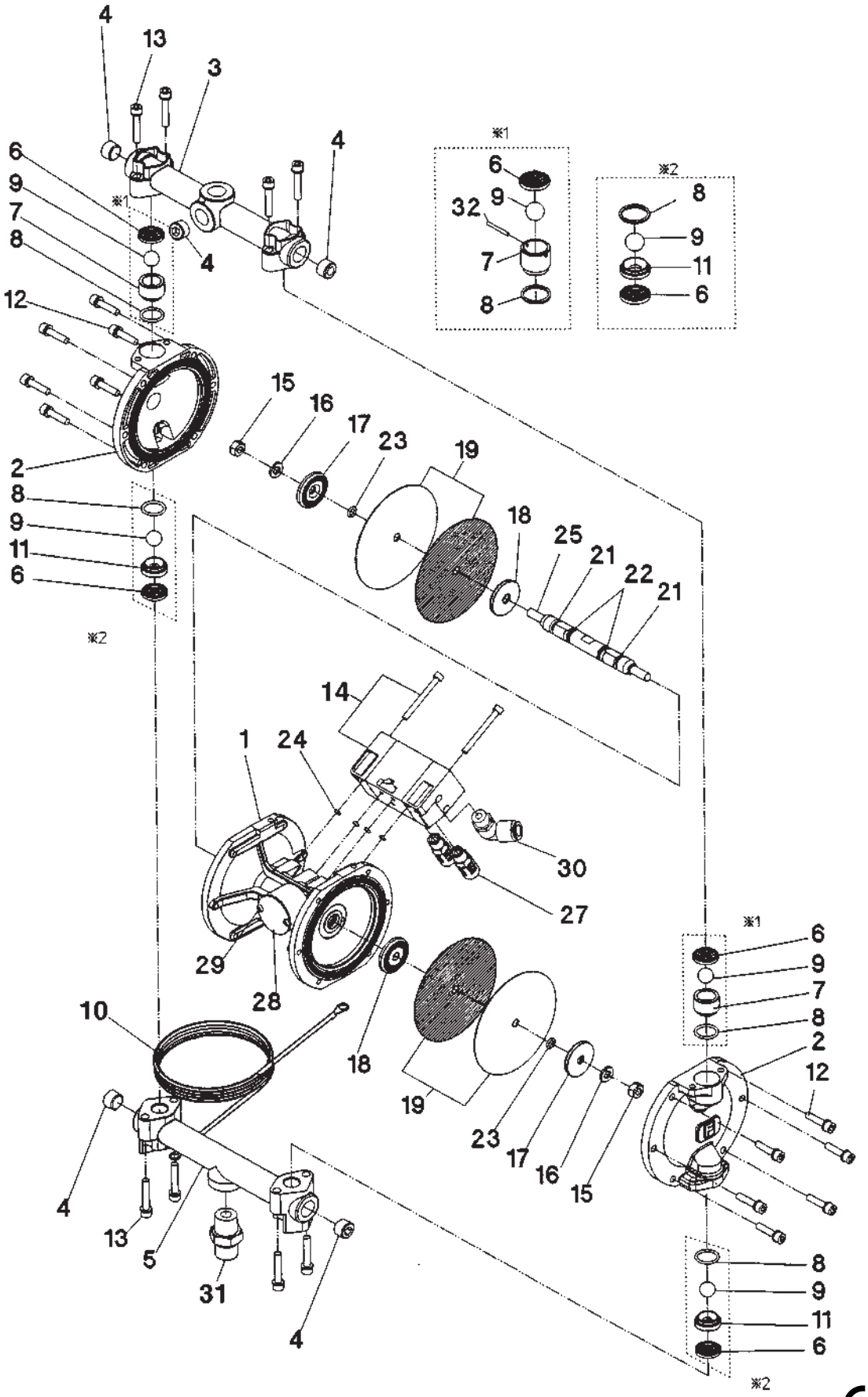

PIÈCES DÉTACHÉES ET ACCESSOIRES

Rep.	Code	Désignation	Qtn.	DDP-90F	DDP-90FN
-	**74935620**	KIT JOINTS 6; 8; 21; 22; 23; 24		x	x
-	**74068999**	KIT 2 SORTIES AIR / PRODUIT		x	x
1	**94410622**	CORPS CENTRAL		x	x
2	**94456582**	COUVERCLE (version standard)		x	
2	**94414592**	COUVERCLE (version Inox)			x
3	**94452640**	COLLECTEUR SUPÉRIEUR (version standard)		x	
3	**94414650**	COLLECTEUR SUPÉRIEUR (version Inox)			x
4	**06990413**	BOUCHON 3/8” (version standard)		x	
4	**06367202**	BOUCHON 3/8” (version Inox)			x
5	**94441630**	COLLECTEUR INFÉRIEUR (version standard)		x	
5	**94416592**	COLLECTEUR INFÉRIEUR (version Inox)			x
6	**04935620**	JOINT	(1 x 2 pcs)	x	x
7	**04931630**	SOUPAPE REFOULEMENT	(1 x 2 pcs)	x	x
8	**04932630**	JOINT O-RING	(1 x 2 pcs)	x	x
9	**04930630**	BILLE	(1 x 2 pcs)	x	x
10	**04492830**	CABLE TERRE		x	x
11	**04933630**	SOUPAPE ADMISSION	(1 x 2 pcs)	x	x
12	**96357500**	VIS + RONDELLE CHROMÉE		x	x
13	**96357502**	VIS + RONDELLE CHROMÉE		x	x
14	**94490632**	DISTRIBUTEUR D'AIR + VIS		x	x
15	**06361081**	ÉCROU INOX		x	x
16	**06362080**	RONDELLE GROWER INOX		x	x
17	**04414600**	SUPPORT MEMBRANE CÔTÉ PRODUIT		x	x
18	**94453581**	SUPPORT MEMBRANE CÔTÉ AIR		x	x
19	**94931621**	MEMBRANES (2 noires + 2 blanches)	(2+2 pcs)	x	x
21	**06996610**	JOINT“Y”		x	x
22	**06630011**	O-RING		x	x
23	**06630008**	O-RING		x	x
24	**06630004**	O-RING		x	x
25	**04431590**	AXE		x	x
27	**04432590**	SILENCIEUX		x	x
28	**04456570**	PLAQUE PROTECTION		x	x
29	**06234002**	VIS D4x6MM		x	x
30	**06800202**	RACCORD AIR M1/4'' Ø10		x	x
31	**04427640**	RACCORD ENTRÉE PRODUIT STANDARD M1/2”		x	
31	**04428640**	RACCORD ENTRÉE PRODUIT INOX M1/2”			x

RÉSERVOIRS PRESSION INOX

PET (max. 7.0 bar)

CARACTÉRISTIQUES

- Réservoir sous pression avec cuve et passage produit entièrement en INOX 304.
- PET 10 (capacité 10L), PET 30 (capacité 30L), PET 50 (capacité 50L).
- Agitateur facile à utiliser, démarrage rapide.
- Livré avec un régulateur d'air.
- Poignée couvercle double actions: transport facile + couvercle facile à retourner pour éviter les salissures.
- Valve de sécurité, soupape d'évacuation.
- Finition intérieure ultra lisse.
- Livré avec Certificat de Conformité CE selon la Directive EEC 97/23.
- Raccord entrée air: G 1/4"M
- Raccord sortie produit: 3/8"M
- Pression d'air maxi: 7bar.

N: sans agitateur pneumatique
MN: avec agitateur pneumatique

RÉSERVOIRS PET	10 L		30 L		50 L	
	N	MN	N	MN	N	MN
POIDS	15,3Kg	17,5Kg	20,4Kg	22,6Kg	25,6Kg	28,2Kg
DIMENSIONS (H x L)	540 x 330mm		710 x 415mm		810 x 470mm	
DIMENSIONS INTERNES (H x Ø)	220 x Ø 265mm		390 x Ø 320mm		490 x Ø 370mm	

CODE PRODUIT

RÉSERVOIRS PET	10 L	30 L	50 L	€	
PET-10N	14972600	---	---	**2 079,00**	I
PET-10MN avec agitateur	14972620	---	---	**3 119,00**	I
PET-30N	---	14972630	---	**2 983,00**	I
PET-30MN avec agitateur	---	14972650	---	**4 260,00**	I
PET-50N	---	---	14972660	**3 640,00**	I
PET-50MN avec agitateur	---	---	14972680	**4 898,00**	I

MN = Avec agitateur pneumatique

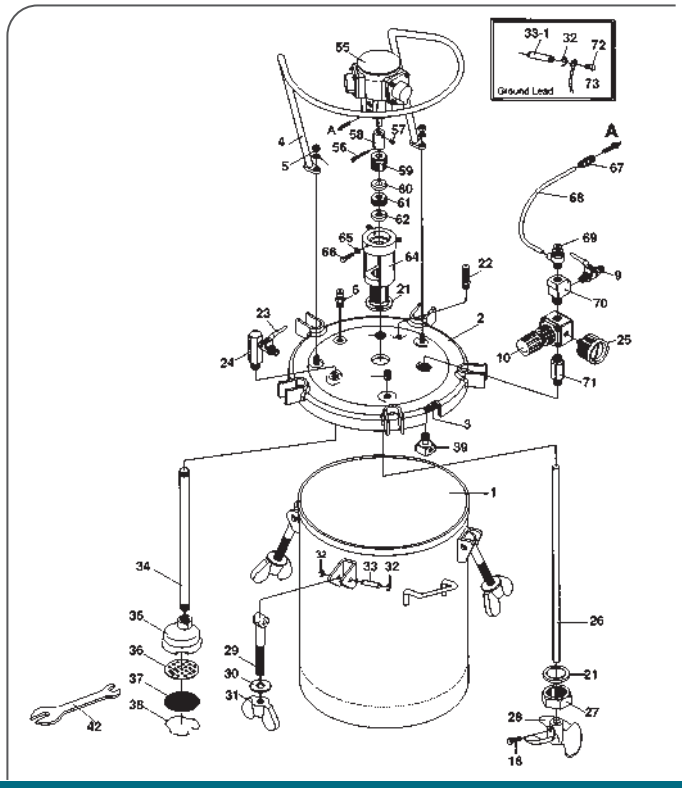

N = Sans agitateur pneumatique

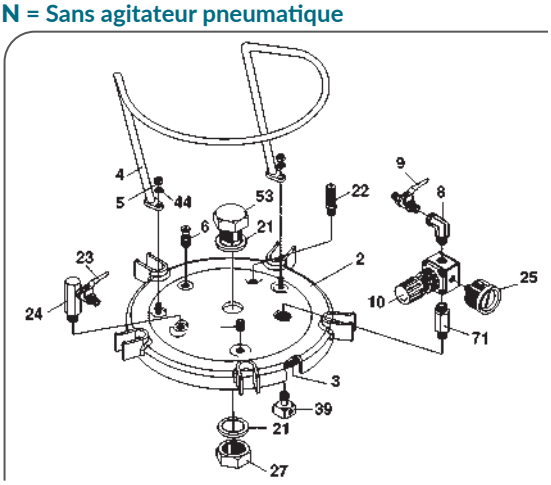

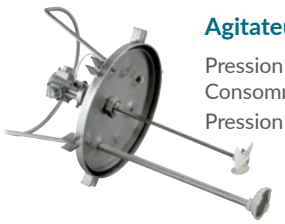

Agitateur pneumatique

Pression fonctionnement: 1-1.5 bar,
Consommation d'air: 15 L/min,
Pression air maxi (250 rpm): 7.0 bar

PET (max. 7.0 bar)

PIÈCES DÉTACHÉES ET ACCESSOIRES

Rep.	Code	Désignation	10N	10MN	30N	30MN	50N	50MN
3	**04015110**	JOINT COUVERCLE	x	x				
3	**04015240**	JOINT COUVERCLE			x	x		
3	**04016170**	JOINT COUVERCLE					x	x
4	**04015250**	POIGNÉE			x	x		
4	**04019250**	POIGNÉE	x	x				
4	**04016180**	POIGNÉE					x	x
5	**04015140**	ÉCROU	x	x	x	x	x	x
6	**04015150**	VALVE DE DÉCHARGE	x	x	x	x	x	x
8	**04015460**	COUDE MF1/4"	x		x		x	
9	**04015170**	VALVE 2 VOIES 1/4" (entrée d'air)	x	x	x	x	x	x
10	**94008260**	RÉGULATEUR PRESSION D'AIR	x	x	x	x	x	x
16	**04019040**	VIS		x		x		x
21	**04019100**	JOINT BOUCHON CENTRAL	x	x	x	x	x	x
22	**94002211**	VALVE DE SÉCURITÉ	x	x	x	x	x	x
23	**04015450**	VALVE 2 VOIES 1/4" (sortie produit)	x	x	x	x	x	x
24	**04015470**	RACCORD SORTIE PRODUIT	x	x	x	x	x	x
25	**04016190**	MANOMÈTRE 0-10 BAR	x	x	x	x	x	x
26	**04016400**	AXE (56-57-58)		x				
26	**04016410**	AXE (56-57-58)				x		
26	**04016420**	AXE (56-57-58)						x
27	**04019120**	ÉCROU CENTRAL	x	x	x	x	x	x
28	**04016430**	HÉLICE		x		x		x
29	**04015490**	VIS À OEIL	x	x	x	x	x	x
30	**04016200**	RONDELLE	x	x	x	x	x	x
31	**04016210**	MANETTE DE BLOCAGE	x	x	x	x	x	x
32	**94020220**	CIRCLIPS	x	x	x	x	x	x
33	**94020230**	AXE	x	x	x	x	x	x
33-1	**04016440**	AXE	x	x	x	x	x	x
34	**04016450**	TUBE D'ASPIRATION 10L	x	x				
34	**04016460**	TUBE D'ASPIRATION 30L			x	x		
34	**04016470**	TUBE D'ASPIRATION 50L					x	x
35	**04015270**	COUVERCLE DE TAMIS			x	x	x	x
35	**04016260**	COUVERCLE DE TAMIS	x	x				
36	**04015280**	SUPPORT DE TAMIS			x	x	x	x
36	**04016270**	SUPPORT DE TAMIS	x	x				
37	**04015290**	FILTRE (40 Mesh)			x	x	x	x
37	**04016280**	FILTRE (40 Mesh)	x	x				
38	**04015300**	RESSORT DE TAMIS			x	x	x	x
38	**94016290**	RESSORT DE TAMIS	x	x				
39	**94016310**	DÉFLECTEUR D'AIR	x	x	x	x	x	x
44	**06500804**	RONDELLE FREIN	x	x	x	x	x	x
53	**04016480**	BOUCHON CENTRAL COUVERCLE	x		x		x	
55	**AM-6B**	MOTEUR AGITATEUR		x		x		x
59	**04017410**	VIS SERRAGE JOINT		x		x		x
60	**04017420**	RONDELLE FEMELLE		x		x		x
61	**04017430**	JOINT		x		x		x
62	**04017440**	RONDELLE MÂLE		x		x		x
63	**04017450**	JOINT O-RING		x		x		x
64	**04017460**	SUPPORT MOTEUR		x		x		x
65	**04017470**	ÉCROU		x		x		x
66	**04017480**	VIS		x		x		x
67	**04017490**	RACCORD INSTANÉ M1/4" TUY. 10MM		x		x		x
68	**04018100**	TUYAU 8x10		x		x		x
69	**04018110**	RÉGLAGE VITESSE AGITATEUR		x		x		x
70	**04018120**	RACCORD DE JONCTION		x		x		x
71	**04018130**	RACCORD DE JONCTION	x	x	x	x	x	x
72	**04018140**	VIS	x	x	x	x	x	x
73	**04018150**	CÂBLE DE MISE À LA TERRE	x	x	x	x	x	x
	74972699	KIT DETENDEUR AIR PISTOLET RESERVOIR INOX	x	x	x	x	x	x

RÉSERVOIR SOUS PRESSION

PET-10 (max. 4.0 bar)

CARACTÉRISTIQUES

- Réservoir sous pression 10L.
- Fabrication robuste.
- Surface interne propre et ultra lisse.
- Passage produit en acier inoxydable.
- Poignée centrale permettant un transport facile.
- Livré avec 2 régulateurs et 2 manomètres.
- Pression d'air max: 4.0 bar.
- Capacité: 10 litres.
- Seau interne amovible INOX 304: capacité 8,5 litres.
- Raccord entrée/sortie air: G 1/4"
- Raccord sortie produit: G 3/8"
- Température de fonctionnement: 5-40 °C
- Poids: 11Kg
- Dimensions: 310 x 565 mm

Intérieur
Inox 304

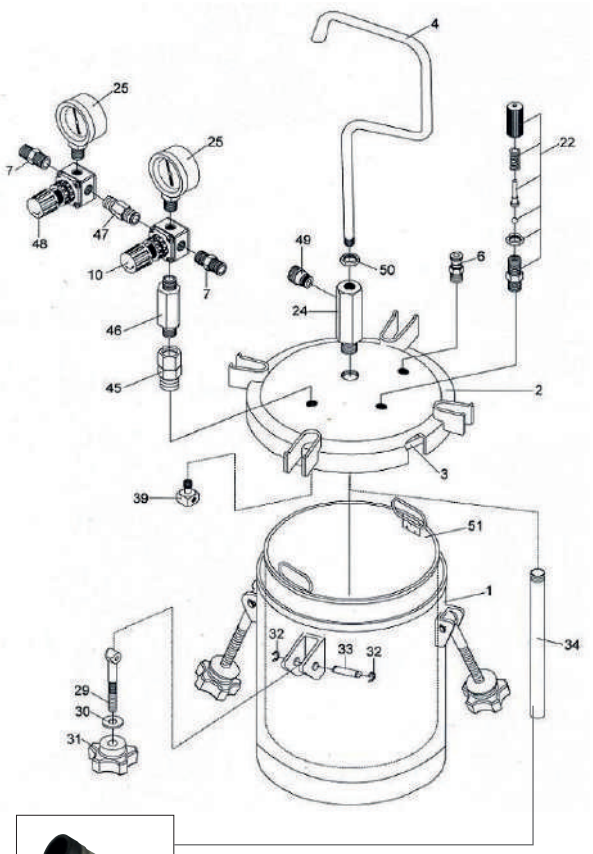

VFM2763021: crépine 30 MESH

CODE PRODUIT

Rep.	Code	Désignation
---	**14972400**	**RÉSERVOIR PRESSION PET 10**
3	**94020200**	JOINT
4	**94020020**	POIGNÉE
6	**94020030**	ROBINET DE PURGE
7	**94020210**	RACCORD AIR MM1/4"
10	**94008260**	RÉGULATEUR DE PRESSION PRODUIT
22	**94016391**	VALVE DE SÉCURITÉ
24	**94020040**	TUBE SORTIE PRODUIT (acier inoxydable)
25	**94016020**	MANOMÈTRE M1/444 Ø50 10BAR
29	**94020190**	AXE AVEC OEILLET
30	**94020060**	RONDELLE PLATE
31	**94020070**	MANETTE DE BLOCAGE
32	**94020220**	CIRCLIPS
33	**94020230**	AXE
34	**94020090**	TUBE PRODUIT (acier inoxydable 1/2")
39	**94016310**	DIFFUSEUR D'AIR
45	**94020100**	RACCORD TOURNANT MF1/4"
46	**94020110**	RACCORD LIAISON MM 1/4" Ø51MM
47	**94020120**	RACCORD LIAISON MM 1/4" Ø38MM
48	**94020130**	RÉGULATEUR DE PRESSION PISTOLET
49	**94020140**	RACCORD PEINTURE (acier inoxydable M3/8)
50	**94020160**	ÉCROU
51	**94020170**	SCEAU INOX INTERIEUR (6L)
100	**VFM2763021**	CRÉPINE 30 MESH STD (D27 x L60mm)
OPTION	**87050131**	SEAU INTÉRIEUR PLASTIQUE 6L (X10)

GODET SOUS PRESSION

PC-18 D (max. 3.5 bar)

CARACTÉRISTIQUES

- Godet sous pression en aluminium.
- Capacité 2 litres.
- Equipé d'un réglage d'air.
- Valve de sécurité et valve de contrôle.
- Réglage précis de la pression produit.
- Pression maxi d'utilisation: 3,5 bar.
- Température de fonctionnement: 5-40 °C.
- Raccord produit: G 3/8" (PF3/8).

PC 18DT (ancienne version téflonnée) : non disponible

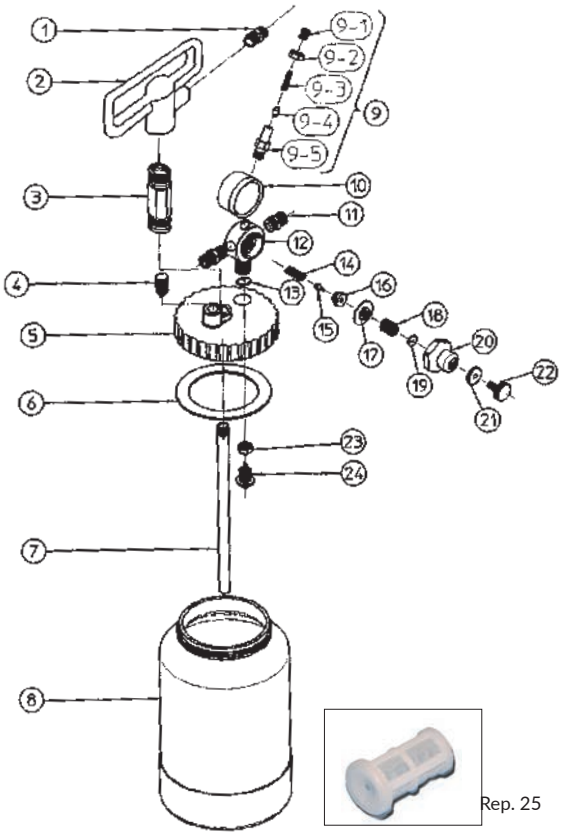

Rep. 25

CODE PRODUIT

Rep.	Code	Désignation	Modèle
---	**14018900**	**GODET SOUS PRESSION**	**PC 18D**
1	**94056350**	RACCORD PRODUIT	PC 18D
1	**94065350**	RACCORD PRODUIT INOX	PC 18DT
2	**94055350**	POIGNÉE	
3	**94057350**	RACCORD DE POIGNÉE	PC 18D
3	**94066350**	RACCORD DE POIGNÉE INOX	PC 18DT
4	**94003350**	ROBINET DE PURGE	
5	**94053350**	COUVERCLE	
6	**94900210**	JOINT DE COUVERCLE (1 x 2 pcs)	
7	**94001350**	TUBE PLONGEUR	PC 18D
7	**94067350**	TUBE PLONGEUR INOX	PC 18DT
8	**94000351**	CUVE	PC 18D
9	**94007350**	SOUPAPE DE SÉCURITÉ	
9-1	**04012350**	BOUCHON	
9-2	**04011350**	ÉCROU	
9-3	**04010350**	RESSORT VALVE DE SÉCURITÉ	
9-4	**04009350**	SIÈGE VALVE DE SÉCURITÉ	
9-5	**04008350**	CORPS VALVE DE SÉCURITÉ	
10	**94048400**	MANOMÈTRE 0-4 BAR	
11	**94027350**	RACCORD AIR	
12	**94049350**	CORPS DE RÉGULATEUR D'AIR	PC 18D
12	**94063350**	CORPS DE RÉGULATEUR D'AIR INOX	PC 18DT
13	**06631012**	JOINT	
14	**04016350**	RESSORT CLAPET	
15	**04017350**	SIÈGE	
16	**04018350**	GUIDE CLAPET	
17	**04019350**	MEMBRANE	
18	**04023350**	RESSORT PRESSION	
19	**04038350**	GUIDE RESSORT	
20	**94024350**	COUVERCLE DE MEMBRANE	
21	**04025350**	ÉCROU	
22	**04026350**	BOUTON RÉGLAGE	
23	**94058350**	ÉCROU	PC 18D
23	**94068350**	ÉCROU INOX	PC 18DT
24	**04904151**	ENSEMBLE SOUPAPE	PC 18D
24	**94069350**	ENSEMBLE SOUPAPE NOX	PC 18DT
25	**77060010**	MICROFILTRES 200µ (X10)	PC12/18

Ensembles complets prêts à peindre

Ensemble PC18 D (2L) + W200

CARACTÉRISTIQUES

RÉSERVOIR SOUS PRESSION 2L + 1 PISTOLET W200 INTEGRA FT + TUYAUX 2m

- Conçu pour les petites applications en industrie générale.
- Ensemble haut de gamme.

Code	Désignation
ENS 21	PC18D + W200 INTEGRA (préciser la buse) + TUYAUX 2M

Ensemble PET10 (10L) + pistolet

CARACTÉRISTIQUES

RÉSERVOIR SOUS PRESSION 10L + 1 PISTOLET W200 INTEGRA FT ou AZ1 HTE 2 + TUYAUX 10M

- Conçu pour des applications en industrie générale.
- Disponible avec pistolet W200 = haut de gamme.
- Disponible avec pistolet AZ1 HTE 2 = gamme économique.

Code	Désignation
ENS PET10	PET10 + W200 INTEGRA (préciser la buse) + TUYAUX 10M
ENS PET10AZ1	PET10 + AZ1 HTE 2 (préciser la buse) + TUYAUX 10M

Ensemble pompe DPS90 + pistolet

W-200 INTEGRA SP
Buse à ailettes

CARACTÉRISTIQUES

POMPE À MEMBRANE DPS90 (10l/min) + 1 PISTOLET W200 INTEGRA FT OU SP (hydro) + TUYAUX 10M

- Conçu pour des applications industrielles haut rendement.
- Pompe à membrane sur cart., avec roues ou avec réservoir.
- Version spéciale hydro W200 INTEGRA SP et pompe à membrane “GN” (Inox).

Code	Désignation
ENS90-10-1G	DPS90-1G (sur cart) ALU + W200 INTEGRA FT + TUYAUX 10m
ENS90-10-3G	DPS90-3G (sur cart avec roues) ALU + W200 INTEGRA FT + TUYAUX 10m
ENS90-10-4G	DPS90-4G (sur équerre) ALU + W200 INTEGRA FT + TUYAUX 10m
ENS90-10-36G	DPS90-36G (sur cart roues avec réservoir 6L) ALU + W200 INTEGRA FT + TUYAUX 10m
VERSION INOX POUR BASE HYDRODILUABLE	
ENS90N-10-1GN	DPS90-1GN (sur cart) INOX+ W200 INTEGRA SP + TUYAUX 10m
ENS90N-10-3GN	DPS90-3GN (sur cart avec roues) INOX + W200 INTEGRA SP + TUYAUX 10m
ENS90N-10-4GN	DPS90-4GN (sur équerre) INOX + W200 INTEGRA SP + TUYAUX 10m
ENS90N-10-36GN	DPS90-36GN (sur cart roues avec réservoir 6L) INOX + W200 INTEGRA SP + TUYAUX 10m

Ensemble PC18 D (2L) + WS-200

CARACTÉRISTIQUES

RÉSERVOIR SOUS PRESSION 2L + 1 PISTOLET WS-200 FT + TUYAUX 2m

- Conçu pour les petites applications en industrie générale.
- Ensemble haut de gamme avec WS-200 FT buse standard

Code	Désignation
ENS 21-WS	PC18D + WS-200 FT (préciser la buse) + TUYAUX 2M

Ensemble pompe DPS90 + WS-200

CARACTÉRISTIQUES

POMPE À MEMBRANE DPS90 (10l/min) + 1 PISTOLET WS-200 FT + TUYAUX 10M

- Conçu pour des applications industrielles haut rendement.
- Pompe à membrane sur cart., avec roues ou avec réservoir.
- Avec pistolet haut de gamme WS-200 FT buse standard

Code	Désignation
ENS90-10-1G-WS	DPS90-1G (sur cart) ALU + WS-200 FT + TUYAUX 10m
ENS90-10-3G-WS	DPS90-3G (sur cart avec roues) ALU + WS-200 FT + TUYAUX 10m
ENS90-10-4G-WS	DPS90-4G (sur équerre) ALU + WS-200 FT + TUYAUX 10m
ENS90-10-36G-WS	DPS90-36G (sur cart roues avec réservoir 6L) ALU + WS-200 FT + TUYAUX 10m

ANEST IWATA

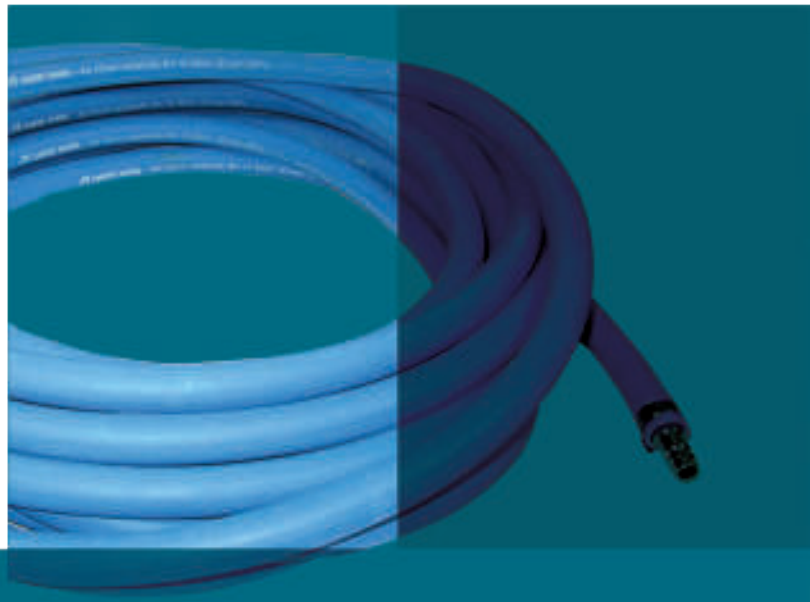

5. TRAITEMENT D'AIR

ALIMENTATION AIR

- Tuyaux air / produit pour pompe - raccords rapide 86
- Tuyaux air pour cabine - raccords rapide 87

MANOMÈTRES

- Manomètre HVC-D (Digital) **NEW** 88
- Manomètre HVC 88
- Manomètre HVC-2 88

SYSTÈME DE FILTRATION

- Filtre épurateur d'air 1 étage 89
- Filtre épurateur d'air 2 étages 89
- Filtre épurateur d'air 3 étages 89
- Sécheurs d'air 90

Tuyaux air / produit et raccords pour pompe

TUYAUX PRODUIT POUR POMPE

- Tuyau de produit extrêmement souple et léger, idéal pour l'application pneumatique.
- Disponible en plusieurs diamètres et longueurs.
- Tube intérieur: polyamide.
- Grande flexibilité et maniabilité.
- Plus de modèles sur demande.

	Code	Désignation	Long.	Raccords
POUR PISTOLET AVEC RACCORD 3/8''	77090112	TUYAU PRODUIT ÉQUIPÉ 6 x 12 mm	2 m	F3/8" - F3/8" bsp
	77090116	TUYAU PRODUIT ÉQUIPÉ 6 x 12 mm	5 m	F3/8" - F3/8"bsp
	77090118	TUYAU PRODUIT ÉQUIPÉ 6 x 12 mm	7,5 m	F3/8" - F3/8"bsp
	77090110	TUYAU PRODUIT ÉQUIPÉ 6 x 12 mm	10 m	F3/8" - F3/8"bsp
	77090130	TUYAU PRODUIT ÉQUIPÉ 8 x 14 mm	10 m	F3/8" - F3/8"bsp
	77090135	TUYAU PRODUIT ÉQUIPÉ 8 x 14 mm	15 m	F3/8" - F3/8"bsp
	77090140	TUYAU PRODUIT ÉQUIPÉ 8 x 14 mm	20 m	F3/8" - F3/8"bsp
	77090145	TUYAU PRODUIT ÉQUIPÉ 8 x 14 mm	25 m	F3/8" - F3/8"bsp
POUR PISTOLET AVEC RACCORD M1/4''	77090113	TUYAU PRODUIT ÉQUIPÉ 6 x 12 mm	2 m	F1/4" - F3/8" bsp
	77090117	TUYAU PRODUIT ÉQUIPÉ 6 x 12 mm	5 m	F1/4" - F3/8" bsp
	77090119	TUYAU PRODUIT ÉQUIPÉ 6 x 12 mm	7,5 m	F1/4" - F3/8" bsp
	77090111	TUYAU PRODUIT ÉQUIPÉ 6 x 12 mm	10 m	F1/4" - F3/8" bsp

RACCORDS PRODUIT

Raccord produit

Code	Désignation	ø Tuyau	Raccord
87040170	RACCORD PRODUIT	6 x 12	1/4" BSP
87040180	RACCORD PRODUIT	6 x 12	3/8" BSP
87040200	RACCORD PRODUIT	8 x 14	1/4" BSP
87040210	RACCORD PRODUIT	8 x 14	3/8" BSP
87040190	RACCORD PRODUIT	9,5 x 15	3/8" BSP

TUYAUX AIR POUR POMPE

Code	Désignation	Long.	Raccord
77090025	TUYAU AIR ÉQUIPÉ 8 x 14 mm	2 m	F1/4" - F1/4" bsp
77090035	TUYAU AIR ÉQUIPÉ 8 x 14 mm	5 m	F1/4" - F1/4" bsp
77090037	TUYAU AIR ÉQUIPÉ 8 x 14 mm	7,5 m	F1/4" - F1/4" bsp
77090030	TUYAU AIR ÉQUIPÉ 8 x 14 mm	10 m	F1/4" - F1/4" bsp
77090039	TUYAU AIR ÉQUIPÉ 8 x 14 mm	15 m	F1/4" - F1/4" bsp
77090034	TUYAU AIR ÉQUIPÉ 8 x 14 mm	20 m	F1/4" - F1/4" bsp

RACCORDS AIR POUR POMPE

Raccord air

Code	Désignation	ø Tuyau	Raccord
87040050	RACCORD AIR CANNELÉ PR TUYAU POMP	8 x 14	F1/4" BSP
87040101	COLLIER OREILLE POUR TUYAU AIR (unité)	8 x 14	

TUYAUX AIR POUR CABINE

POUR GRAND VOLUME D'AIR !

- Tuyau d'air antistastique extrêmement souple et léger, idéal pour la carrosserie.
- Disponible en plusieurs longueurs, couleur bleue, lisse.
- Tuyau conducteur de l'électricité statique, grande flexibilité et maniabilité.
- Equipé de raccord au choix (Euro ou Standard).

Code	Désignation	Embout	Coupleur
77091052	TUYAU AIR ANTISTATIQUE 10x18mm / 12,5m	M EURO	FEM EURO (UNIVERSEL)
77091072	TUYAU AIR ANTISTATIQUE 10x18mm / 20m	M EURO	FEM UNIVERSEL
77091053	TUYAU AIR ANTISTATIQUE 10x18mm / 12,5m	M STANDARD	FEM STANDARD
77091054	TUYAU AIR ANTISTATIQUE 10x18mm / 12,5m	F1/4"	FEM EURO (UNIVERSEL)
77091055	TUYAU AIR ANTISTATIQUE 10x18mm / 12,5m	F1/4"	FEM STANDARD
770901500	TUYAU AIR ANTISTATIQUE 10x18mm BOBINE NUE 50m	---	---
770901000	TUYAU AIR ANTISTATIQUE 10x18mm BOBINE NUE 100m	---	---
87040141	COLLIER OREILLE POUR TUYAU AIR 10x18 unité		

Code	Désignation
86050007K2	Housse de protection pour tuyaux en TYVEK® 7,5m / larg 12cm (vendu par 2)

RACCORDS AIR POUR CABINE

PROFIL EURO

	Code		Désignation	Diamètre
1	87020031	COUPLEURS PROFIL EURO passage 7,2mm	COUPLEUR FEMELLE (1)	EURO M1/4"
2	87020014		COUPLEUR FEMELLE (2)	EURO F1/4"
3	87020018		COUPLEUR FEMELLE (3)	EURO POUR TUYAU 10MM
4	87020016		COUPLEUR FEMELLE (4)	EURO POUR TUYAU 8MM
5	87020015	EMBOUTS PROFIL EURO passage 7,2mm	EMBOUT MÂLE RAPIDE (5)	EURO M1/4"
6	930620A0*		EMBOUT MÂLE RAPIDE (6)	EURO F1/4"
7	87020017		EMBOUT MÂLE RAPIDE (7)	EURO POUR TUYAU 10MM
8	87020026		EMBOUT MÂLE RAPIDE (8)	EURO POUR TUYAU 8MM

** Embout livré avec les pistolets ANEST IWATA*

PROFIL STANDARD

	Code		Désignation	Diamètre
1	87020032	COUPLEURS PROFIL STANDARD passage 5,5mm	COUPLEUR FEMELLE	STANDARD M1/4"
2	87020030		COUPLEUR FEMELLE	STANDARD F1/4"
3	87030011		COUPLEUR FEMELLE	STANDARD PR TUYAU 10MM
4	87020022		COUPLEUR FEMELLE	STANDARD PR TUYAU 8MM
5	87040060	EMBOUTS PROFIL STANDARD passage 5,5mm	EMBOUT MÂLE RAPIDE	STANDARD M1/4"
6	930621A0		EMBOUT MÂLE RAPIDE	STANDARD F1/4"
7	87020011		EMBOUT MÂLE RAPIDE	STANDARD PR TUYAU 10MM
8	87020012		EMBOUT MÂLE RAPIDE	STANDARD PR TUYAU 8MM
9	930621A0	EMBOUT PROFIL STANDARD passage 5,8mm	EMBOUT MÂLE RAPIDE	STANDARD F1/4"AVEC CONE
10	VGRSWF	EMBOUT ARTICULÉ passage 7,2mm	EMBOUT TOURNANT	F1/4" PROFIL EURO MALE

	Code	Désignation	Diamètre
11	87050010	FILTRE AIR SOUS PISTOLET (11)	ENTRÉE MÂLE - SORTIE FEMELLE 1/4" (usage pistolet à peinture)

MANOMÈTRE **DIGITAL**

NOUVEAU

MANOMÈTRE HVC-D

- Manomètre régulateur d'air **haute précision avec affichage digital.**
- Joints G/14"
- Contrôle la pression de 0 à 10 bar.
- Corps et régulateur en aluminium anodisé.
- Accès facile à la batterie et maintenance aisée.
- Durée de vie de la pile : plus d'un an,
- Système de bague de verrouillage intuitif (montage sans outil). Un 'clic' distinct confirme que la bague de verrouillage est correctement fixée au manomètre.

Code	Désignation
150018A0	HVC-D | MANOMÈTRE DE PRESSION D'AIR DIGITAL

MANOMÈTRE **SANS COUPLEUR**

MANOMÈTRE HVC-1

- Manomètre de pression d'air **haute précision**
- Joints G/14"
- Contrôle la pression de 0 à 6 bar (résistant jusqu'à 12 bar).
- Corps en aluminium anodisé, boîtier de jauge en acier chromé.

Code	Désignation
150003A0	HVC-1 | MANOMÈTRE DE PRESSION D'AIR

MANOMÈTRE **COUPLEUR**

MANOMÈTRE HVC-2

- Manomètre de pression d'air haute précision
- Equipé de **raccord rapide FEMELLE G1/4"**.
- Contrôle la pression de 0 à 6 bar (résistant jusqu'à 12 bar).
- Corps en aluminium anodisé
- Cadran de jauge en acier chromé
- Vitre de protection en verre
- Vanne d'arrêt automatique

Code	Désignation
150011A0	HVC-2 EURO | MANOMÈTRE DE PRESSION D'AIR
150025A0	HVC-2 STD | MANOMÈTRE DE PRESSION D'AIR

Filtres épurateur d'air : essentiels pour une bonne qualité d'alimentation d'air de votre pistolet

Nos épurateurs d'air sont complets, prêts à être installés, équipés selon les modèles de:
- **Témoin de colmatage qui indique l'état d'encrassement de la cartouche (selon modèle)**
- 1 robinet d'arrivée d'air F1/2" (qui permet le démontage des cartouches sans avoir à arrêter votre compresseur)
- Jusqu'à 3 étages de filtration 5µ, 3µ, 0,01µ (efficacité à 99.99%, avec purge automatique et capacitive), à charbon actif (degré de séparation <3.5 particules 0,3µ/l d'air) (selon modèle)
- 1 filtre régulateur: de 0 à 8,5 bar
- 1 manomètre de 0 à 10 bar (vitre en verre)
- 1 purge automatique (pour éviter la décompression pendant l'application)
- 1 sortie d'air: M1/4" bsp avec robinet d'arrêt
- 1 sortie coupleur FEM. EURO
- 1 fixation murale robuste (trous de fixation)
- Corps et cuve entièrement métalliques, traités anticorrosion avec hublots de niveau en verre trempé selon les modèles.

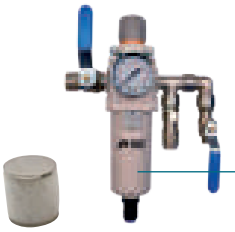

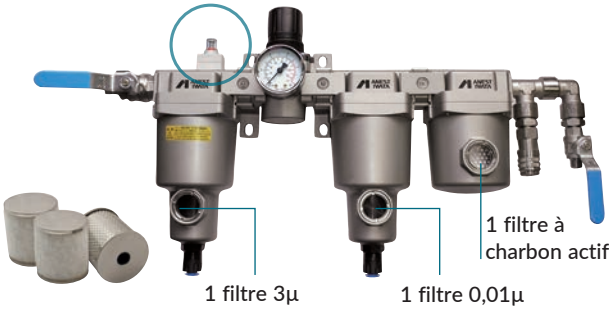

1

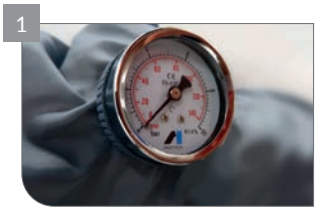

1 ÉTAGE DE FILTRATION

Code	Désignation
89250112	FILTRE RÉGULATEUR 1/2" - 1 ÉTAGE
89250041	CARTOUCHE FILTRATION 5µ

2 ÉTAGES DE FILTRATION

Code	Désignation
89250222	FILTRE RÉGULATEUR 1/2" - 2 ÉTAGES
89250222INV	FILTRE RÉGULATEUR 1/2" - 2 ÉTAGES AVEC SENS AIR INVERSÉ (ENTRÉE À DROITE - SORTIE À GAUCHE)
89250051	CARTOUCHE FILTRATION 3µ
89250052	CARTOUCHE FILTRATION 0,01µ

3 ÉTAGES DE FILTRATION

Code	Désignation
89250232	FILTRE RÉGULATEUR 1/2" - 3 ÉTAGES
89250232INV	FILTRE RÉGULATEUR 1/2" - 3 ÉTAGES AVEC SENS AIR INVERSÉ (ENTRÉE À DROITE - SORTIE À GAUCHE)
89250051	CARTOUCHE FILTRATION 3µ
89250052	CARTOUCHE FILTRATION 0,01µ
89250053	CARTOUCHE CHARBON ACTIF

Pensez à renouveler les cartouches de vos filtres au moins une fois par an.

PIÈCES DÉTACHÉES ET ACCESSOIRES

Code	Désignation
02004003	MANOMÈTRE 0-10 BAR EPURATEUR D'AIR
86050300	PASTILLE PROTÈGE-MANOMÈTRE - PLANCHE DE 6
89250088	TÉMOIN D'ENCRASSEMENT DE CARTOUCHE
89250069BW	BOUTON DE RÉGLAGE
89250085V2	BRIDE LIAISON + PIED POUR 2/3 ETAGES
89250150	PURGE AUTOMATIQUE PR 2/3 ÉTAGES
87500124	ROBINET MF1/4" À POIGNÉE
87020014	COUPLEUR FEMELLE EURO F1/4"
89250069	RÉGULATEUR POUR ÉPURATEUR 2 OU 3 ÉTAGES
89250030S2	KIT CHARBON ACTIF + EQUERRE TRANSFORMATION 2 à 3 ÉTAGES

Sécheurs d'air

SÉCHEUR AID SEUL

- L'installation d'un sécheur par réfrigération pour éliminer l'eau de l'air comprimé est indispensable pour l'ensemble du système de production, afin d'**éviter les arrêts et d'augmenter la durée de vie des équipements**, consommateurs d'air comprimé.
- Ils sont équipés de panneaux électriques permettant le contrôle des réglages.
- Les sécheurs Anest Iwata fonctionnent par technique de réfrigération.

Ils utilisent un liquide frigorifique écologique R513A, réduisant de plus de 50% l'émission de gaz à effet de serre.

À NOTER | Les désignations des sécheurs d'air **A**ID deviennent **F**ID, en raison du changement du liquide frigorifique (R513A). Les codes restent inchangés.

MODÈLES	CODE	CV/kW COMPRESSEUR COMPATIBLE	ℓ/min	m3/h	Raccord entrée/sortie	Volt/HZ	WxDxH	Kg
FID-06/AC	**AID006GP1J005**	5,5/4	600	36	G1/2"F	230/50	370x515x475	25
FID-09/AC	**AID009GP1J005**	7,5/5,5	950	57	G1/2"F	230/50	370x515x475	26
FID-12/AC	**AID012GP1J005**	10/7,5	1200	72	G1/2"F	230/50	370x515x475	28
FID-18/AC	**AID018GP1J005**	15/11	1800	108	G1/2"F	230/50	370x515x475	32
FID-25/AC	**AID025GP1J005**	20/15	2500	150	G1"F	230/50	345x420x740	34
FID-32/AC	**AID032AP1J005**	25/18,5	3200	192	G1 1/4"F	230/50	345x445x740	39
FID-43/AC	**AID043AP1J006**	30/22	4300	258	G1 1/4"F	230/50	345x445x740	40
FID-52/AC	**AID052AP1J005**	30/23	5200	312	G1 1/4"F	230/50	485x455x825	49
FID-61/AC	**AID061AP1J005**	40/30	6100	366	G1 1/2"F	230/50	555x580x885	54
FID-75/AC	**AID075AP1J005**	50/37	7500	450	G1 1/2"F	230/50	555x580x885	56

SÉCHEUR HYOMA AVEC KIT COMPLET

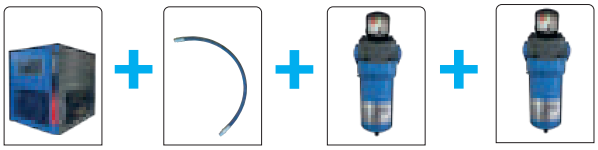

SECHEUR + FLEXIBLE 1,5m + FILTRE 1µ + FILTRE 3µ + RACCORDS DE MONTAGE

MODÈLES	CODE	CV/kW COMPRESSEUR COMPATIBLE	ℓ/min	m3/h	Raccord entrée/sortie	Volt/HZ	WxDxH	Kg
AIR DRYER-90M3-HYOMA	AID90F-KIT	5.5 / 4kW 7.5 CV / 5.5 kW 10 CV / 7.5 kW	1 500	90	G1/2"F	230/50	370x515x475	24
AIR DRYER-120M3-HYOMA	AID120F-KIT	15 / 11	2 000	120	G3/4"F	230/50	396x462x536	
AIR DRYER-150M3-HYOMA	AID150F-KIT	20 / 15	2 500	150	G1"F	230/50	396x462x536	27

6. SYSTÈME DE PROTECTION

- COMBINAISONS DE PEINTURE 92-93
- MASQUE À ADDUCTION D'AIR 94
- MASQUE À DOUBLE CARTOUCHES 94
- LUNETTES DE PROTECTION 95

Combinaison de peinture STANDARD

HYOMA
BY ANEST IWATA FRANCE

PERSONNALISATION

Possibilité de personnaliser les combinaisons par 150 pièces minimum !
(délai de 6 semaines)

CARACTÉRISTIQUES

- Combinaison polyester, antistatique.
- Double couture.
- Dotée d'une capuche + cordon capuche.
- Élastiques aux poignets et chevilles.
- Poche face et arrière.
- Genouillères de protection.
- Ouvertures latérales, pour accès aux poches de pantalon
- Lavable en machine.
- Disponible en 5 tailles : S / M / L / XL / XXL.

Code	Désignation
COMBI2S	COMBINAISON DE PEINTURE - TAILLE S
COMBI2M	COMBINAISON DE PEINTURE - TAILLE M
COMBI2L	COMBINAISON DE PEINTURE - TAILLE L
COMBI2XL	COMBINAISON DE PEINTURE - TAILLE XL
COMBI2XXL	COMBINAISON DE PEINTURE - TAILLE XXL

Combinaison de peinture HAUT DE GAMME

CARACTÉRISTIQUES

Combinaison haute gamme réutilisable conçue pour protéger contre les brouillards de peinture.
Elle permet de lutter efficacement contre les pollutions sur l'élément à peindre.
Elle peut aussi être utilisée pendant les phases de préparation des surfaces.
Composition : 98% Polyester, 2% Fibre de Carbone
Garantie sans silicone et sans latex.

- **Protection EPI Catégorie II**
- Equipée d'un revêtement TEFLON permettant de repousser les tâches, la saleté et d'éventuelles éclaboussures de liquide non dangereux.

Protection antistatique
EN1149-5:2018

LAVAGE	BLANCHIMENT	SÉCHAGE	REPASSAGE
40			
Lavage à 40° en machine	Blanchiment interdit	Séchage normal basse température	Repassage à basse température (maxi / 110°C)

TAILLE	S	M	L	XL
EU	46	48	50	52-54
HAUTEUR	165-171 cm	168-175 cm	175-182 cm	182-189 cm
TOUR DE POITRINE	86-94 cm	94-102 cm	102-110 cm	110-117 cm

Ajustement de la capuche

Aération

Taille élastique réglable

Velcro de fermeture

Genoux renforcés

Poches devant, arrière, intérieur

Code	Désignation
COMBIHQS	COMBINAISON DE PEINTURE PREMIUM - TAILLE S
COMBIHQM	COMBINAISON DE PEINTURE PREMIUM - TAILLE M
COMBIHQL	COMBINAISON DE PEINTURE PREMIUM - TAILLE L
COMBIHQXL	COMBINAISON DE PEINTURE PREMIUM - TAILLE XL

VIPER MASK Masque à double cartouches

VIPER GUARD MASK

CARACTÉRISTIQUES

- Champ de vision totalement libre.
- Grande surface de filtration permettant un confort respiratoire amélioré.
- 2 types de filtres :
  - A2P3 filtre pour protection organique
  - AB1P2 filtre pour protection inorganique
- Attache à baïonnette: changement rapide des cartouches.
- Epaisseur du filtre réduit, conçu pour optimiser la vision.
- Soupape d'inhalation: ultra souple et confortable.

FILTRE A2 PR3R
Capacité de filtration gaz et vapeurs organiques (hydrocarbures et solvants)
Idéal chimie/ponçage.

FILTRE AB1P2
Capacité de filtration poussières, vapeurs et inorganiques (ex: isocyanates)
Idéal carrosserie.

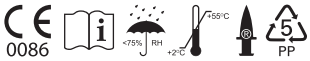

Lunettes vendues séparément

Code	Désignation	Qnt.
150001A0	VIPER MASK avec filtre A2P3	
150002A0	VIPER MASK avec filtre AB1P2	
VIUGVGM123	FILTRES A2P3R	(1 x 2 pcs)
VIUGVGM510	FILTRES AB1P2*	(1 x 2 pcs)
VIUGVGM002KIT	PRE-FILTRES P2R	(4 pré-filtres/ 2 supports)

**livrés avec pré-filtres*

AIRFED2020 Pièces détachées

Visière

Diffuseur d'air

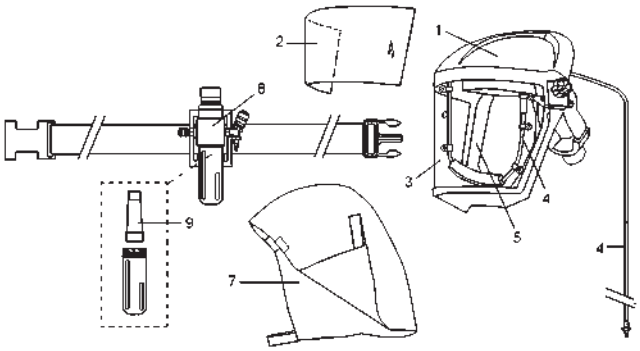

Protèges visière

Couvre nuque

Kit hygiène

Régulateur

Rep.	Code	Désignation	Qté
2	VIUAF2020/K10-SV	PROTÉGE VISIÈRE POUR MASQUE NM	(1 x 10 pcs)
2	VIUAF2020/K50-SV	PROTÉGE VISIÈRE POUR MASQUE NM	(1 x 50 pcs)
1	VIUAF2020HEAD	PARTIE SUP. DU MASQUE AVEC FIXATION	
3	VIUAF2020CHIN	VISIÈRE + PROTÈGE MENTON ASSEMBLÉS	
4	VIUAF2020DIFF	DIFFUSEUR D'AIR COMPLET NM	
5	VIUAF2101K5	KIT HYGIÈNE NM	(1 x 5 pcs)
7	VIUAF2103K5	COUVRE NUQUE AMOVIBLE NM	(1 x 5 pcs)
	VIUAF2003	CEINTURE SEULE	
8	VIUAF2207	RÉGULATEUR NM (AVEC CEINTURE)	
9	VIUAFG-N-AF-MC	FILTRE 5µM + CHARBON ACTIF	

Conforme à EN166:2001 CE

MARQUAGE VERRE : 2 - 1.2 XXX 1 B 9	
2	**Protection contre les radiations:** (2= filtre UV)
1.2	**Gradation:** (1.2= Transparent)
XXX	**Identification sur le fabricant :** (brand)
1	**Classe Optique :** (1= Continuous use)
B	**Résistance mécanique :** (B= Impact énergétique moyen)
9	**Exigences supplémentaires :** (9= Résistance aux projections de métaux en fusion et à la pénétration de solides chauds)

VISIONSHIELD Masque

MASQUE DE PROTECTION VISUELLE

Ce type de masque vision large vous permet de porter vos lunettes.
Avec son design moderne, le masque VISIONSHIELD s'adapte à la plupart des lunettes sur le marché.

- Verre en polycarbonate 1BT conforme: protection contre des éclats d'objets moyen-élevé. La monture est conforme et protège des fragments de poussière plus grands et d'éclaboussures.
- Verre résistant aux rayures.
- Filtre à 99,9% contre les rayons UV.
- Résistant à l'attaque d'agents chimiques.
- Il convient parfaitement au visage grâce à une couche de caoutchouc souple
- Conforme à la norme européenne EN166 : protection des liquides et des solides à des températures élevées.
- Conforme à la norme européenne EN170 pour la protection contre les rayons UV.
- Verre anti-buée certifiée N.
- Certificat de conformité 726.

Code	Désignation
AGN020-441-3P0	Masque de vision VISIONSHIELD

Conforme à EN166:2001 CE

MARQUAGE VERRE : 2 - 1.2 XXX 1 B 9	
2	**Protection contre les radiations:** (2= filtre UV)
1.2	**Gradation:** (1.2= Transparent)
XXX	**Identification sur le fabricant :** (brand)
1	**Classe Optique :** (1= Continuous use)
F	**Résistance mécanique :** (F= Impact énergétique faible)
N	**Exigences supplémentaires :** (N= Résistance à la buée)

VISIONSHIELD Lunettes

LUNETTES DE PROTECTION

Ces lunettes offrent une protection des yeux extrêmement légère et avec un design moderne et rationalisé.
Elles assurent un niveau élevé de protection.

- Les verres en polycarbonate, filtrent 99,9% des rayons UV nocifs.
- Objectif et monture résistant aux liquides et aux solides.
- Equipé de scratch.
- La partie centrale s'adapte en fonction de la forme du nez.
- Conforme à la norme européenne EN166 des agents de protection des liquides
  et des solides à des températures élevées.
- Conforme à la norme européenne EN170 de protection contre les rayons UV.
- Verre classe certifié anti-buée.
- Certificat de conformité 726.

Code	Désignation
ASA770-15K-4P0	Lunettes VISIONSHIELD

ANES
IWAT

7.

MAINTENANCE ET SYSTÈME DE NETTOYAGE

ACCESSOIRES POUR MAINTENANCE

- TABLEAU TESTEUR DE JET 98
- SUPPORTS MAGNÉTIQUES MAG STAND 99
- SUPPORTS STANDARDS 99
- KIT DE NETTOYAGE & CONSEILS 101

LAVEURS DE PISTOLETS I NETTOYEURS MANUELS

- LAVEUR DOUBLE “AI KOMBI” 102
- LAVEURS “KUIK” 104
- LAVEUR SOLVANT “SOL B - SOL C” 106
- LAVEUR SOLVANT “INOX LINE SOL (SLD)” 108
- RÉGÉNÉRATEUR DE SOLVANT 108
- LAVEUR HYDRO “IWK-H2O” 109
- PULVÉRISATEURS POLYVALENTS 110

Outils de préparation de peinture

AVEC RÈGLE

RÈGLE

MINI NIVEAU

SPRAY TESTER tableau de test de jet

CARACTÉRISTIQUES

Pour maintenir la performance de votre pistolet, il est fondamental de détecter rapidement ce type de problème en intervenant rapidement. ANEST IWATA propose le nouveau testeur de jet portatif magnétique. Il vous permettra d'effectuer les réglages du pistolet nécessaires à une finition impeccable. Instructif et pratique, il délivre des conseils d'entretien et de nettoyage.

- Aimant ultra durable, applicable sur toutes les surfaces métalliques.
- Hauteur du testeur de jet personnalisable en fonction de l'opérateur.
- Ouverture facile de bas en haut.
- Livré avec indicateur de niveau.
- Dimensions: 46 cm x 75 cm x 5 cm.

UTILISATION

Fixez-le

Ouvrez-le

Notez les paramètres de test

Testez le jet

Code	Désignation
W2COM6118FR	TABLEAU MAGNÉTIQUE SPRAY TESTER (ensemble complet)
W2KIT51	BLOCS PAPIER (2 blocs de 30 feuilles)
W2COM6151	MINI NIVEAU
W2COM6153	RÈGLE

Coupe viscosimétrique

Permet de mesurer la viscosité des peintures liquides.
Remplir entièrement la coupe, puis mesurer le temps d'écoulement du liquide.

Code	Désignation
87110010	COUPE VISCOSIMÉTRIQUE CF4 (unité)
87110010K10	COUPE VISCOSIMÉTRIQUE CF4 (10 pcs)

Mélangeurs de peinture

Idéal pour mélanger les peintures afin de les rendre homogènes.
Solides et pratiques, ils sont indispensables pour la préparation de vos peintures.

Code	Désignation
77070050	MÉLANGEURS DE PEINTURE (1 x 50 pcs) (longueur 220mm)
77070050K250	MÉLANGEURS DE PEINTURE (250 pcs) (longueur 220mm)

Cônes filtrant

Permet la filtration de la peinture pendant le remplissage du godet.

Code	Désignation
77062000	CÔNES FILTRANT NYLON 190 µ (1 x 1000 pcs)
77062000K250	CÔNES FILTRANT NYLON 190 µ (1 x 250 pcs)
77063000	CÔNES FILTRANT NYLON 130 µ (1 x 1000 pcs)
77063000K250	CÔNES FILTRANT NYLON 130 µ (1 x 250 pcs)

MAG STAND supports magnétiques

CARACTÉRISTIQUES

- Support magnétique extra-robuste, adapté à toutes surfaces métalliques.
- Idéal pour gagner du temps et de l'espace dans la cabine de peinture.
- Chaque support (sauf modèle W2COM6120) est capable de supporter jusqu'à 20 kg.

Rep.	Code	Désignation
1	W2COM6052	SUPPORT MAGNÉTIQUE MAG-STAND POUR 3 PISTOLETS GRAVITÉ 32cm x 15cm x 13,5cm
2	W2COM6120	SUPPORT MAGNÉTIQUE MAG-STAND POUR 1 PISTOLET GRAVITÉ 8cm x 15cm x 13,5cm
3	W2COM6093	CROCHET POUR PISTOLET AVEC GODET JETABLE (pistolet seul avec raccord PPS- RPS)
4	W2COM6094	SUPPORT MAGNÉTIQUE MAG-STAND POUR TUYAU 32cm x 20cm x 14cm

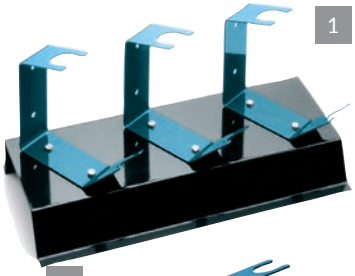

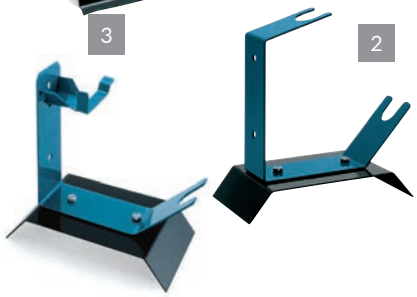

Supports pour pistolets gravité

CARACTÉRISTIQUES

Supports conçuspour poser le pistolet gravité après utilisation ou pour remplir son godet.

Rep.	Code	Désignation
1	W2501000500	SUPPORT D'ETABLI POUR 3 PISTOLETS GRAVITÉ CENTRÉ
2	W2501000100	SUPPORT D'ÉTABLI POUR 1 PISTOLET GRAVITÉ CENTRÉ
3	W2501000600	SUPPORT D'ÉTABLI POUR 1 PISTOLET GRAVITÉ DÉCALÉ

DÉMONTAGE & NETTOYAGE

DÉMONTAGE de la buse, de l'aiguille et du chapeau

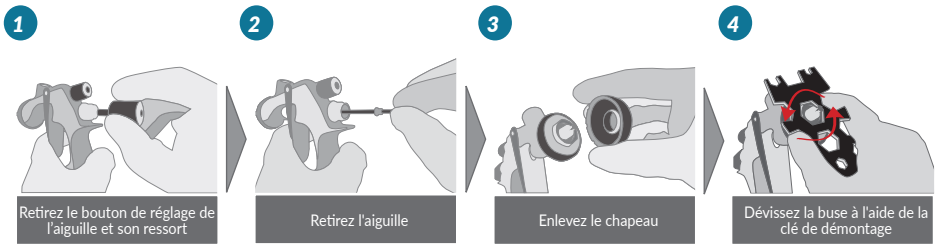

NETTOYAGE & SÉCHAGE du pistolet

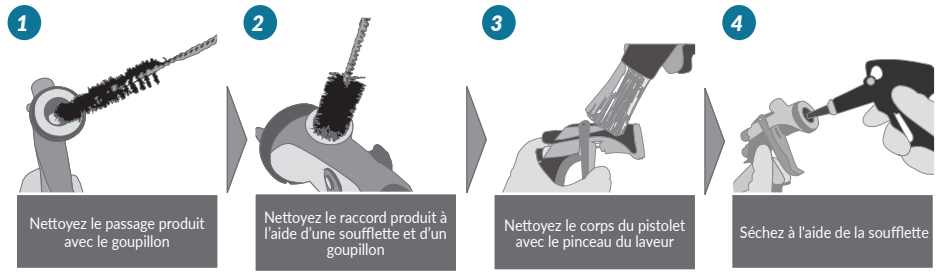

NETTOYAGE de la buse

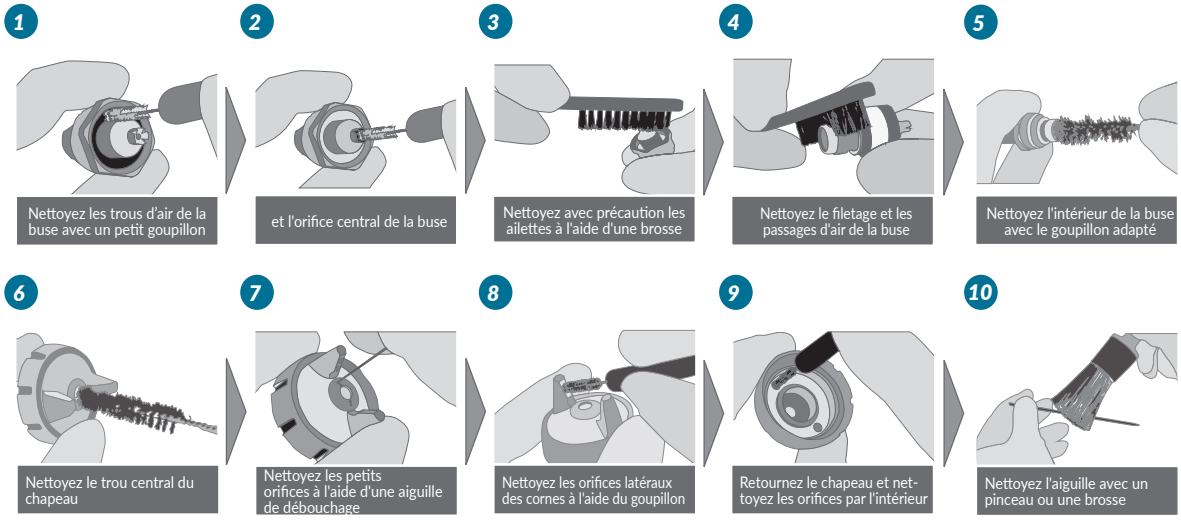

MONTAGE

MONTAGE et maintenance

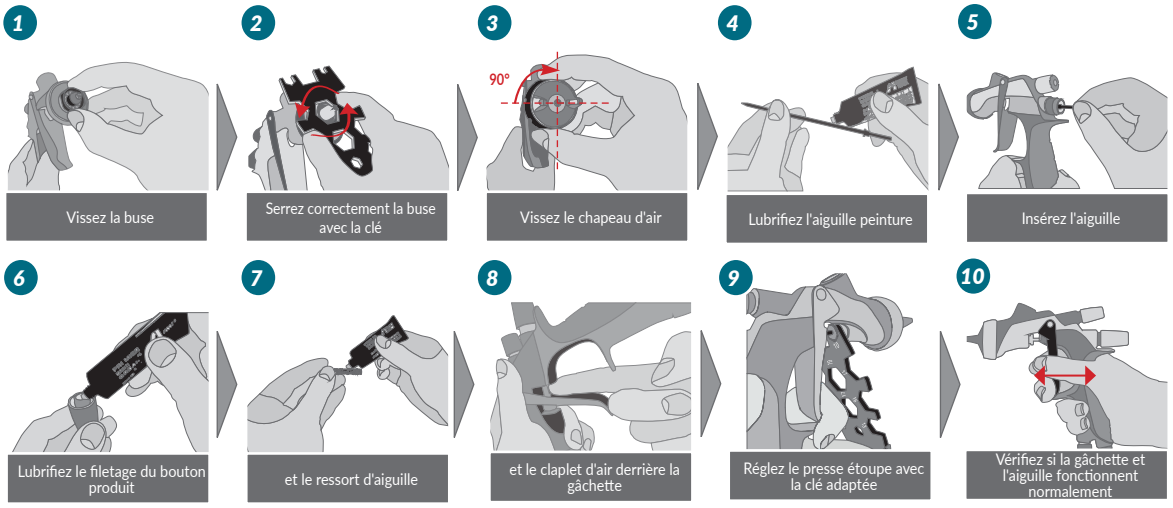

KIT COMPLET DE NETTOYAGE **'DELUXE'**

1

KIT DE NETTOYAGE **'ESSENTIEL'**

2

3
Pinceaux Plats W2COM6124

4
Brosses Bambou W2COM6163

5
Brosse Bois Grande Surface W2COM6125

6
Goupillons Grande Surface ø15 W2COM6126

7
Goupillons ø10 W2COM6162

8
Goupillons ø5 W2COM6161

9
Goupillons fins ø3 W2COM6127

10
Goupillons extra-fins W2COM6128

11
Aiguille de débouchage W2COM6164

12
Clé universelle de démontage 930171A0

13
Clés Torx Series2 03506480K

14
Clé pour LPH-80/RG-3L 93280881

15
Graisse pour pistolet 20ml W2COM6165

CODE PRODUIT

NR.	CODE	DESCRIPTION	Qté.	CONTENU KIT DELUXE	CONTENU KIT ESSENTIEL
1	**W2KIT55FR**	**KIT COMPLET DE NETTOYAGE DELUXE**	-		
2	**930707A0**	**KIT DE NETTOYAGE ESSENTIEL**	-		
3	**W2COM6124**	PINCEAUX PLATS	**1 x 5 pcs**	**• x1**	**• x1**
4	**W2COM6163**	BROSSES BAMBOU	**1 x 5 pcs**	**• x1**	**• x1**
5	**W2COM6125**	BROSSES BOIS GRANDE SURFACE	**1 x 3 pcs**	**• x1**	**• x1**
6	**W2COM6126**	GOUPILLONS GRANDE SURFACE ø15mm	**1 x 5 pcs**	**• x1**	**• x1**
7	**W2COM6162**	GOUPILLONS ø 10 mm	**1 x 5 pcs**	**• x1**	**• x2**
8	**W2COM6161**	GOUPILLONS ø 5 mm	**1 x 5 pcs**	**• x1**	**• x3**
9	**W2COM6127**	GOUPILLONS FINS ø 3 mm	**1 x 4 pcs**	**• x1**	
10	**W2COM6128**	GOUPILLONS EXTRA FINS	**1 x 4 pcs**	**• x1**	
11	**W2COM6164**	AIGUILLES DE DÉBOUCHAGE ø21mm	**1 x 12 pcs**	**• x1**	
12	**930171A0**	CLÉ UNIVERSELLE DE DÉMONTAGE			
13	**03506480K**	CLÉ TORX pour WS400/LS400 SERIES2	**1 x 3 pcs**		
14	**93280881**	CLÉ (pour LPH 80 / RG-3L)			
15	**W2COM6165**	GRAISSE POUR PISTOLET 20ML		**• x1**	**• x1**

Tous les composants de ces accessoires sont résistants au solvant et au diluant.
Ils sont adaptés pour nettoyer tous types de pistolets de peinture.

Laveur de pistolet double AI KOMBI

Laveur
AUTOMATIQUE
HYDRO ET SOLVANT

CARACTÉRISTIQUES

- Nettoyage automatique fermé : hydro & solvant.
- Entièrement en acier inoxydable
- Equipé de 2 bacs de rinçage, pouvant contenir chacun 3 pistolets dont 2 avec godets gravité
- Équipé de 2 minis cabines permettant de tester les pistolets et d'appliquer les peintures sur des plaquettes colorimétriques.
- Nécessite un seul conduit d'évacuation.
- Cycles rinçages et lavages pilotés par des minuteries indépendantes.
- Partie solvant : il est équipé de 2 pompes : une pour le nettoyage et une pour le rinçage.
- Sécurité anti-ouverture des bacs de lavage en cours d'utilisation.
- Équipé d'un tuyau d'air pour tester les pistolets.
- Equipé d'une buse et d'un tuyau avec soufflette pour le lavage manuel final.
- Ventilation des odeurs par système pneumatique venturi.
- Respecte les vitesses d'air imposées par la règlementation.
- Respecte les normes ATEX ZONE 1 et CE.

100 KG L 950 x P 700 x H 1500 mm

- Pression d'air : 10 bar maxi
- Consommation d'air (moyenne) : 12,4 Nm3/h
- Utilisation de nettoyage hydro : 20/30L
- Utilisation de nettoyage solvant : 20/30L
- Dimensions exploitables des cuves de lavage (mm) : L500 x l400 x h270
- Tuyau d'évacuation diamètre 150 mm / longueur : 1 m

CE Ex II 2G X

ouvert

2 bacs de lavage pour nettoyer simultanément, par bac, jusqu'à 2 pistolets gravité et 1 autre pistolet sans godet.

CODE PRODUIT

Rep.	Code	Désignation
---	10200S35	LAVEUR DOUBLE AI KOMBI

Laveur de pistolet double AI KOMBI

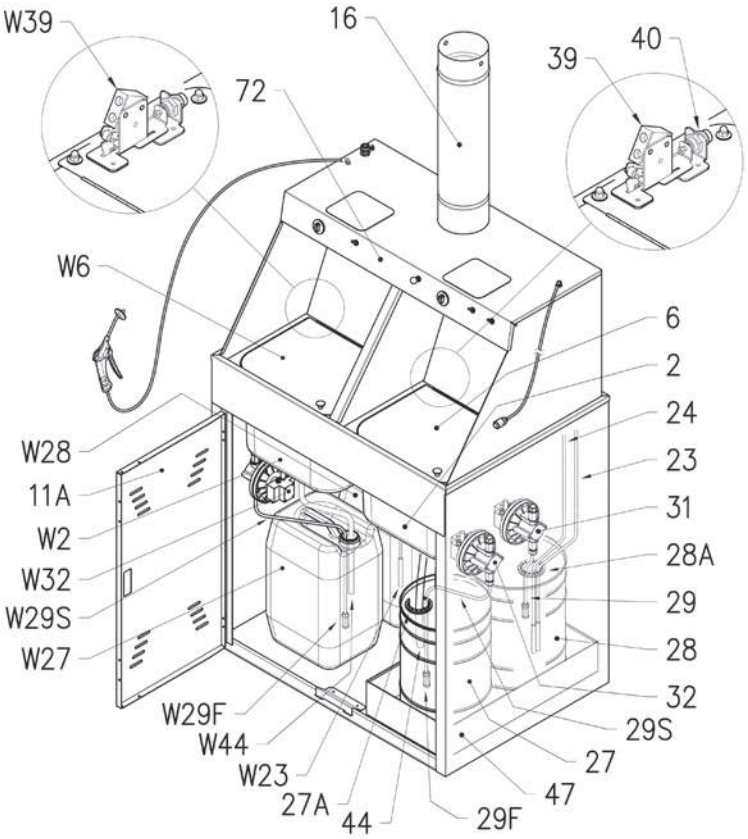

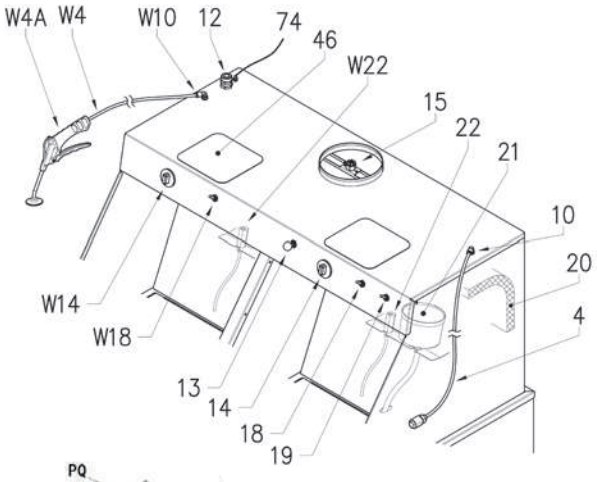

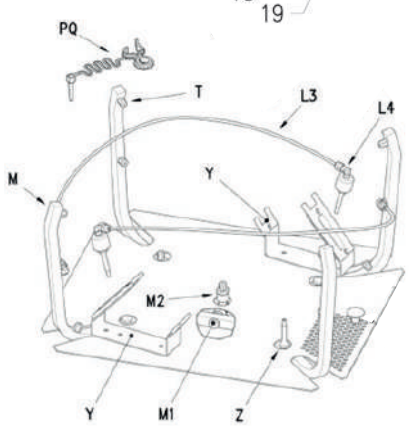

Rep.	Code	Désignation
2-W2	**10200S35-2**	BAC DE LAVAGE EN ACIER INOX
4-W4	**10200S35-4**	TUYAU SOUPLE ALIMENTATION AIR PISTOLET
6-W6	**10200S35-6**	PORTE BAC DE LAVAGE
10-W10	**10200S35-10**	RACCORD SORTIE AIR COMPRIMÉ POUR PISTOLETS
11A	**10200S35-11A**	PORTE INFÉRIEURE
12	**10200S35-12**	RACCORD ENTRÉE AIR AVEC FILTRE INTERNE
13	**10200S35-13**	BOUTON COMMANDE POMPE LAVAGE FINAL
14-W14	**10200S35-14**	MINUTERIE (TIMER)
15	**10200S35-15**	BUSES ASPIRATION VAPEURS Ø15
16	**10200S35-16**	TUYAU DE DÉCHARGE DES VAPEURS
18-W18	**10200S35-18**	VANNE COMMANDE PULVÉRISATEUR
19	**10200S35-19**	VANNE COMMANDE PULVÉRISATEUR RINÇAGE
20	**10200S35-20**	FILTRE À SEC
21	**10200S35-21**	POMPE AVEC VENTURI
22-W22	**10200S35-22**	PULVÉRISATEUR RINÇAGE
23	**10200S35-23**	TUYAU SOUPLE ALIMENTATION PULVÉRISATEUR RINÇAGE
24	**10200S35-24**	TUYAU SOUPLE ALIMENTATION POMPE RINÇAGE
27-W27	**10200S35-27**	RÉCIPIENT DU DILUANT/EAU IMPROPRE
27A	**KOMBI-27A**	BONDE BIDON SOLVANT LAVAGE
28-W28	**10200S35-28**	RÉCIPIENT DILUANT/EAU PROPRE
28A	**KOMBI-28A**	BONDE BIDON SOLVANT RINCAGE
29	**10200S35-29**	TUYAU SOUPLE D'ALIMENTATION DE LA POMPE DILUANT/EAU PROPRE AVEC FILTRE

Rep.	Code	Désignation
29F W29F	**10200S35-29F**	FILTRE D'ALIMENTATION DE LA POMPE (SEULEMENT LE FILTRE)
29S W29S	**10200S35-29S**	TUYAU SOUPLE D'ALIMENTATION DE LA POMPE DILUANT/EAU IMPROPRE AVEC FILTRE
31	**10200S35-31**	POMPE PNEUMATIQUE À MEMBRANE POUR DÉTERGENT PROPRE
32-W32	**10200S35-32**	POMPE PNEUMATIQUE À MEMBRANE
39-W39	**10200S35-39**	SOUPAPE DE SÉCURITÉ DU BLOCAGE DE LA POMPE DU LAVEUR
40	**10200S35-40**	CYLINDRE DE SÉCURITÉ DE SERRURE DE PORTE
44-W44	**10200S35-44**	TUYAU SOUPLE DE VIDANGE DU DÉTERGENT/EAU IMPROPRE
46	**10200S35-46**	ORIFICE POUR INSPECTION DE LA HOTTE
47	**10200S35-47**	BAC D'ÉCOULEMENT
72	**10200S35-72**	ADHÉSIF TABLEAU DE COMMANDES
74	**10200S35-74**	CÂBLE DE MISE À LA TERRE EXTERNE
W4A	**10200S35-W4A**	PISTOLET DE SOUFFLAGE
M1	**IW500100**	VIS BANJO RAMPLE LAVAGE
M2	**7020S32M2KIT**	CROIX LAVEUR ASSEMBLEE
M	**1020S32M**	RAMPE COMPLETE ALU AVEC BUSES
L3	**10200S35-L3**	BUSE PULVERISATION
L4	**10200S35-L4**	TUYAU RILSAN 4X6
Y	**10200S35-Y**	SUPPORT PISTOLET
Z	**10200S35-Z**	BUSE PULVERISATION PISTOLET SUCCION
T	**10200245**	BUSE PULVERISATION HEXA. 10MM
PQ	**1020S32PQ**	PINCE BLOCAGE GACHETTE+AIR
-	**1020H2HRE5**	DÉTERGENT AQUAREVIVE (5L)
-	**1020H2HRE10**	DÉTERGENT AQUAREVIVE (10L)

Mini laveur de pistolet combi (hydro/solv) KUIK

CARACTÉRISTIQUES

MINI LAVEUR COMBI: POUR PISTOLET HYDRO ET SOLVANT
Laveur manuel économique combi pour pistolet hydro et solvant.

- Système de nettoyage sans entretien et sans consommables (système d'aspiration par procédé VENTURI).
- 2 circuits de lavage: intérieur / extérieur du pistolet.
- Muni de 2 plans de travail séparés (côté hydro / côté solvant).
- Laveur mural.
- Entretien facile (grille amovible).
- Soufflette et pinceau inclus pour le séchage et le nettoyage du pistolet.
- Equipé de récipients vides pouvant contenir solvant ou produit de nettoyage.
- Conforme aux exigences de sécurité ATEX et CE.
- Pression d'air: 10 bar
- Récipients utilisés: selon modèle du laveur KUIK.
- Niveau moyen de pression sonore: 8 bar - 16Nm3/h

3 modèles disponibles

NOUVEAU KUIK-5	KUIK	KUIK-30
5L 5L	5L 5L 5L 5L	15L 15L
7 KG	15 KG	15 KG
L 260 x P 280 x H 840 mm	L 450 x P 280 x H 840 mm	L 450 x P 280 x H 840 mm

CODE PRODUIT

	Code	Désignation
NEW	IWK-KUIK5L	LAVEUR MANUEL KUIK SIMPLE POUR PISTOLET (2X5L)
	IWK-KUIK	LAVEUR MANUEL KUIK DOUBLE POUR PISTOLET (4X5L)
	IWK-KUIK30L	LAVEUR MANUEL KUIK DOUBLE POUR PISTOLET (2X15L)

Pièces détachées laveur KUIK

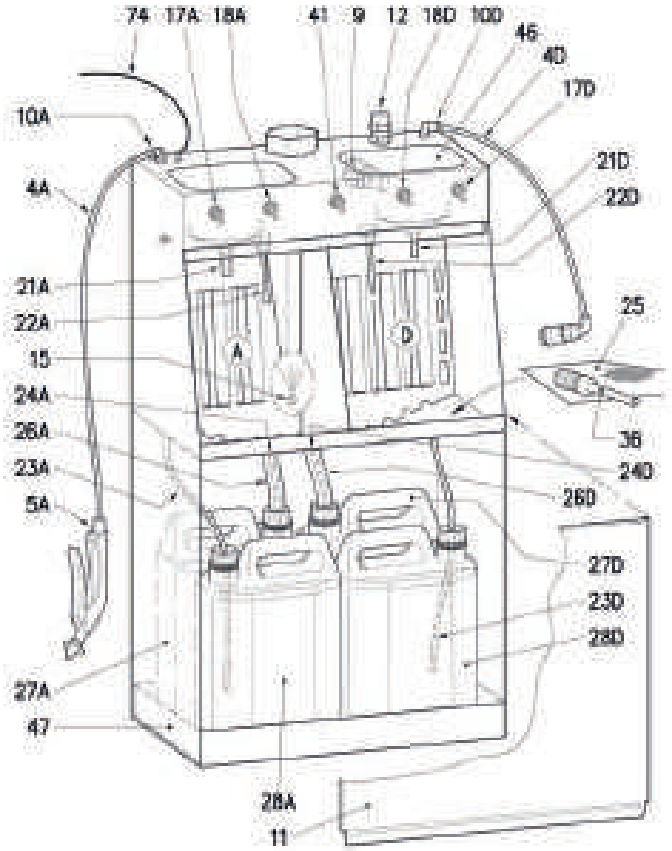

Détergent
AQUAREVIVE (5L)
Dosage: environ 0,5 à 1,5L pour 10L d'eau.

1020H2HRE5

Rep.	Code	Désignation
4A	**10200135-4A**	TUYAU AIR SOUFFLETTE AVEC RACCORD
4D	**10200135-4D**	TUYAU AIR ALIMENTATION PISTOLET AVEC RACCORD RAPIDE
5A	**10200135-5A**	SOUFFLETTE AVEC RACCORD
9	**10200135-9**	RÉGULATEUR D'AIR INTÉRIEUR
10-A	**10200135-10A**	RACCORD AIR POUR SOUFFLETTE
10-D	**10200135-10D**	RACCORD AIR POUR PISTOLET
11	**10200135-11**	PORTE INFÉRIEURE
12	**10200135-12**	RACCORD ENTRÉE D'AIR AVEC FILTRE
15	**10200135-15**	BUSE ASPIRATION DES VAPEURS
17A	**10200135-17A**	INTERRUPTEUR ON/OFF POMPE DE NETTOYAGE (CÔTÉ HYDRO)
17D	**10200135-17D**	INTERRUPTEUR ON/OFF POMPE DE NETTOYAGE (CÔTÉ SOLVANT)
18A	**10200135-18A**	INTERRUPTEUR ON/OFF PULVERISATEUR DE RINCAGE (CÔTÉ HYDRO)
18D	**10200135-18D**	INTERRUPTEUR ON/OFF PULVERISATEUR DE RINCAGE (CÔTÉ SOLVANT)
21A	**10200135-21A**	POMPE AVEC VENTURI (CÔTÉ HYDRO)
21D	**10200135-21D**	POMPE AVEC VENTURI (CÔTÉ SOLVANT)
22A	**10200135-22A**	PULVÉRISATEUR (CÔTÉ HYDRO)
22D	**10200135-22D**	PULVÉRISATEUR (CÔTÉ SOLVANT)
23A	**10200135-23A**	TUYAU D'ALIMENTATION PULVÉRISATEUR ZONE A (CÔTÉ HYDRO)
23D	**10200135-23D**	TUYAU D'ALIMENTATION PULVÉRISATEUR ZONE A (CÔTÉ SOLVANT)

Rep.	Code	Désignation
24A	**10200135-24A**	TUYAU D'ALIMENTATION POMPE AVC VENTURI ZONE A (CÔTÉ HYDRO)
24D	**10200135-24D**	TUYAU D'ALIMENTATION POMPE AVEC VENTURI ZONE D (CÔTÉ SOLVANT)
25	**10200135-25**	GRILLE DE TRAVAIL
26A	**10200135-26A**	TUYAU D'ECOULEMENT ZONE A (CÔTÉ HYDRO)
26D	**10200135-26D**	TUYAU D'ÉCOULEMENT ZONE D (CÔTÉ SOLVANT)
27A	**10200135-27A**	BIDON 5L EAU DE NETTOYAGE (CÔTÉ HYDRO)
27D	**10200135-27D**	BIDON 5L EAU DE NETTOYAGE (CÔTÉ SOLVANT)
28A	**10200135-28A**	BIDON 5L EAU DE RINCAGE (CÔTÉ HYDRO)
28D	**10200135-28D**	BIDON 5L EAU DE RINCAGE (CÔTÉ SOLVANT)
36	**10200135-36**	PINCEAU DE NETTOYAGE
41	**10200135-41**	INTERRUPTEUR ON/OFF ASPIRATION VAPEUR
PIÈCES DÉTACHÉES KUIK 30L		
24	**10200135-30L-24**	TUYAU D'ALIMENTATION POMPE VENTURI
26	**10200135-30L-26**	TUYAU D'ÉCOULEMENT
47	**KUIK30-47**	BAC DE RETENTION INOX KUIK30 L
ACCESSOIRES POUR LAVEURS		
---	**1020H2HRE5**	DÉTERGENT AQUAREVIVE (5L)
---	**1020H2HRE10**	DÉTERGENT AQUAREVIVE (10L)

LAVEUR DE PISTOLET

Laveurs SOL B / SOL C - Modèles solvant et hydro

CARACTÉRISTIQUES

- Conçu pour les pistolets solvants, ou hydro; bac en Inox.
- Nettoyage automatique.
- **Modèle SOL B** : équipé d'1 pompe à membrane pour le lavage.
- **Modèle SOL C** : équipé de 2 pompes à membrane (1 pour le lavage et 1 pour le rinçage).
- Équipé d'une cheminée d'évacuation et d'un plateau extérieur pour le lavage des pistolets.
- Cycle de lavage automatique contrôlé par minuterie.
- Système VENTURI qui permet la ventilation des odeurs.
- Bac entièrement en Inox.
- Livré avec buse et soufflette pour le lavage final.
- Compatible pour le nettoyage de la peinture hydrodiluable avec le détergeant AQUAREVIVE.
- Conforme aux normes ATEX et CE.

- Pression d'air : 6~8 bar maxi.
- Capacité cuves (x 2) : 25L
- Capacité bac de récupération : 30L
- Consommation d'air : 15Nm3/h

2 contenants

40 KG

L 450 x
P 660 x H 1100 mm

Exemple d'installation double postes

CODE PRODUIT

Code	Désignation
10200125	LAVEUR SOL B (équipé d'1 pompe de lavage)
10200120	LAVEUR SOL C (équipé d'1 pompe de lavage + d'1 de rinçage)

Laveurs SOL B / SOL C - Modèles solvant et hydro

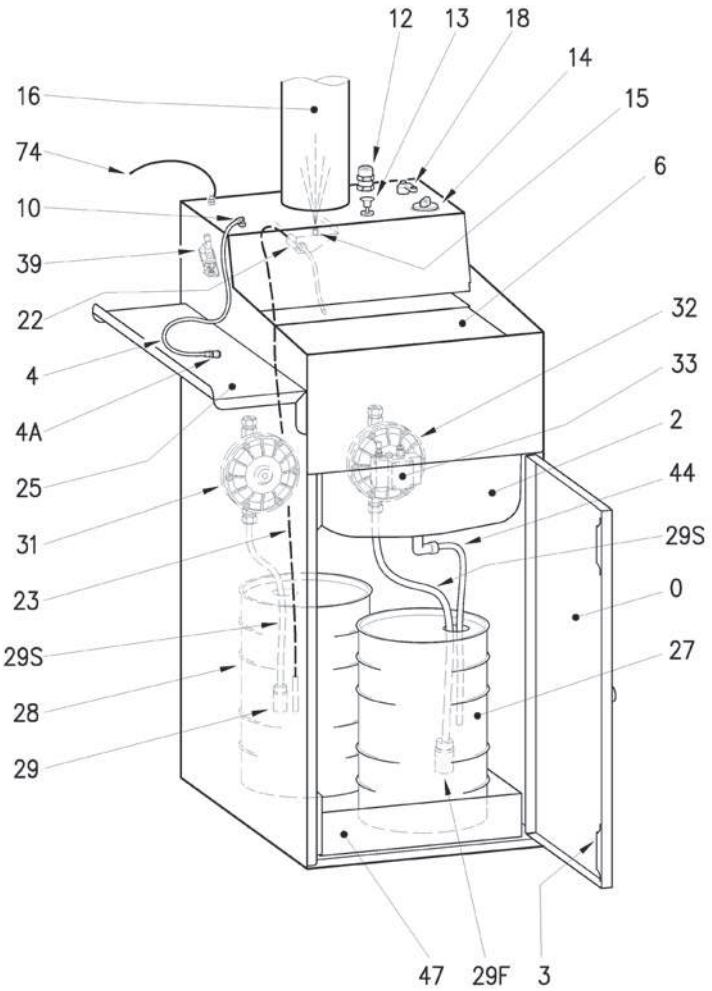

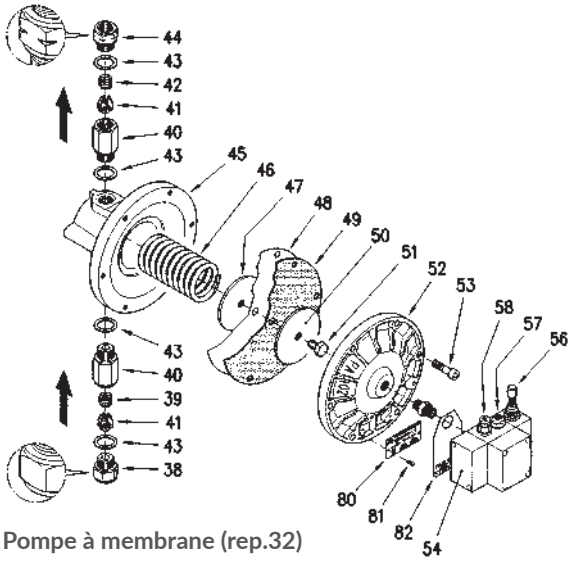

Pompe à membrane (rep.32)

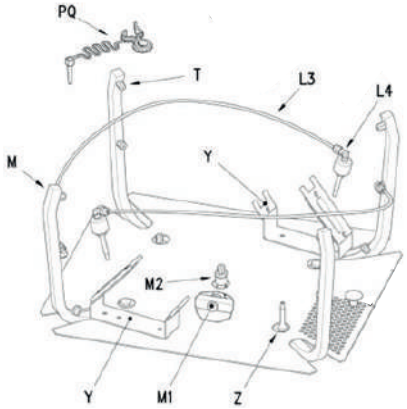

PIÈCES DÉTACHÉES

Rep.	Code	Désignation
	100200S35-KIT	KIT TRANSFO DOUBLE PISTOLETS
3	**1020SOL3**	AIMANT PORTE
4	**1020S3224**	TUBE AIR SOUFFLETTE
4A	**1020SOL4A**	RACCORD RAPIDE SOUFFLETTE
12	**1020SOL12**	RACCORD ENTREE AIR AVC FILTRE
13	**10200219**	BOUTON POUSSOIR RINCAGE
14	**1020SOL14**	MINUTERIE LAVAGE
15	**1020SOL15**	BUSE AIR VENTILATION
16	**1020SOL16**	TUYAU CHEMINEE (Ø 12 cm)
18	**1020SOL18BK**	BOUTON AIR PULVERISATEUR
18	**1020SOL18L**	LEVIER DE COMMANDE
22	**1020S3722**	ATOMISATEUR AIR + SOLVANT
25	**1020SOL25**	TABLETTE SUPPORT
29	**1020SOL29**	TUYAU ASPIRATION SOLVANT RINCAGE
29F	**1020SOL29F**	FILTRE ASPIRATION LIQUIDE IMPROPRE
29S	**1020SOL29S**	TUYAU ASPIRATION SOLVANT LAVAGE
31	**10200S35-31**	POMPE A MEMBRANE RINCAGE
32	**1020SOL32**	POMPE A MEMBRANE LAVAGE
38-38A-39-40-41-43	**1020PA38K**	CLAPET ENTREE SOLVANT
39	**1020SOL39**	BOUTON SECURITE PORTE LAVAGE

Les répères indiqués par • ne sont pas disponibles en pièces détachées.

Rep.	Code	Désignation
40-41-42-43-44	**1020PA44K**	CLAPET SORTIE SOLVANT
47-48-49-50-51	**1020PA48K**	KIT COMPLET MEMBRANE
54-56-57-58	**1020PA54K**	DISTRIBUTEUR AIR
46	**1020PA46**	RESSORT INOX
57	**1020PA57**	SILENCIEUX
58	**1020PA58**	RACCORD ENTREE D'AIR
M1	**IW500100**	VIS BANJO RAMPLE LAVAGE
M2	**7020S32M2KIT**	CROIX LAVEUR ASSEMBLEE
M	**1020S32M**	RAMPE COMPLETE ALU AVEC BUSES
L3	**10200S35-L3**	BUSE PULVERISATION
L4	**10200S35-L4**	TUYAU RILSAN 4X6
Y	**10200S35-Y**	SUPPORT PISTOLET
Z	**10200S35-Z**	BUSE PULVERISATION PISTOLET SUCCION
T	**10200245**	BUSE PULVERISATION HEXA. 10MM
PQ	**1020S32PQ**	PINCE BLOCAGE GACHETTE+AIR
	1020H2HRE5	DÉTERGENT AQUAREVIVE (5L)
	1020H2HRE10	DÉTERGENT AQUAREVIVE (10L)

LAVEUR DE PISTOLET

Laveur LINE SOL - Modèle SOLVANT

25L 25L
2 contenants

63 KG

L 600 x
P 700 x
H 1490 mm

CARACTÉRISTIQUES

- Conçu pour les pistolets utilisant des produits hydrodiluables et solvantés.
- En acier inoxydable.
- Peut laver jusqu'à 3 pistolets simultanément (2 pistolets gravité + 1 pistolet succion).
- Équipé de 2 pompes : une pour le nettoyage et une pour le rinçage.
- Équipé d'une mini cabine permettant de tester le pistolet et d'appliquer les peintures sur des plaquettes colorimétriques.
- Pression d'air: 6-10 bar

Possibilité d'assembler le laveur INOX LINE SOL à un régénérateur de solvants :

- Choix entre régénérateurs 15 Litres ou 30 Litres.
- Antidéflagrants.
- Cuve INOX.
- 230 Volt.

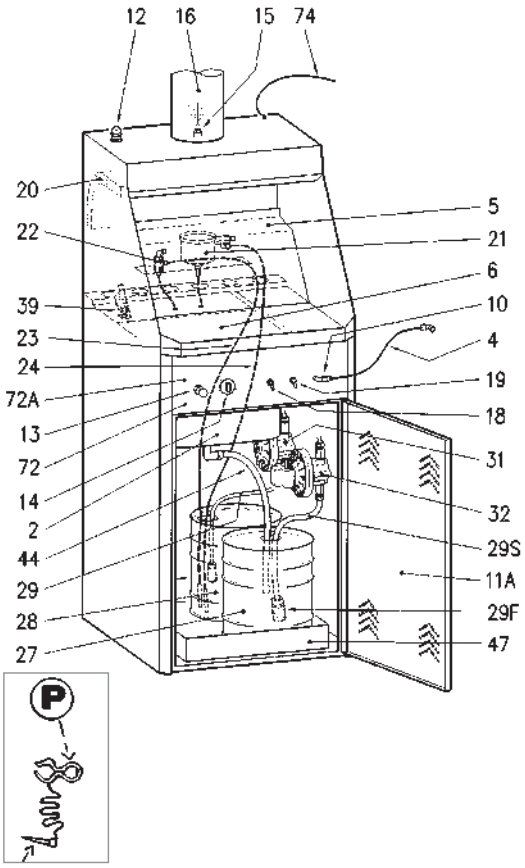

CODE PRODUIT

Code	Désignation
10200S32	LAVEUR INOX LINE SOL POUR PISTOLET SOLVANT
10200500	REGENERATEUR 15L
10200600	REGENERATEUR 30L
IW5510	SAC REGENERATEUR 12L/ 15L (x 10)
IW5520	SAC REGENERATEUR 25L/ 30L (x 10)
IW550001	HUILE THERMIQUE 5L
10200253	JOINT REGENERATEUR 12/15L NOIR STD
VFR359002	JOINT REGENERATEUR 12/15L POUR ACÉTONE
10201401	JOINT REGENERATEUR 25/30L NOIR STD
10201403	JOINT REGENERATEUR 25/30L POUR ACÉTONE

Rep.	Code	Désignation
	IW5510	SAC REGENERATEUR 12L/ 15L (x 10)
	IW5520	SAC REGENERATEUR 25L/ 30L (x 10)
	IW550001	HUILE THERMIQUE 5L
4	**1020SOL4**	TUBE AIR SOUFFLETTE
4A	**1020SOL4A**	RACCORD RAPIDE SOUFFLETTE
5	**1020S325**	TOLE INOX PROTECTION
11A	**1020S3211A**	PORTE INFERIEURE
12	**1020S3212**	RACCORD ENTREE AIR 1/4 AVC FILTRE
13	**1020S3213**	BOUTON POUSSOIR RINCAGE
14	**1020S3214**	MINUTERIE LAVAGE
15	**1020S3215**	BUSE AIR VENTILATION
16	**1020S3216**	TUYAU CHEMINEE (Ø 15 cm)
18	**1020S3218**	BOUTON AIR PULVERISATEUR
19	**1020S3219**	BOUTON AIR FONTAINE
20	**1020S3220**	FILTRE VENTILATION
21	**1020S3721**	FONTAINE DILUANT PROPRE
22	**1020S3722**	ATOMISATEUR AIR + SOLVANT
24	**1020S3224**	TUYAU POUR FONTAINE
29	**1020S3229**	TUYAU ASPIRATION POMPE RINCAGE
29F	**1020SOL29F**	FILTRE ASPIRATION LIQUIDE IMPROPRE
29S	**1020S3229S**	TUYAU ASPIRATION POMPE LAVAGE
31	**1020S3231**	POMPE A MEMBRANE RINCAGE
32	**1020S3232**	POMPE A MEMBRANE LAVAGE
38-38A-39-40-41-43	**1020PA38K**	CLAPET ENTREE SOLVANT
39	**1020S3239**	BOUTON SECURITE PORTE LAVAGE
44	**1020S3244**	TUYAU RETOUR BAC LAVAGE
40-41-42-43-44	**1020PA44K**	CLAPET SORTIE SOLVANT
47-48-49-50-51	**1020PA48K**	KIT COMPLET MEMBRANE
54-56-57-58	**1020PA54K**	DISTRIBUTEUR AIR
74	**1020S3274**	CABLE DE TERRE
46	**1020PA46**	RESSORT INOX
57	**1020PA57**	SILENCIEUX
58	**1020PA58**	RACCORD ENTREE D'AIR
P	**1020S32PQ**	PINCE BLOCAGE + BOUCHON AIR

Laveur de pistolet hydro IWK-H2O

CARACTÉRISTIQUES

- Laveur totalement pneumatique.
- Compact, prenant peu de place au sol.
- Entièrement en INOX.
- Équipé d'un pulvérisateur air / eau.
- Équipé d'une fontaine utilisant l'eau recyclée du bac de récupération.
- Rinçage final à l'aide d'un pinceau alimenté en eau propre
- Pression d'air: 6-10 bar
- Capacité bac cuve: 6L acier inoxydable

Fourni avec 1 bidon de détergent AQUAREVIVE 5L.

70L
Bac de récupération

44 KG

L 450 x
P 660 x
H 1335 mm

CODE PRODUIT ET PIÈCES DÉTACHÉES

Rep.	Code	Désignation
---	**10200081**	**LAVEUR MANUEL IWK H20**
1	**1020IWKH21**	RÉGULATEUR DE DÉBIT
3	**1020IWKH230**	AIMANT PORTE
4	**1020IWKH24**	TUYAU SOUFFLETTE AIR
4A	**1020IWKH24A**	SOUFFLETTE AIR
6C	**1020IWKH26G**	GRILLE BAC LAVAGE
7F	**1020IWKH2H7F**	CRÉPINE
11A	**1020IWKH211A**	PORTE INFÉRIEURE
12	**1020IWKH212**	RACCORD ENTRÉE AIR
18	**1020IWKH218K**	VANNE AIR + EAU COMPLÈTE
18C	**1020IWKH218C**	ROBINET ALIMENTATION PINCEAU
18CL	**1020IWKH218CL**	LEVIER SEUL
21	**1020IWKH221**	VASE GRAVITÉ
22	**1020IWKH222**	PULVÉRISATEUR AIR
22C	**1020IWKH222C**	BUSE EAU
23	**1020IWKH223**	TUYAU POUR PULVERISATEUR
23R	**1020S3723R**	ROBINET D'EAU
24	**1020IWKH224**	TUYAU POUR BAC SOLVANT
30	**1020IWKH230**	ROBINET DE VIDANGE
35	**1020IWKH235**	DIFFUSEUR D'AIR
36	**1020IWKH36**	PINCEAU POUR LAVEUR H2O
37	**1020IWKH237**	TUYAU POUR PINCEAU
W50	**1020IWKH2W50B**	PRÉFILTRE JETABLE (x5)
W51	**1020IWKH2W51B**	FILTRE ARMATURE (x1)
W52	**1020IWKW52**	BAC PLASTIQUE PETIT MODÈLE
W53	**1020IWKW53**	BAC PLASTIQUE GRAND MODÈLE
---	**1020H2HRE5**	DÉTERGENT AQUAREVIVE (5L)
---	**1020H2HRE10**	DÉTERGENT AQUAREVIVE (10L)
	1020FLOC	FLOCULANT (pot 1,5Kg)

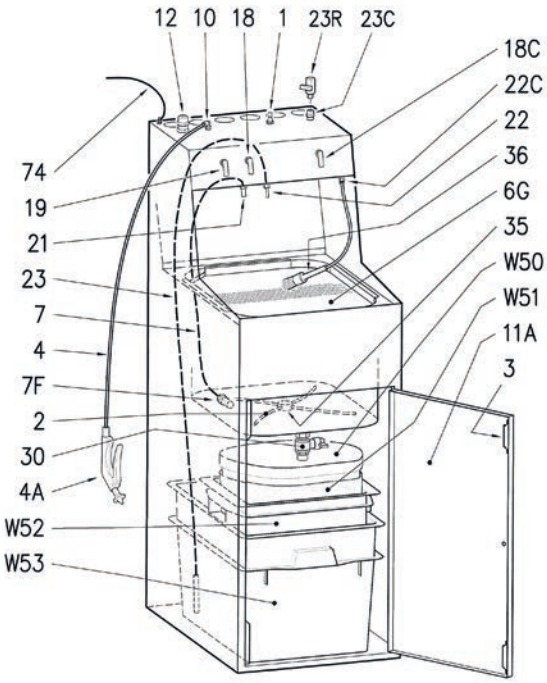

Applications

Les pulvérisateurs pour pistolet d'ANEST IWATA sont de haute qualité et parfaits pour tous les utilisateurs dans l'industrie automotive, les carrosseries, les petites industries et réparateurs.

PCA12.0
PREMIUM QUALITY Cleaning Applicator

PCA12.0 avec SUPER joint BMS 210
PREMIUM QUALITY

RÉSISTANCE MAXIMALE AUX SOLVANTS AGRESSIFS

- Joints spéciaux résistants aux solvants agressifs (BMS 210).
- Buse réglable de diamètre ø 0.8 mm.
- Pompe à piston en laiton nickelé allant jusqu'à 12 bar de pression.
- Godet de 1 litre, transparent avec indicateur de niveau de remplissage (échelle de mesure) et prise en main facile.
- Grande ouverture de remplissage.
- Poignée ergonomique pour une utilisation facile.
- Bonne stabilité grâce au design du godet.

Code	Désignation
W2COM6226	PULVÉRISATEUR PCA 12.0 PREMIUM QUALITY (SUPER JOINT BMS 210)
W2COM6226-ID	PULVÉRISATEUR PCA 12.0 PREMIUM QUALITY (SUPER JOINT BMS 210) + ÉTIQUETTES DE REPÉRAGE
W2KIT72	KIT JOINTS POUR PCA 12.0

HCA12.0
HIGH QUALITY Cleaning Applicator

HCA12.0 avec joint VITON FPM
HIGH QUALITY

RÉSISTANCE AUX SOLVANTS STANDARDS

- Joints Viton résistants aux substances chimiques (Viton FPM).
- Buse réglable de diamètre ø 0.8 mm.
- Pompe à piston en laiton nickelé allant jusqu'à 12 bar de pression.
- Godet de 1 litre, transparent avec indicateur de niveau de remplissage (échelle de mesure) et prise en main facile.
- Grande ouverture de remplissage.
- Poignée ergonomique pour une utilisation facile.
- Bonne stabilité grâce au design du godet.

Code	Désignation
W2COM6225	PULVÉRISATEUR HCA 12.0 HIGH QUALITY (JOINT VITON FPM)
W2COM6225-ID	PULVÉRISATEUR HCA 12.0 HIGH QUALITY (JOINT VITON FPM) + ÉTIQUETTES DE REPÉRAGE
W2KIT71	KIT JOINTS POUR HCA 12.0

8. SYSTÈME DE SÉCHAGE

- SÉCHEURS INFRAROUGES..... 112-115
- PISTOLET DE SÉCHAGE HYDRO “ADG-1” 116
- SOUFFLETTE D'AIR HYDRO “AI JET”.....116
- PISTOLETS SOUFFLETTE D'AIR "AI CLEAN'R" 116
- SÉCHEUR UV LE D FLASH CURE.....117
- SECHEUR UV LED ECO CURE.....118

Sécheur infrarouge à ondes courtes

CARACTÉRISTIQUES

- Optimisation du temps de séchage grâce à la zone de couverture plus large équivalente à un sécheur de 2,5KW.
- Zone de séchage plus grande que les sécheurs infrarouge de 1KW standards soit: 1200mm x 800mm à 500mm distance (jusqu'à 92% de zone de séchage en plus !).
- Fabrication 100% française.
- Possède un réflecteur d'une grande qualité permettant une régularité de séchage parfaite.
- Réflecteur plus réfléchissant, ce qui permet d'avoir une meilleure irradiance et de ne pas accumuler la chaleur dans le heater.
- Offre une puissance plus élevée qu'un sécheur infrarouge 1KW : 50% d'énergie en plus, donc séchage plus rapide!
- Grille facile à démonter pour une maintenance aisée.
- Câble fiable et ultra souple.

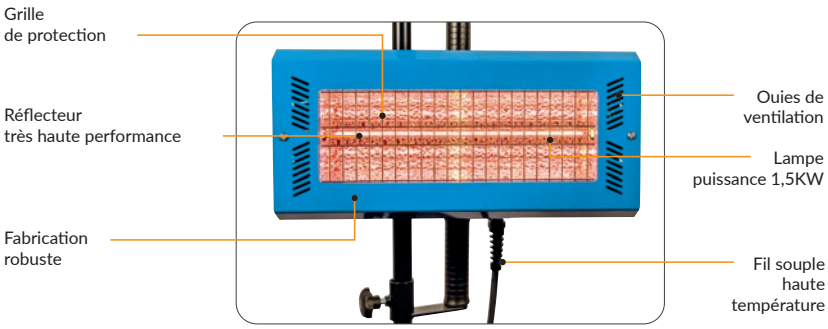

92% de zone de séchage en plus !*

* comparé au modèle 1KW: HL100010

CARACTÉRISTIQUES TECHNIQUES

- Nombre de lampe à onde courte: 1
- Puissance maximum: 1 x 1,5KW
- Dimensions cassette seule: L400 x H190mm
- **Surface de séchage: 1200mm x 800mm**
- Hauteur maximum : 2m
- Minuterie manuelle réglable en option: de 0 à 99 minutes
- Poids cassette seule (sans pieds, sans minuterie) : 2,5Kg
- Alimentation: 220/240 V - 50Hz - 6,4A

CODE PRODUIT

Code	Désignation
HL1000150DF	SÉCHEUR 1,5KW MANUEL PREMIUM SEUL (MADE IN FRANCE)
HL1000151DF	SÉCHEUR 1,5KW MANUEL PREMIUM + SUPPORT (MADE IN FRANCE)
HL1000152DF	SÉCHEUR 1,5KW MANUEL PREMIUM + SUPPORT + MINUTERIE (MADE IN FRANCE)
HL000035	TUBE 1,5 KW - 350 MM POUR SÉCHEUR 1,5KW
HL001020	MINUTERIE ÉLECTRONIQUE POUR INFRA 1,5KW

Sécheur infrarouge à ondes courtes

CARACTÉRISTIQUES

- Chaque cassette est indépendante et orientable : couverture de séchage maximum.
- Platine électronique offrant multitude de fonctionnalités : séchage rapide et optimum assuré.
  Possibilités : 1 cycle de pré-séchage (FLASH)
  1 cycle de séchage (BAKE)
- L'opérateur programme le temps et la température de séchage.
- Longue durée de vie des lampes : environ 6000H (soit 4/5 ans dans le cadre d'une utilisation professionnelle continue).
- Marche / arrêt pour chaque cassette : facilité d'utilisation.
- Mémorisation possible de 3 programmes.
- Mobile: équipé de 4 roues (avec blocage).

Contrôle électronique grâce à la platine !

Contrôle des 2 cycles (pré-séchage et séchage)

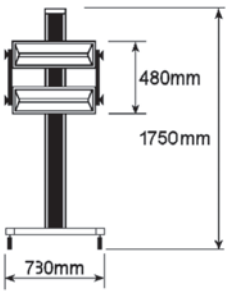

CARACTÉRISTIQUES TECHNIQUES

- Nombre de lampe à onde courte : 2
- Puissance maximum : 2000 Watts (2 tubes de 1000 W)
- Dimension cassette seule : L 500mm
- **Surface de séchage : 800mm x 650mm** (à distance 500mm)
- Dimensions : larg. 730 x hauteur max 1750 mm
- Minuterie manuelle réglable pour les 2 cycles : jusqu'à 99 minutes
- Alimentation: 220/240 V - 50Hz - 6,4A, livré avec son câble

CODE PRODUIT

Code	Désignation
HL100025	SÉCHEUR 2KW ÉLECTRONIQUE MOBILE + SUPPORT + PLATINE ÉLECTRONIQUE
HL000050NW	TUBE 1KW 500 MM 220/240 VOLT (dim. réelle totale 527 mm)
VLPPCB-2	PLATINE ELECTRONIQUE POUR MODÈLE 2 KW
VLPPCB MEMBRANE2	FAÇADE ADHÉSIVE POUR PLATINE DIGITALE MODÈLE 2KW

Sécheur infrarouge à ondes courtes

Sécheur
1 Kw

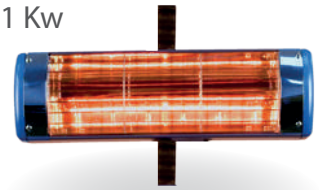

L'utilisation de la technologie infrarouge à ondes courtes permet de sécher les bases, la première couche et la couche supérieure durant environ 10 minutes au lieu de 45 minutes requis par un four.
Le système mobile de séchage infrarouge ANEST IWATA offre une réponse rapide et efficace à toutes les réparations en carrosserie.

Régularité de séchage

Séchage rapide

Sécheur
3 Kw ECO

CARACTÉRISTIQUES TECHNIQUES

Modèles	Dimensions (mm)	Surface séchage H x L (mm)	Tube	REF du tube	Détails
HL100010	400x140x85	450x400	1 x 1KW	HL000030	. sur pied . manuel
HL1000150DF	400x140x85	1200x800	1 x 1,5KW	HL000035	. made in France . ultra puissant
HL100020	400x140x1750	700x400	2 x 1KW	HL000030	. sur pied . manuel
HL100025	730x730x1750	800x650	2 x 1KW	HL000050	. mobile . électronique
HL100030ECO	1650x1000x2000	1000x800	3 x 1KW	HL000050	. mémorisation
HL100033	1830x1000x2300	1000x800	3 x 1,1KW	HL000052	. électronique . capteurs de distance . mémorisation

Sécheur
3,3 Kw

- Cycle de séchage total décomposé en 2 étapes successives : pré-séchage puis séchage, chacun avec temps et puissance réglables.
- 3 mémorisations possible pour sous-couche, base et vernis.
- Panneau digital pour programmation automatique.

Code	Désignation
HEAT T.E.C. 1000 (Sécheur 1 KW) STANDARD	
HL100000	SÉCHEUR 1KW MANUEL (sans support) monophasé 220/240V
HL100010	SÉCHEUR 1KW MANUEL + SUPPORT RÉGLABLE monophasé 220/240V
HL100012	SÉCHEUR 1KW MANUEL + SUPPORT + MINUTERIE monophasé 220/240V

HEAT T.E.C. 2000 (Sécheur 2 KW) STANDARD	
HL100020	SÉCHEUR 2KW MANUEL + SUPPORT RÉGLABLE (STANDARD) 220/240V
HL100021	SÉCHEUR 2KW MANUEL + SUPPORT + MINUTERIE (STANDARD) 220/240V

HEAT T.E.C. 3000 / HEAT T.E.C 3300 (Sécheur 3 KW / 3,3 KW)	
HL100030ECO	SÉCHEUR 3KW ÉCONOMIQUE monophasé 220/240V
HL100033	SÉCHEUR 3,3KW À RÉGULATION AUTOMATIQUE monophasé 220/240V

Ces prix tarifs sont indiqués pour une livraison en métropole.
Hors métropole, des frais de port seront refacturés.

Sécheur infrarouge à ondes courtes - pièces détachées

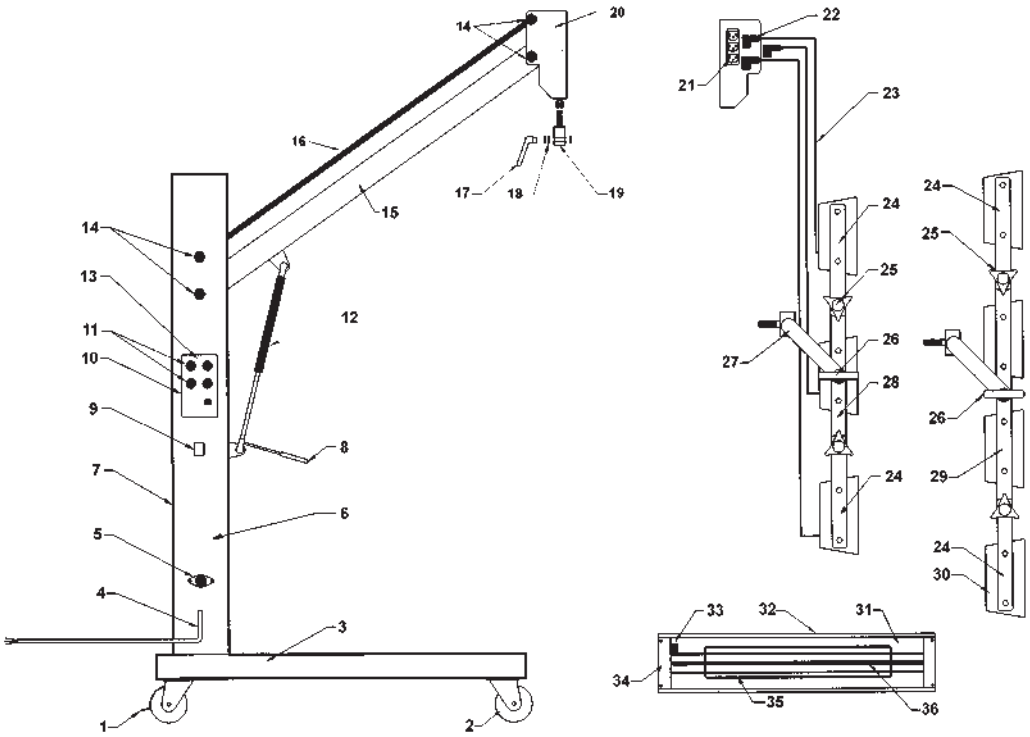

PIÈCES DÉTACHÉES ET ACCESSOIRES

			220/240 Volt				380/ 400 Volt
Rep.	**Code**	**Désignation**	**1 Kw**	**3 Kw**	**3,3 Kw**	**4 kw**	**6 Kw**
1	**VIU991594**	ROULETTE PIVOT + FREIN		x	x	x	x
2	**VIU991595**	ROULETTE PIVOT		x	x	x	x
5	**HL363741**	TRIAC (RÉGLAGE PUISSANCE)		x	x	x	x
	HL001020	MINUTERIE 1/2KW - RÉGLABLE DE 1 À 99 MINUTES	x				
8	**HL991617**	MANETTE POUR VERIN INFRAROUGE BLEU		x	x	x	x
9	**HL410059**	INTER M/A GÉNÉRAL		x	x	x	x
10	**HLPPCB**	PLATINE ÉLECTRONIQUE À 4 BOUTONS		x		x	
10	**VLPPCB**	PLATINE ÉLECTRONIQUE NOUVEAU MODÈLE (APRÈS 2014)		x	x		x
10 Bis	**VLPPCB MEMBRANE**	FACADE ADHÉSIVE NOIRE POUR PLATINE ÉLECTRONIQUE		x	x		x
	HL801099	CABLE BLEU LIAISON CAPTEUR			x		
12	**HL410097**	VERIN INFRAROUGE (AVEC MANETTE) - 1000daN		x	x	x	
12	**HL410096**	VERIN INFRAROUGE (SANS MANETTE) - 2000daN					x
17	**HL410078**	POIGNÉE BLOCAGE TÊTE / SYSTÈME CRANTÉ		x		x	x
21	**HL410020**	BLOC 4 PRISES 220V				x	
21	**VIU23-0117**	BLOC 1 PRISE NOUVEAU MODÈLE (APRÈS 2014)		x	x		x
22	**HL001024**	PRISE MINUTERIE MÂLE	x				
23	**HL010005**	CÂBLE ASSEMBLÉ POUR CASSETTE		x	x	x	x
23	**HL010008**	CÂBLE ASSEMBLÉ POUR CASSETTE NOUVEAU MODÈLE (APRÈS 2014)		x	x	x	x
33	**HL150549**	INTER M/A CASSETTE GÉNÉRALE		x		x	x
36	**HL000030**	TUBE 1KW 300 MM 220/240 VOLT (lg totale 347 mm)	x				
36	**HL000050NW**	TUBE 1KW 500 MM 220/240 VOLT (lg totale 527mm après 2014)		x		x	x
36	**HL000052NW**	TUBE 1,1KW 500 MM 220/240 VOLT (lg totale 527mm après 2014)			x		
36	**HL410099**	ISOLATEUR FILS CONNECTION TUBE M5x25					

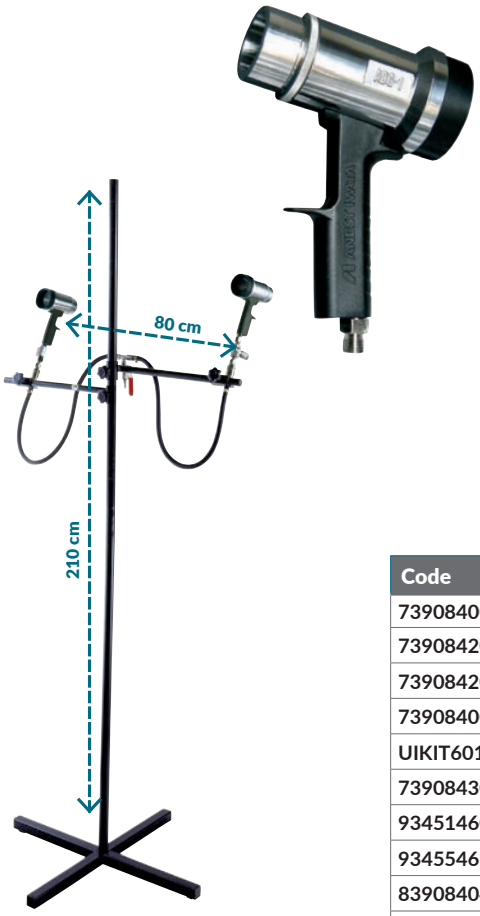

ADG-1 sécheur d'air hydro

CARACTÉRISTIQUES

- Permet le séchage rapide des peintures hydrodiluables.
- Les sécheurs sont équipés de coupleur (pour une déconnection rapide) et d'un réglage de débit d'air.
- Supports réglables en hauteur (210 cm) et largeur (80 cm).
- Vanne de 1/4 de tour permettant l'arrêt général.
- Equipé d'un filtre poussière.
- Rapport d'amplification : 6/1.
- Manomètre de réglage / contrôle de débit.

- Pression maximum: 7 bar.
- Consommation d'air maxi: 2 x 300 l/min (pour l'ensemble complet)

Code	Désignation
73908400	ADG-1B SÉCHEUR HYDRO (PISTOLET SEUL)
73908420	ADG-1B SÉCHEUR HYDRO SUR PIED COMPLET (RACCORD STANDARD)
73908420EURO	ADG-1B SÉCHEUR HYDRO SUR PIED COMPLET + 1 RACCORD EURO
73908400EURO	ADG-1B SÉCHEUR HYDRO (PISTOLET SEUL) + RACCORD EURO
UIKIT60100	ADG-1 SÉCHEUR HYDRO SUR PIED **ECO** (SANS RACCORD / SANS MANO)
73908430	PIED MÉTALLIQUE SEUL (AVEC RACCORDS ET TUYAUX)
93451460	TAMIS INOX ADG-1
93455461	BAGUE NOIRE ARRIÈRE (À VISSER)
83908404	TUBE D'AIR INTERNE
87040120	MANOMÈTRE ADG-1

AI JET buse soufflette d'air

CARACTÉRISTIQUES

Réduction du temps de séchage des peintures hydro !

- Jet plat et uniforme.
- Permet de limiter la consommation d'air comprimé.
- Réduit sensiblement le niveau sonore.
- Équipée d'un raccord rapide.
- Pression maximum: 4 bar.

	Code	Désignation	Qte
1	76110015K1	SOUFFLETTE D'AIR HYDRO AI JET (AVEC 1 RACCORD)	1 pc
	76110015K2	SOUFFLETTE D'AIR HYDRO AI JET (AVEC 1 RACCORD)	2 pcs
2	76110025K1R	SOUFFLETTE D'AIR HYDRO AI JET (ÉQUIPÉE DE 2 RACCORDS + 1 RÉGLAGE D'AIR)	1 pc
	930621A0	RACCORD EMBOUT MÂLE STD F1/4"	

AG CLEAN'R soufflette d'air

JUSQU'À ÉPUISEMENT DES STOCKS.

Code	Désignation
76210002ECO	SOUFFLETTE STANDARD MÉTAL ECO SANS RACCORD

Lampe UV manuelle universelle - FLASH-CURE

HYOMA BY ANEST IWATA FRANCE

FLASH CURE

MADE IN FRANCE

JUSQU'À ÉPUISEMENT DES STOCKS.

CARACTÉRISTIQUES

- Séchage à coeur des peintures, apprêts et mastics UV.
- Equipée d'un module LED de 70W, avec des pics d'émission à 365nm et 395nm, couvrant 95% des produits UV du marché.
- Filaire pour permettre des utilisations intensives.
- Compacte et portative pour une utilisation sans contrainte.
- Affichage électronique avec compte à rebours programmable ou mesure du temps réel
- Crochet de stockage pour un rangement optimisé
- Alimentation capotée intégrée au pied protégeant l'équipement électrique
- Support intégral pouvant être jumelé à un infrarouge 1,5kw ou une autre lampe UV pour les grandes surfaces

- Puissance électrique : 70W
- Tension : 180-305 Vac
- Fréquence : 50-60 Hz
- Courant électrique : 0.3 A
- Flux de sortie UV : 30 W
- Nombre de LED UV : 18
- Longueur d'ondes UVA 365 à 395 nm
- Groupe de risque EN62471 : 3 (RG-3)
- Température de fonctionnement : -20°C / +40°C
- Longueur du câble d'alimentation : 10 mètres
- Disjoncteur ou fusible recommandé : 10A
- Poids lampe seule : 550 gr
- Dimension lampe seule : H 19,5 x P 8,2 x L 11 cm
- Niveau sonore : 32 dBA

CODE PRODUIT

Code	Désignation
UVA100010	SÉCHEUR UVA MANUEL + STAND / FLASH CURE (LIVRÉ AVEC LUNETTES DE PROTECTION)
HL100010UV	SÉCHEUR UVA + INFRAROUGE 1.5KW + STAND / FLASH CURE (LIVRÉ AVEC LUNETTES DE PROTECTION)
86115120	LUNETTE DE PROTECTION UVA

Sécheur UV LED - ECO CURE

HYOMA BY ANEST IWATA FRANCE

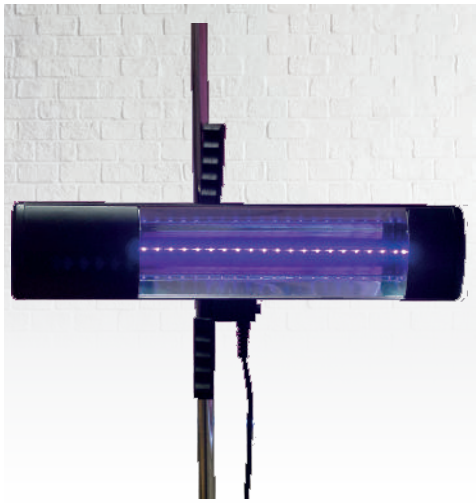

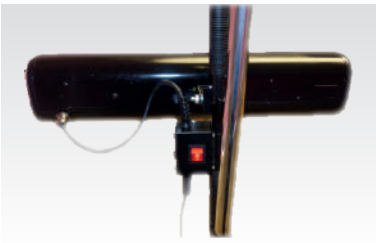

Minuterie en option

CARACTÉRISTIQUES

- Sécheur UV LED, portatif ou sur stand
- Equipée d'un module de 20 LED UV
- Durée de vie de 40 000 heures pour une consommation électrique de 40W
- Interrupteur ON/OFF à l'arrière
- Filaire, portatif et inclinable à 45°
- Peut être installé sur un stand, disponible en option
- Système de minuterie disponible en option

- Puissance électrique : 40W
- Volts : 220-240 V
- Nombre de LED UV : 20
- Longueur d'ondes UV : 385 nM ou 395 nM
- Surface couverte à 20 cm : 33 x 10 cm = 330 cm2
- IP20
- Dimension lampe seule : 400 x 140 x 85 mm
- Dimension sur stand : 500 x 500 x 1800 mm

POURQUOI CHOISIR UN SÉCHEUR UV ?

✓ Temps de séchage ultra-rapide
✓ Finition uniforme et sans résidu
✓ Peu de chaleur émise, permettant de les utiliser sur des revêtements sensibles à la chaleur (tissus, plastiques, bois)
✓ Respectueux de l'environnement
✓ Faibles coûts de fonctionnement

MODÈLE 385nM

Code	Désignation
UV100000VO	SÉCHEUR UV MANUEL ECO-CURE (385nM)
UV1000010VO	SÉCHEUR UV MANUEL ECO-CURE + STAND (385nM)
UV1000012VO	SÉCHEUR UV MANUEL ECO-CURE + STAND + MINUTERIE PROGRAMMABLE (385nM)

MODÈLE 395nM

Code	Désignation
UV1039500VO	SÉCHEUR UV MANUEL ECO-CURE (395nM)
UV1039510VO	SÉCHEUR UV MANUEL ECO-CURE + STAND (395nM)
UV1039512VO	SÉCHEUR UV MANUEL ECO-CURE + STAND + MINUTERIE PROGRAMMABLE (395nM)

PIÈCES DÉTACHÉES ET ACCESSOIRES

Code	Désignation
UVLED38540	LED DE REMPLACEMENT POUR ECO-CURE (385nM)
86115120	LUNETTE DE PROTECTION UVA

9. ÉQUIPEMENTS DE GARAGE

- PISTOLET P6-PL6 - AE7 120
- PISTOLET SABLEUR ST1 121

P6 - PL6 - AE7

P6 | PL6

Pistolet pour huile
et détergeant
avec godet AG-1 (1lt.) alu

Godet ADG-1 1lt.

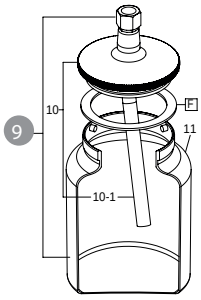

P6 | PL6

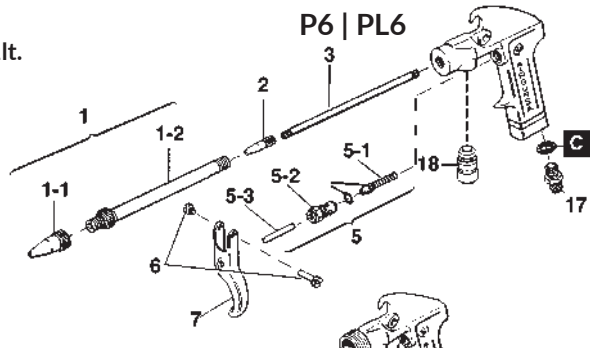

AE7

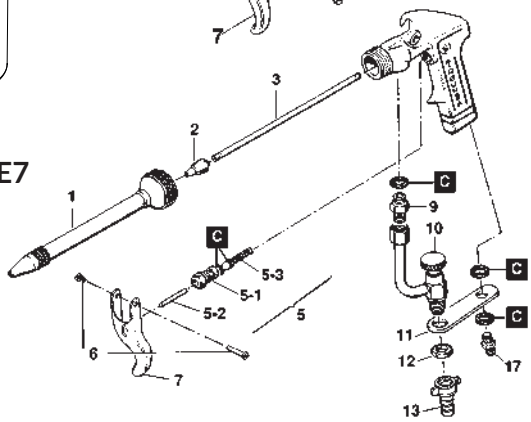

CODE PRODUIT

Code	Modèle
W0020100000	P6 avec godet 1 Litre aluminium et rallonge de 260mm
W0020200000	PL6 avec godet 1 Litre aluminium et rallonge de 500mm

PIÈCES DÉTACHÉES - P6/PL6

Rep.	Code	Désignation
1	W2020120100	TUBE PRODUIT 260mm + BUSE DE PULVÉRISATION
1	W2020220100	TUBE PRODUIT 500mm + BUSE DE PULVÉRISATION
1-1	W2020140400	BUSE DE PULVÉRISATION
1-2	W2020130100	TUBE AIR 260 mm
1-2	W2020230100	TUBE AIR 500 mm
2	W2020140500	BUSE AIR
3	W2020140600	TUBE AIR INTERNE 260 mm
3	W2020240100	TUBE AIR INTERNE 500 mm
5	W2011320100	VALVE D'AIR COMPLÈTE
5-1	W2011330300	CLAPET
5-2	W2011330200	GUIDE DE CLAPET
5-3	W2020140200	TIGE
6	W2COM4008	AXE DE GÂCHETTE
7	W2011340700	GÂCHETTE
C	W2KIT47	POCHETTE DE JOINTS (6 pz./1 pk.)
17	W2052191414	RACCORD AIR G1/4"M
17	W2COM5048	RACCORD PRODUIT G3/8"M
9	04006100	GODET AG-1 1LITRE
10	04006110	COUVERCLE DE GODET AG-1
10-1	04010000	TUBE INTERNE GODET AG-1
11	04006130	CUVE GODET AG-1 1Litre
	W2KIT42	JOINTS GODET AG-1 (1 x 2 pcs)

PIÈCES DÉTACHÉES - AE7

Rep.	Code	Désignation
1	W2020530100	TUBE PRODUIT + BUSE 210mm
2	W2020540100	BUSE AIR
3	W2020540200	TUBE AIR
5	W2011320100	VALVE AIR COMPLÈTE
5-1	W2011330300	CLAPET
5-2	W2011330200	GUIDE DE CLAPET
5-3	W2020140200	TIGE
6	W2COM4008	AXE DE GÂCHETTE
7	W2011340700	GÂCHETTE
9	W2020540500	RACCORD PRODUIT
10	W2020530200	ROBINET DE DÉBIT
11	W2020540300	PLAQUE
12	W2020540400	ECROU HEXAGONAL
13	W2052293812	RACCORD POUR TUYAU EAU
17	W2052191414	RACCORD AIR G1/4"M"
C	W2500200100	POCHETTE DE JOINTS (1 x 5 pcs)

ANCIEN GODET P6 - AVANT 2015

Rep.	Code	Désignation
9	W0CUPAZ10	GODET COMPLET AZ10 1L (avant 2015)
10	W2ASS1002	COUVERCLE GODET AZ10
11	W2COM1000	CUVE DE GODET AZ10
-	W2KIT09	JOINTS DE COUVERCLE AZ10 (1 x 10)

ST/ST1 & ST1 S pistolets sableurs

ST

ST

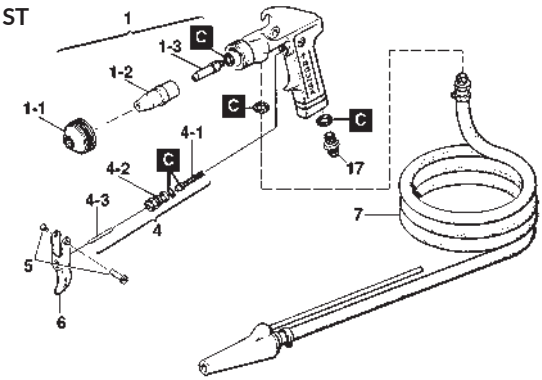

ST1 | ST1S

ST1 | ST1S

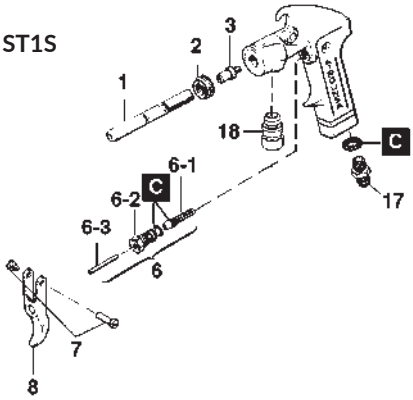

Godet ADG-1 - 1lt.

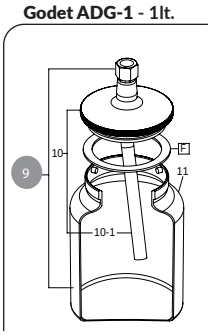

Code	Modèle
W0030500050	SABLEUR ST ø 5.0 mm + TUYAU 1,5M
W0030500060	SABLEUR ST ø 6.0 mm + TUYAU 1,5M
W0030600000	SABLEUR ST1 ø 5.0 mm + GODET 1 LITRE
W0030800000	SABLEUR ST1S ø 5.0 mm + TUYAU 3 M

PIÈCES DÉTACHÉES - ST

Rep.	Code	Désignation
1	W2030520150	KIT BUSE ø 5.0 mm
1	W2030520160	KIT BUSE ø 6.0 mm
1-1	W2030540100	CHAPEAU
1-2	W2030540550	BUSE PRODUIT (Acier trempé) ø 5.0 mm
1-2	W2030540560	BUSE PRODUIT (Acier trempé) ø 6.0 mm
1-3	W2030540400	BUSE AIR INOX
4	W2011320100	VALVE AIR COMPLÈTE
4-1	W2011330300	CLAPET
4-2	W2011330200	GUIDE DE CLAPET
4-3	W2020140200	TIGE
5	W2COM4008	AXE DE GÂCHETTE
17	W2052191414	RACCORD AIR G1/4" M
C	W2500300100	POCHETTE DE JOINTS (1 x 5 pcs)

PIÈCES DÉTACHÉES - ST1/ST1 S

Rep.	Code	Désignation
1	W2030640300	BUSE PRODUIT
2	W2030640200	BAGUE DE BUSE
3	W2030640100	BUSE AIR
6	W2011320100	VALVE D'AIR COMPLÈTE
6-1	W2011330300	CLAPET
6-2	W2011330200	GUIDE DE CLAPET
6-3	W2020140200	TIGE
7	W2COM4008	AXE DE GÂCHETTE
8	W2011340700	GÂCHETTE
17	W2052191414	RACCORD AIR G1/4" M
C	W2500300200	POCHETTE DE JOINTS (1 x 4 pcs) pour ST1 S
M	W0030830100	TUYAU D'ASPIRATION 3M POUR ST1 S
9	04006100	GODET COMPLET AG-1 (NM année 2015)
10	04006110	COUVERCLE (NM année 2015)
10-1	04010000	TUBE INTERNE (NM année 2015)
11	04006130	CUVE GODET AG-1 1L (NM année 2015)

ANEST IWATA

10. GAMME AIR COMPRIMÉ

- COMPRESSEURS À VIS AIMANT PERMANENT 124
- COMPRESSEURS À VIS ENTRAINEMENT DIRECT .125
- COMPRESSEURS À VIS PAR COURROIE 125
- COMPRESSEURS À PISTONS INSONORISÉS 126
- COMPRESSEURS À PISTONS TRIPHASÉS 127

Compresseurs à vis à **aimant permanent**

NOUVEAUTÉ

CAIMAN

La gamme CAIMAN est conçue dans l'objectif de **minimiser la consommation d'énergie** tout en maintenant une performance en air comprimé optimale.

Le volume et la pression exacts nécessaires sont fournis, sans surplus, permettant de **réaliser une économie d'énergie maximale** !

- **Moteur à aimant permanent IE4** : rendement supérieur de 10% par rapport à un moteur IE2-IE3.
- **Accouplement direct** : pas d'entretien sur la transmission.
- **Variateur de vitesse** : économies d'énergie garanties.
- **Platine électronique de gestion** : système d'alerte et programmation.

MODÈLE COMPRESSEUR	CODE	CV/kW	dB(A)	DÉBIT AIR M3/H ET L/MIN MIN.-MAX. 8 BAR	DÉBIT AIR M3/H ET L/MIN MIN.-MAX. 10 BAR	Raccord sortie	Volt/HZ	WxDxH	Kg
CAIMAN 7.5	APM10CH500LVAID●	10/7,5	66	25.8-66 m3/h 430-1100 l/min	34.2-57 m3/h 570-950 l/min	1/2"F	400/50	2700x350x1645	323
	APM10CH270GVAID●								
CAIMAN 11	APM15CH500LVAID●	15/11	66	41.4-102 m3/h 690-1700 l/min	45-90 m3/h 750-1500 l/min	3/4"F	400/50	2700x800x1645	334
	APM15CH270GVAID●								
CAIMAN 15	APM20CH500LVAID●	20/15	70	51-138 m3/h 850-2300 l/min	60-120 m3/h 1000-2000 l/min	3/4"F	400/50	2700x800x1645	354
	APM20CH270GVAID●								

● **Modèle compris dans un Ensemble avec Cuve 500L peinte** ● **Modèle compris dans un Ensemble avec Cuve 270L Galvanisée**

*Sous réserve du respect des règles d'entretien du compresseur, se référer page 136.

Compresseurs à vis à **entrainement direct et par courroie**

COMPRESSEURS À VIS DE 7,5 À 20 CV À ENTRAINEMENT DIRECT + RÉSERVOIR 500L + SÉCHEUR D'AIR

GAMME DE COMPRESSEURS PREMIUM K'AIR 2.0

- Entraînement direct pour plus d'économies.
- Commande électronique intelligente qui gère le compresseur de manière optimale.
- Le concept de fabrication choisi permet d'obtenir un des plus bas niveau sonore du marché.

COMPRESSEUR GARANTIE 2 ANS*

MODÈLE COMPRESSEUR	CODE	ℓ	CV/kW	dB(A)	bar	ℓ/min	m3/h	Volt/HZ	WxDxH	Kg
K'AIR 2.0-107-10	**2KEN07CH500LVAID**	500	7,5/5,5	62	10	710	42,6	400/50	2700x700x2081	316
K'AIR 2.0-110-10	**2KEN10CH500LVAID**	500	10/7,5	62	10	1050	63	400/50	2700x700x2081	321
K'AIR 2.0-215-10	**2KEN15CH500LVAID**	500	15/11	67	10	1600	96	400/50	2950x750x2081	392
K'AIR 2.0-220-10	**2KEN20CH500LVAID**	500	20/15	67	10	2100	126	400/50	2950x750x2081	412

COMPRESSEURS À VIS DE 10 À 20 CV À ENTRAINEMENT PAR COURROIE + RÉSERVOIR 500L + SÉCHEUR D'AIR

- Transmission d'énergie optimale
- Ventilateur thermostaté pour un parfait refroidissement
- Moteur IE3 : rendement premium

COMPRESSEUR GARANTIE 2 ANS*

MODÈLE COMPRESSEUR	CODE	ℓ	CV/kW	dB(A)	bar	ℓ/min	m3/h	Volt/HZ	WxDxH	Kg
CAIR-310-500DENS	**NENS10CH500LVAID**	500	10/7,5	68	10	1000	60	400/50	2700x700x2081	346
CAIR-315-500DENS	**NENS15CH500LVAID**	500	15/11	69	10	1500	90	400/50	2700x700x2081	372
CAIR-320-500DENS	**NENS20CH500LVAID**	500	20/15	70	10	1850	111	400/50	2700x700x2081	382
CAIR-310-500DENS-13	**NENS10CH500-D-13**	500	10/7,5	68	13	750	45	400/50	2700x700x2081	346
CAIR-315-500DENS-13	**NENS15CH500-D-13**	500	15/11	69	13	1150	69	400/50	2700x700x2081	372
CAIR-210-500DENS-13	**NENS20CH500-D-13**	500	20/15	10	13	1550	93	400/50	2700x700x2081	382

*Sous réserve du respect des règles d'entretien du compresseur, se référer page 136.

COMPRESSEUR À PISTONS 5,5 À 10 CV BI-ÉTAGÉS BI-CYLINDRES INSONORISÉ + RÉSERVOIR 500L + SÉCHEUR D'AIR

- Design compact : accès facile aux éléments mécaniques et électriques
- Démarrage étoile triangle
- Compteur horaire
- Faible vitesse de rotation du moteur qui évite toute surchauffe
- Cylindres en fonte équipés de très larges ailettes pour une meilleure circulation de l'air
- Panneau de contrôle et de réglage intuitif
- Equipé d'une sonde de température asservi a deux ventilateurs qui assure un parfait refroidissement

COMPRESSEUR GARANTIE 1 AN*

CARROSSERIE

Composition idéale pour Carrosserie :
- 1 compresseur à pistons 5,5 / 7,5 ou 10 CV
- 1 réservoir vertical 500L
- 1 sécheur d'air par réfrigération
- 3 flexibles de liaison (2x 1.5m et 1x3m) + by pass
- filtres 1x 3µ + 1x 1µ et purge automatique

MODÈLES	CODE	ℓ	CV/kW	dB(A)	bar	RPM	ℓ/min	m3/h	Volt/HZ	WxDxH	Kg
EAIR-B230-5,5-500ENS	**NENSAIR5CH500LVA**	500	5,5/4,0	65	11	1000	600	36	400/50	1990x640x2081	341
EAIR-B230-7,5-500ENS	**NENSAIR7CH500LVA**	500	7,5/5,5	65	11	1200	850	51	400/50	1990x640x2081	353
EAIR-B230-7,5-500ENS-13	**NENSAIR7CH50013**	500	7,5/5,5	65	13	900	660	40	400/50	1990x640x2081	353
EAIR-B250-10-500DENS	**NENSAIR10CH500LV**	500	10/7,5	66	11	1000	1180	71	400/50	1990x640x2081	396
EAIR-B250-10-500DENS-13	**NENSAIR10CH50013**	500	10/7,5	66	13	800	990	59	400/50	1990x640x2081	396

MÉCANIQUE

Composition idéale pour Mécanique :
- 1 compresseur à pistons 5,5 / 7,5 ou 10 CV
- 1 réservoir vertical 500L
- flexibles de liaison 1x 1.5m et 1x 3m
- filtres séparateur d'eau sortie du réservoir et purge automatique

MODÈLES	CODE	ℓ	CV/kW	dB(A)	bar	RPM	ℓ/min	m3/h	Volt/HZ	WxDxH	Kg
EAIR-B230-5,5-500L	**NAIR5CH500L**	500	5,5/40	65	11	1000	600	36	400/50	1500x640x2081	310
EAIR-B230-7,5-500L	**NAIR7CH500L**	500	7,7/5,5	65	11	1200	850	51	400/50	1500x640x2081	323
EAIR-B230-7,5-500L-13	**NAIR7CH500L-13**	500	7,7/5,5	65	13	900	660	40	400/50	1500x640x2081	323
EAIR-B250-10-500L	**NAIR10CH500L**	500	10/7,5	66	11	1000	1180	71	400/50	1500x640x2081	366
EAIR-B250-10-500L-13	**NAIR10CH500L-13**	500	10/7,5	66	13	800	990	59	400/50	1500x640x2081	366

*Sous réserve du respect des règles d'entretien du compresseur, se référer page 136.

COMPRESSEURS À PISTONS 5,5 À 10 CV BI-ÉTAGÉS BI-CYLINDRES INSONORISÉS SUR RÉSERVOIR

66 dB (A)

- Design compact : accès facile aux éléments mécaniques et électriques
- Démarrage étoile triangle
- Compteur horaire
- Faible vitesse de rotation du moteur qui évite toute surchauffe

COMPRESSEUR GARANTIE 2 ANS*

MODÈLES	CODE	AIR ℓ	CV/kW	No.	No.	bar	RPM	ℓ/min	m3/h	Volt/HZ	WxDxH	Kg
EAIR-B230-5,5-270-SIL	N227F40500100	270	5,5/4,0	2	2	11	1000	600	36	400/50	1550x765x1505	258
EAIR-B230-7,5-270-SIL	N227G40500100	270	7,5/5,5	2	2	11	1200	850	51	400/50	1550x765x1505	277
EAIR-B230-7,5-500-SIL	N250G40500100	500	7,5/5,5	2	2	11	1200	850	51	400/50	2005x970x1660	360
EAIR-B250-10-DS*-500-SIL	N250H40520100	500	10/7,5	2	2	11	1000	1180	71	400/50	2005x970x1690	413

COMPRESSEURS À PISTONS 5,5 À 10 CV BI-ÉTAGÉS BI-CYLINDRES

80 dB (A)

- Conçus pour un usage intensif
- Meilleur rendement : refroidissement intermédiaire entre les 2 étages de compression
- Réduction des interventions grâce à son carter d'huile de grande dimension

COMPRESSEUR GARANTIE 1 AN*

MODÈLES	CODE	AIR ℓ	CV/kW	No.	No.	bar	RPM	ℓ/min	m3/h	Volt/HZ	WxDxH	Kg
EAIR-B214-5,5-270F3	N227F405000	270	5,5/4,0	2	2	11	1480	640	39	400/50	1550x590x1100	125
EAIR-B214-5,5-500F3	N250F405000	500	5,5/4,0	2	2	11	1480	640	39	400/50	1950x600x1250	188
EAIR-B230-7,5-500F3	N250G405000	500	7,5/5,5	2	2	11	1150	850	51	400/50	1980x600x1320	250
EAIR-B219-7,5-500F3-14bar	N250G405030	500	7,5/5,5	2	2	14	1045	705	42	400/50	2000x600x1250	207

COMPRESSEURS À PISTONS 5,5 À 10 CV BI-ÉTAGÉS BI-CYLINDRES MARCHE LENTE

76 dB (A)

- Gamme idéale pour une utilisation intensive
- Permet une durée de vie plus importante
- Permet un rendement volumétrique élevé
- Faible vitesse de rotation

COMPRESSEUR GARANTIE 3 ANS*

MODÈLES	CODE	AIR ℓ	CV/kW	No.	No.	bar	RPM	ℓ/min	m3/h	Volt/HZ	WxDxH	Kg
EAIR-B230-5,5-270F3	N227F405200	270	5,5/4,0	2	2	11	1000	727	44	400/50	1640x560x1330	166
EAIR-B250-7,5-500F3	N250G405200	500	7,5/5,5	2	2	11	810	835	50	400/50	2270x860x1660	310
EAIR-B250-10-500F3-DS	N250H405200	500	10/7,5	2	2	11	1000	1074	64	400/50	2270x860x1660	330

*Sous réserve du respect des règles d'entretien du compresseur, se référer page 136.

ANEST IWATA

11. PRODUITS EN VOIE D'OBSOLESCENCE

- SUPERNOVA WS-400/LS-400 130
- W-200 PRESSION 132
- W-200 SUCCION 133

WS-400 / LS-400 SUPERNOVA

MODÈLE SUPPRIMÉ

PIÈCES DÉTACHÉES ET ACCESSOIRES

Modèle supprimé, seules les pièces détachées sont disponibles.

WS-400 evo base	ø 1,2	ø 1,3B HD (base)	ø 1,3OBS* (base)	ø 1,4B HD (base)	ø 1,5B HD (base)
PROJECTEUR (chapeau d'air + buse/aiguille)	78806840	78806850	78806910	78806920	78806930
CHAPEAU AIR	93505300				
BUSE + AIGUILLE	93506400	93506910	93506850	93506920	93506930

LS-400 entech	ø 1,2ET	ø 1,3ET	ø 1,2ETS	ø 1,3ETS	ø 1,4ETS	ø 1,5ETS
PROJECTEUR (chapeau d'air + buse/aiguille)	78812140	78812160	78812760	78812780	78813120	78813140
CHAPEAU AIR	93512100					
BUSE + AIGUILLE	93512140	93512160	93512760	93512780	93513120	93513140

WS-400 Evo Clear	ø 1,2	ø 1,3C HD	ø 1,4C HD	ø 1,5C HD
PROJECTEUR (chapeau d'air + buse/aiguille)	78806840	78806850	78806920	78806930
CHAPEAU AIR	93505300			
BUSE + AIGUILLE	93506400	93506910	93506920	93506930

PISTOLETS POUR BASE OU VERNIS

WS-400 / LS-400 SUPERNOVA

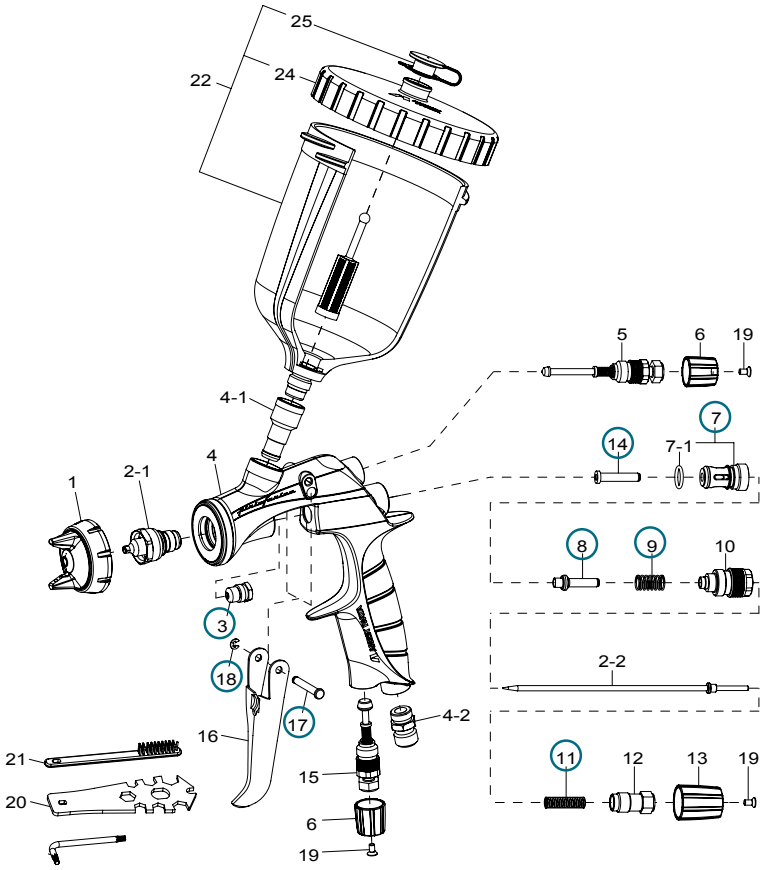

MODÈLE SUPPRIMÉ

PIÈCES DÉTACHÉES ET ACCESSOIRES

Modèle supprimé, seules les pièces détachées sont disponibles.

Rep.	Code	Désignation
-	**93505330**	JOINT DE CHAPEAU BLANC SUPERNOVA
-	**93505341**	JOINT DE CHAPEAU NOIR SUPERNOVA
3	**73810623**	PRESSE ÉTOUPE AIGUILLE (1 x 3 pcs)
4-1	**93505421**	RACCORD PRODUIT F1/4" BSP
4-2	**03660300**	RACCORD AIR M1/4" BSP
5	**93505432**	RÉGLAGE FORME DE JET SUPERNOVA (SANS LE BOUTON)
6	**93512290**	BOUTON FORME DE JET LS-400 SEUL POUR BASE (COULEUR VERTE) (attention rajouter le rep.19)
	93505471	BOUTON FORME DE JET WS-400 EVO SEUL POUR VERNIS (COULEUR CHROMÉE) (attention rajouter le rep.19)
	93506462	BOUTON FORME DE JET WS-400 EVO SEUL POUR BASE (COULEUR DORÉE) (attention rajouter le rep.19)
10	**93505492**	GUIDE RÉGLAGE PRODUIT
12	**93505823**	RÉGLAGE PRODUIT WS-400 EVO
13	**93512730**	BOUTON PRODUIT LS-400 SEUL POUR BASE (COULEUR VERTE) (attention rajouter le rep.19)
	93505831	BOUTON PRODUIT WS-400 EVO SEUL POUR VERNIS (COULEUR CHROMÉE) (attention rajouter le rep.19)
	93506472	BOUTON PRODUIT WS-400 EVO SEUL POUR BASE (COULEUR DORÉE) (attention rajouter le rep.19)
15	**93505842**	RÉGLAGE D'AIR WS-400 EVO
16	**93505850**	GÂCHETTE

Rep.	Code	Désignation
◯	**79308000**	POCHETTE D'ENTRETIEN inclus: presse étoupe aiguille (rep.3), guide clapet d'air (rep.7+7-1), clapet d'air (rep.8), ressort clapet d'air (rep.9), ressort d'aiguille (rep.11), appui clapet d'air (rep.14), axe de gâchette (rep.17), circlips (rep.18)
19	**93506980K**	VIS BOUTONS AIR WS-400 EVO POUR BASE (1 x 3 pcs) (COULEUR DORÉE)
-	**KIT-C**	KIT BOUTONS CHROMÉS POUR WS-400 EVO VERNIS inclus: bouton forme jet (chromé), bouton produit (chromé), vis arrière boutons (chromé)
-	**KIT-V**	KIT BOUTONS VERTS POUR LS-400 BASE inclus: bouton forme jet (vert), bouton produit (vert), vis arrière boutons
-	**KIT-D**	KIT BOUTONS DORÉS POUR WS-400 EVO BASE inclus: bouton forme jet (doré), bouton produit (doré), vis arrière boutons (doré)
20	**930171A0**	CLÉ DE MONTAGE UNIVERSELLE
22	**140081A0**	GODET GRAVITÉ 600cc PC-G600P-2 (sans microfiltres)
24	**940222A0**	COUVERCLE DE GODET PC-G600P-2
-	**74011250**	MICROFILTRE 60 MESH (250 microns) (option) (1 x 10 pcs)
25	**740221A0**	ANTIGOUTTES (1x 5 pcs)
-	**IW20677**	ADAPTATEUR GODET JETABLE PPS (3M)
-	**74012067**	JOINTS DE RACCORD GODETS JETABLES RPS (SATA) (à rajouter à l'adaptateur RPS) (1 x 5 pcs)

W-200 pression

MODÈLE SUPPRIMÉ

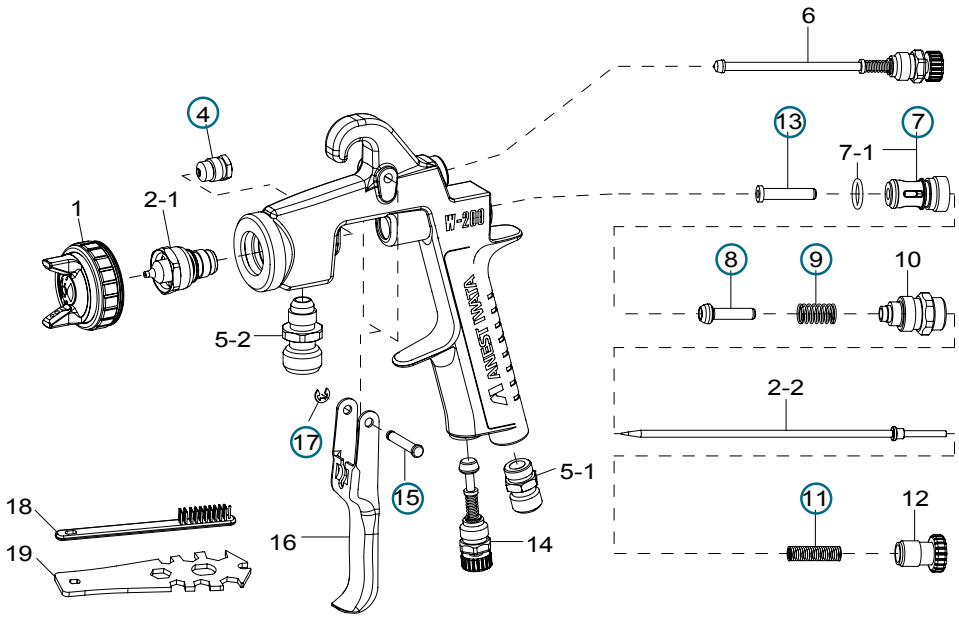

PIÈCES DÉTACHÉES ET ACCESSOIRES Modèle supprimé, seules les pièces détachées sont disponibles.

W-200	ø 0,8	ø 1,0	ø 1,2	ø 1,4	ø 1,5
CHAPEAU D'AIR G2P	93818610B				---
CHAPEAU D'AIR LV2	93830610B				
BUSE + AIGUILLE	93889610	93880610	93823610	93831610	93822610

W-200	ø 1,6	ø 1,8	ø 2,0	ø 2,5
CHAPEAU D'AIR LV2	93830610B	93830610B	---	---
CHAPEAU D'AIR R2	---	---	93814610B	---
CHAPEAU D'AIR W1	---	---	---	93813610B
BUSE + AIGUILLE	93832610	93821610	93820610	93819610

W-200 WB	ø 0,8	ø 1,0	ø 1,2	ø 1,4	ø 1,6	ø 1,8
CHAPEAU D'AIR WB1	93609620				---	
CHAPEAU D'AIR WB2	---				93624620	
CHAPEAU D'AIR WBS	---	---	93640620		---	---
BUSE + AIGUILLE WB1	93606620	93612620	93616620	93643620	---	
BUSE + AIGUILLE WB2	---				93622620	93635620

Rep.	Code	Désignation
1+2-1+2-2	**78823610**	PROJECTEUR G2P 1.2mm
1+2-1+2-2	**78823600**	PROJECTEUR LV2 1.2mm
1+2-1+2-2	**78831600**	PROJECTEUR LV2 1.4mm
1+2-1+2-2	**78832600**	PROJECTEUR LV2 1.6mm
4	**73810623**	ÉTOUPE + PRESSE ÉTOUPE (1 x 3 pcs)
5-1	**03660300**	RACCORD AIR M1/4" BSP
5-2	**03515600**	RACCORD PRODUIT 3/8" INOX
6	**93840601**	RÉGLAGE FORME JET W200
7 + 7-1	**03843530**	GUIDE CLAPET D'AIR
8	**73591530**	CLAPET D'AIR (1 x 5 pcs)

Rep.	Code	Désignation
10	**93844532**	GUIDE RÉGLAGE PRODUIT
12	**93594532**	BOUTON PRODUIT
14	**93845531**	RÉGLAGE D'AIR
14-1	**93625371**	BOUCHON RÉGLAGE D'AIR
16	**03517600**	GÂCHETTE 200/400
○	**79208002**	POCHETTE D'ENTRETIEN inclus: presse étoupe + joints (rep.4), circlips axe gâchette (rep.17), appui clapet d'air (rep.13), guide clapet d'air (rep.7+7-1), clapet d'air (rep.8), ressort clapet d'air (rep.9), ressort d'aiguille (rep.11), axe de gâchette (rep.15).

W-200 succion

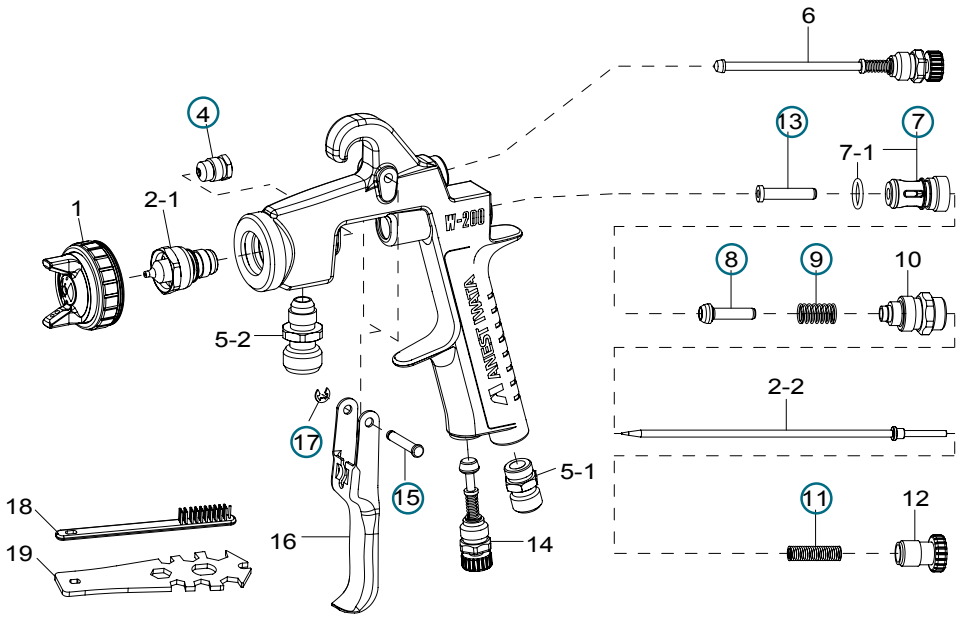

MODÈLE SUPPRIMÉ

PIÈCES DÉTACHÉES ET ACCESSOIRES **Modèle supprimé, seules les pièces détachées sont disponibles.**

W-200	K2 ø 1,5	K2 ø 1,8	R2 ø 2,0	W1 ø 2,5
CHAPEAU D'AIR	93816610B		93814610B	93813610B
BUSE + AIGUILLE	93822610	93821610	93820610	93819610

W-200 WB	WB2 ø 1,6	WB2 ø 1,8
CHAPEAU D'AIR WB2	93624620	
BUSE + AIGUILLE WB2	93622620	93635620

Rep.	Code	Désignation
1+2-1+2-2	**78822610**	PROJECTEUR K2 1.5mm
1+2-1+2-2	**78821610**	PROJECTEUR K2 1.8mm
4	**73810623**	ÉTOUPE + PRESSE ÉTOUPE (1 x 3 pcs)
5-1	**03660300**	RACCORD AIR M1/4" BSP
5-2	**03515600**	RACCORD PRODUIT M3/8" INOX
6	**93840601**	RÉGLAGE FORME JET W200
7 + 7-1	**03843530**	GUIDE CLAPET D'AIR
8	**73591530**	CLAPET D'AIR (1 x 5)
10	**93844532**	GUIDE RÉGLAGE PRODUIT
12	**93594532**	BOUTON PRODUIT

Rep.	Code	Désignation
14	**93845531**	RÉGLAGE D'AIR
14-1	**93625371**	BOUCHON RÉGLAGE D'AIR
16	**03517600**	GÂCHETTE 200/400
○	**79208002**	POCHETTE D'ENTRETIEN inclus: presse étoupe + joints (rep.4), circlips axe gâchette (rep.17), appui clapet d'air (rep.13), guide clapet d'air (rep.7+7-1), clapet d'air (rep.8), ressort clapet d'air (rep.9), ressort d'aiguille (rep.11), axe de gâchette (rep.15).

Réglages du pistolet

Fig. 1

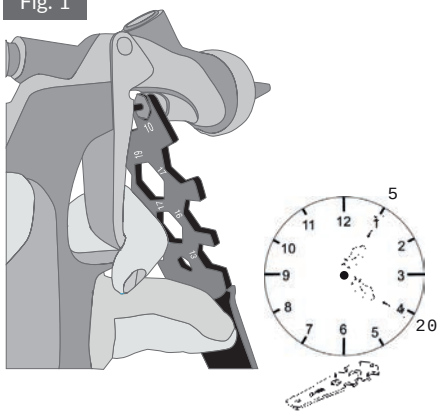

Fig. 2

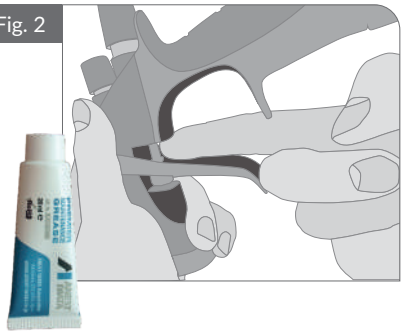

MODÈLES:

Gammes WS-400 Evo, LS-400 Entech, SR2, W-400, LPH-300, W-300 WB, W-200.

1. Assurez-vous qu'il n'y ai pas de résidus de peinture ou de saleté dans le siège du corps du pistolet.
   Si nécessaire, nettoyez le corps du pistolet.
2. Serrez le presse étoupe d'aiguille (cod. 03810620), insérez l'aiguille par l'arrière du pistolet. Si l'insertion est difficile, tournez à la main l'aiguille tout en la poussant, cela facilitera le passage dans le presse étoupe.
3. Serrez le presse étoupe avec la clé universelle ou spéciale presse étoupe (Fig.01). Blocage de 15° à 60° angulaire environ.
4. Appuyez sur la gâchette et mettre une petite quantité de graisse ANEST IWATA (cod. W2COM6165) sur l'aiguille. (Fig.2)
5. Tirez et relâchez la gâchette plusieurs fois pour vérifier le bon glissement de l'aiguille.

   Desserrez légèrement le presse étoupe.
   Utilisez la clé universelle ANEST IWATA ou la clé à presse étoupe.
   Répétez l'étape 4 et 5.

Fig. 1

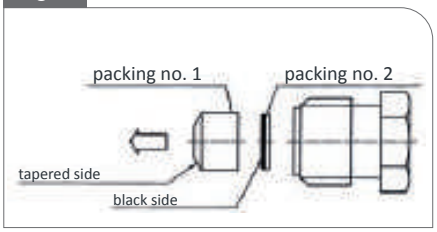

Fig. 2

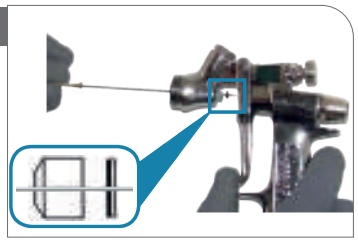

Fig. 3

MODÈLE:

LPH-80

1. Assurez-vous qu'il n'y ait pas de résidus de peinture ou de saleté dans le siège du corps du pistolet.
   Si nécessaire, nettoyez le corps du pistolet.
2. Assemblez comme Fig 1, l'ensemble des joints 1 et 2 et la vis.
   Se servir de l'aiguille par l'avant du pistolet comme un guide (Fig.2)
   Si l'insertion de l'aiguille est difficile, la tourner pendant qu'on la passe dans les joints d'aiguille. Serrez à la main le presse étoupe et insérez l'aiguille par l'arrière du pistolet.
3. Serrez avec la clé universelle ou spéciale ANEST IWATA (Fig.03) le presse étoupe. Serrage angulaire 15° à 60°.
4. Appliquez de la graisse ANEST IWATA (cod. W2COM6165) directement sur l'aiguille devant la gâchette.
5. Tirez et relâchez la gâchette plusieurs fois pour vérifier le bon glissement de l'aiguille.
   Desserrez légèrement le presse étoupe.
   Utilisez la clé universelle ou spéciale ANEST IWATA.
   Répétez l'étape 3 à 5.

Choix du pistolet et utilisation

Choix du pistolet et de la buse:
ANEST IWATA détermine les meilleurs réglages et choix de buses en fonction des peintures et modèles.
Pour connaitre la buse utilisable et les pressions d'air préconisées, il est recommandé de se référer au guide de choix technique de chaque pistolet.

Réglage de l'air de pulvérisation:
- Mettre un manomètre de contrôle à l'entrée d'air du pistolet.
- Raccorder le tuyau d'air.
Attention : Utiliser toujours de l'air propre filtré et asséché.
- Ouvrir le réglage d'air et la largeur de jet complètement.
Important : le réglage de jet doit être manipulé uniquement pour diminuer le jet.
- Maintenir complètement la gâchette appuyée pendant les réglages.
- Ajuster la pression d'air à l'aide du régulateur mural de cabine jusqu'à ce que la flèche pression d'air à la crosse du pistolet soit correcte.

Réglage débit peinture:
Le débit peinture peut être maintenu complètement ou l'ajuster à l'aide de la gâchette pendant tout le temps de l'application de peinture. Certains fabricants de peinture recommandent d'ajuster le débit à l'aide du nombre de tour du bouton peinture. Dans ce cas, respecter strictement les indications.

Application avec les gammes SUPERNOVA et SR2

Réglages des pistolets SUPERNOVA et SR2 :
L'ensemble des réglages d'air du pistolet doivent êtres ouverts au maximum (réglage de largeur de jet et réglage de débit d'air).
IMPORTANT : le réglage d'air sur le pistolet ne doit être utilisé que pour des petites retouches ou pour des intérieurs.

Procédures du réglage d'air de pulvérisation :
. installer un manomètre de contrôle à l'entrée d'air du pistolet,
. brancher le pistolet sur le réseau d'air,
. consulter la fiche du fabricant pour connaitre la pression d'air optimale recommandée,
. tenir la gâchette ouverte au maximum pendant le réglage,
. régler la pression d'air avec le régulateur d'air de la cabine, en contrôlant la pression au manomètre sous le pistolet,
. ensuite, nous conseillons d'enlever le manomètre de contrôle, pour garder toute la maniabilité du pistolet.

Réglages du débit peinture:
Nous pensons préférable de laisser ce réglage en ouverture totale. Cependant il est possible de l'utiliser lorsque que le débit de peinture est excessif. Certains fabricants de peinture préconisent un réglage en comptant le nombre de tours de la molette, dans ce cas, ces conseils doivent être respectés.

WS LS SR2

NOUVELLE GAMME SR2 : un jet novateur et unique !
La buse à ailettes™ 2.0 combinée au chapeau d'air nouvelle génération produit un jet régulier sur toute sa hauteur.
Cette nouvelle gamme permet d'obtenir un jet large et rectiligne, une répartition parfaite des gouttelettes de peinture et une meilleure régularité d'application.
Cette nouvelle gamme propose également une faible consommation de produits et d'air, réduisant ainsi les coûts et permettant une meilleure protection de l'environnement et des opérateurs.

Anest Iwata vous garantie un service après-vente rapide et efficace.
Nos techniciens, sur place, sont à votre disposition pour toute question technique ou conseil.
A tout moment, vous pouvez joindre notre équipe:

ANEST IWATA France
25 Rue de Madrid 38070 St Quentin Fallavier
Tel. +33 4 74 94 59 69
Fax +33 4 74 94 34 39
Email: info@anest-iwata-fr.com

Devis (somme déductible si réparation effectuée)	80,00€
Tarif main d'oeuvre (taux horaire)	75,00€
Forfait nettoyage pistolet (hors pièces)	100,00€
Coût transport + frais administratifs	32,00€

Prise sous garantie

Pour bénéficier de la garantie, le matériel doit être retourné FRANCO à notre siège. Le matériel ne doit pas avoir fait l'objet d'aucune manipulation dégradant sa qualité initiale. Nos Produits sont garantis contre tout vice de fabrication pendant 12 mois pour les équipements et 6 mois pour les pièces détachées, à partir du jour où les Produits ont quitté la Société.
La garantie n'est pas applicable si le défaut résulte d'un remplacement d'une pièce d'origine par une autre pièce non conforme, ou si le dommage résulte d'une erreur de manipulation.

CONCERNANT LA GAMME COMPRESSEURS :
+1 an sur les têtes de compression marche lente
+1 an sur les blocs vis et les cartes de gestion électronique (hors gamme CAIMAN)
+2 ans sur les blocs vis et les cartes de gestion électronique pour la gamme CAIMAN

Déclaration de conformité CE ATEX

Directives européennes: 1994/9/CE - 1999/92/CE

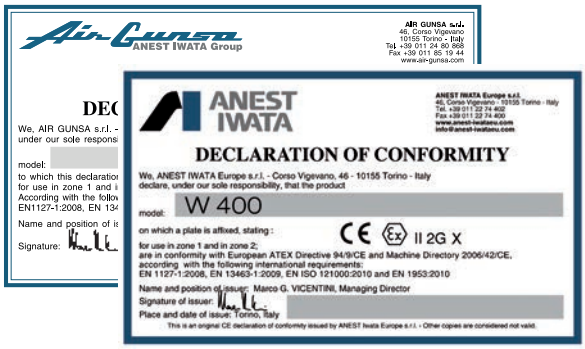

La marque CE autorisée par la Commission Européenne prouve la conformité du produit avec toutes les Directives Européennes applicables.

ATEX autorise l'utilisation des équipements dans des atmosphères explosives.

Famille de produit II (Equipement de surface)

Risque d'explosion dû à la présence de GAZ

Précautions spéciales dans le manuel d'utilisation

CE II 2G X

Risque d'atmosphère Explosive	zone	Marquage équipement
Constant	0	1
Occasionnel	**1**	**2**
Minime/Accidentel - courte période	2	3

QUE SIGNIFIQUE ATEX ?

Le terme ATEX est donné à deux Directives Européennes réglementant les « Atmosphères Explosives ».

Une « atmosphère explosive » est une atmosphère qui pourrait devenir explosive en raison des conditions locales ou/et opérationnelles. C'est un mélange d'air et de substances inflammables sous forme de gaz, vapeurs, brouillards ou poussières, dans lequel, après inflammation, la combustion se propage à l'ensemble du mélange non brûlé.

CONDITIONS DE VENTE 2026

1 - CONCLUSION DE LA VENTE :

Les présentes conditions générales de vente (ci-après « **CGV** ») s'appliquent, sans restriction ni réserve, à l'ensemble des ventes conclues entre ANEST IWATA (ci-après « **ANEST IWATA** » ou la « **Société** ») et un client professionnel passant une commande écrite (fax, email ou courrier) des produits commercialisés par ANEST IWATA (ci-après les « **Produits** ») tels que figurant sur le catalogue remis au client, et agissant dans le cadre de son activité uniquement (ci-après le « **Client** »).

Les présentes CGV sont soumises à validation du Client lors de la passation de sa commande ou lors de l'ouverture de son compte.

Le Client s'engage à prendre connaissance des présentes CGV avant validation de la commande et reconnait que toute commande de Produits auprès de la Société, quelle qu'en soit l'origine, implique l'adhésion sans réserve aux présentes conditions générales de vente. Les CGV prévalent sur toutes conditions générales d'achat, quels qu'en soient les termes et annulent toute clause contraire pouvant figurer sur les contrats, documents ou correspondances du Client. Toutes conditions dérogatoires ou tout autre document devront, pour être applicables, être préalablement acceptés par les deux parties Il est entendu que toute clause qui figure sur les contrats, documents ou correspondances du Client et qui ferait obstacle à l'application des présentes, dans l'éventualité où elle serait contraire aux dispositions desdits documents, est considérée comme nulle et sans effet à l'égard de notre Société.

La nullité d'une clause des présentes CGV n'entraine pas la nullité des autres clauses. Le fait de passer commande implique l'adhésion entière et sans réserve du Client aux présentes CGV et au devis éventuel remis par ANEST IWATA (ci-après désignés le « **Devis** ») déterminant les spécifications des Produits commandés.

En cas de modification, les CGV applicables au Client sont celles en vigueur au jour de la passation de commande ou de l'acceptation du Devis.

2 - COMMANDES

L'exactitude des clichés de nos catalogues et publicités n'est pas contractuelle. Ils présentent d'une façon générale, les objets dont la forme ou la couleur peut varier à la suite d'améliorations apportées à nos fabrications. Ainsi, le rendu réel des Produits peut parfois légèrement différer de celui des photographies présentées sur le catalogue d'ANEST IWATA.

Le Client peut passer commande par fax : 04 74 94 34 39 ou par e-mail : info@anest-iwata-fr.com

Toute commande devra porter nos codes produits, quantités et prix.

Une commande doit être totalement renseignée pour éviter tout refus/impossibilité de traitement par notre Société. Toute commande est ferme et irrévocable dès sa réception par ANEST IWATA. Aucune annulation de commande ne peut être prise en considération si elle n'a pas été acceptée par ANEST IWATA.

Aucun rajout de commande ne peut être pris en compte s'il est effectué après midi le jour de passation de la commande initiale.
Aucun nouveau produit ne peut être ajouté à une livraison relative à des reliquats objets d'une précédente commande.

3 - FRANCO

Equipements de pulvérisation & accessoires & pièces détachées :
Pour toute commande inférieure à un montant de 470€ HT, ANEST IWATA applique un montant forfaitaire de 32€ correspondant aux frais de port et de gestion. Pour les livraisons en EXPRESS, la Société doit être consultée au préalable, l'ensemble du coût du transport Express est supporté par le Client. Pour toute commande HORS FRANCE METROPOLITAINE : export et DOM-TOM, l'expédition est au départ usine : Ex Works (Incoterm).

Compresseurs d'air & cuves & sécheurs d'air & tuyau de réseau d'air :
aucun FRANCO n'est appliqué sur ces gammes de Produits. Le montant de la participation aux frais de port est indiqué sur nos listes de prix en vigueur ainsi que sur le Devis transmis au Client.

4 - TARIF

Les prix des Produits sont indiqués dans les listes de prix transmis au Client, disponibles en version papier ou informatique (catalogue, fichiers Excel ou site informatique – accès professionnel). Ils sont fixés en fonction des conditions économiques actuelles, et notre Société se réserve le droit de les modifier à tout moment en cas de fluctuations de ces conditions. Néanmoins, le prix applicable à la commande est celui qui a été validé par le Client lors de l'envoi d'un devis ou de la passation de commande. Le Client sera informé de l'évolution des prix par écrit et au moins un mois avant l'entrée en vigueur des nouveaux tarifs.

5 - LIVRAISONS

5.1. Transfert des risques

Les marchandises voyagent aux risques et périls du Client. Sauf convention contraire, le transfert des risques a lieu dès la remise des Produits au transporteur choisi par ANEST IWATA pour le compte de l'acheteur ou dès la mise à disposition des Produits au Client.

5.2.Délais de livraison

Quel que soit le délai convenu pour la livraison, aucune indemnité ne pourra être exigée en cas de retard, à moins de stipulation contraire convenue entre les Partie. Au cas où la commande nécessite un montage, un travail spécifique ou toute autre particularité, la livraison est subordonnée à une étude de faisabilité et les délais pourront être augmentés en conséquence. Le Client en sera informé lors de la passation de sa commande. La Société pourra procéder à des livraisons de façon globale ou partielle. Le Client en sera informé et à chaque livraison partielle devra correspondre un paiement proportionnel de cette livraison.

5.3. Retours de Produits

Aucun retour de Produits ne sera accepté si la réclamation n'a pas été préalablement faite par écrit par le Client dans un délai maximum de 60 (soixante) jours suivant réception des Produits livrés et à l'issue d'une acceptation expresse d'ANEST IWATA autorisant ce retour.

Aucun retour n'est possible dans les cas ci-dessous :

- Produit n'ayant pas été acheté auprès d'ANEST-IWATA France.
- Produit ayant une date limite d'utilisation (exemples : réservoir de compresseurs / masque respiratoire / etc.).
- Produit dont la commercialisation est arrêtée.
- Produit avec un conditionnement dégradé (et/ou stockage du Produit hors norme).
- Produit acheté en période de promotion.
- Produit acheté avec des conditions tarifaire spéciales.

En cas d'accord pour un retour, les Produits devront être retournés dans les conditions suivantes :

- Le Client dispose d'un délai de dix (10) jours pour retourner les Produits à compter de l'accord d'ANEST IWATA.
- Envoi de la copie du bon de livraison, ou de la facture, concernant l'article renvoyé.
- Les Produits retournés doivent avoir leur emballage d'origine en parfait état.

Le montant des Produits retournés sera remboursé au Client par ANEST IWATA, avec application d'une décote appliquée au cas par cas selon le contexte et l'état des Produits renvoyés. Le Client est seul responsable de la dégradation des Produits résultant de leur entreposage dans des conditions anormales ou incompatibles avec leur nature.

Si le retour Produit est lié à une erreur de commande du Client et concerne un retour dans un délai supérieur à 2 mois suivant la date de facturation, une commande de compensation égale au double de la valeur du retour sera exigée. En aucun cas les frais de port et de gestion ne peuvent faire l'objet d'un remboursement.

5.4. Conditions d'expéditions

5.4.1. Vices apparents ou manquants :

Le nombre et l'état des Produits doivent impérativement être vérifiés à la livraison en présence du transporteur. En cas d'avaries, retards, manquants, il appartiendra au destinataire de consigner ses protestations et réserves régulières auprès du transporteur, sur le document de réception qu'il doit obligatoirement signer, faire contresigner par le transporteur ou son préposé, dater et confirmer par lettre recommandée dans un délai de 3 jours, non compris les jours fériés. Sans préjudice des dispositions à prendre vis-à-vis du transporteur, les réclamations sur les vices apparents ou sur la non-conformité (conformité établie dans la notice technique du produit) des Produits livrés doivent être formulées par lettre recommandée avec accusé de réception dans les 72 heures qui suivent la réception de la marchandise. Passé ce délai, aucune réclamation concernant de tels vices ne pourra être admise.

5.4.2. Lieux de livraisons :

Nous livrons nos marchandises uniquement dans le point de vente professionnel du Client et n'acceptons aucune livraison directe chez des particuliers utilisateurs. Dans les cas exceptionnels d'une demande de livraison sur chantier d'un gros matériel (exemple Compresseurs d'air) ou d'une urgence ainsi que pour une livraison en Corse, nous nous réservons la faculté de pratiquer la livraison moyennant un supplément de 15 % sur la valeur du matériel livré (hors frais de port normalement dû). Le Client en sera informé lors de la passation de sa commande

6.CONDITIONS DE RÈGLEMENT :

6.1.Délai :

Nos factures sont payables 45 jours nets (date de facturation + 45 jours), par LCR directe ou virement.
Aucun escompte ne sera accordé en cas de paiement anticipé.

6.2.Pénalités :

Pénalités en cas de retard de paiement :
Pour tout retard de paiement total ou partiel, notre société se réserve le droit d'appliquer une pénalité forfaitaire pour frais de recouvrement du montant légal (Art. L441-10 du Code de Commerce) ainsi que la pénalité de retard de 3 fois le taux de l'intérêt légal et ce après mise en demeure préalable de l'acheteur. Tous frais, de quelque nature que ce soit, lié au retard ou défaut de paiement seront à la charge de l'acheteur. Toute compensation ou toute déduction réalisée unilatéralement par le Client seront traitées comme un défaut de paiement et entraineront l'application des sanctions ci-dessus énoncées.

En outre, dans le cas où le Client n'honore pas le paiement de sa commande, ANEST IWATA sera en droit :

- De prononcer l'exigibilité anticipée de toutes les factures du Client, y compris de celles dont le terme n'est pas échu et quelles que soient les conditions de paiement convenues antérieurement,
- De suspendre l'exécution de la commande concernée et/ou de toutes les commandes en cours avec le Client,
- De prononcer, après mise en demeure par lettre recommandée avec accusé de réception restée sans effet dans les huit (8) jours de sa première présentation, la résolution de plein droit de la commande concernée et/ou de toutes les commandes en cours avec le Client,
- De demander les garanties de paiement qu'ANEST IWATA jugera nécessaires,
- De conserver, à titre d'indemnité, tous acomptes reçus sans préjudice de tous autres dommages et intérêts compensatoires.

Dans le cas où le Client passe une commande à ANEST IWATA sans avoir procédé au paiement à échéance de la/des commande(s) précédente(s), ANEST IWATA pourra refuser d'honorer la commande et de livrer les Produits concernés, sans que le Client ne puisse prétendre à une indemnité.

6.3. Nouveaux clients :

Pour toute ouverture de compte il appartient au Client d'envoyer : papier en-tête avec N° SIRET avec N° TVA et RIB. Aucune première commande inférieure à 2 500 € net HT ne sera acceptée.

7. GARANTIE :

Pour bénéficier de la garantie, les Produits doivent être retournés FRANCO à nos magasins, le port aller-retour est à la charge du Client. Les Produits ne doivent avoir fait l'objet d'aucune manipulation dégradant leur qualité initiale. Nos Produits sont garantis contre tout vice de fabrication pendant 12 mois pour les équipements et 6 mois pour les pièces détachées, à partir du jour où les Produits ont quitté la Société. Les Produits défectueux doivent être renvoyés sans délai à la Société pour lui permettre de vérifier s'il existe véritablement un défaut.
Exclusion de garantie : la garantie n'est pas applicable si le défaut ou le vice résulte d'un remplacement d'une pièce d'origine par une autre pièce non conforme. Également si le défaut provient de dommage résultant de chocs, d'erreurs de manœuvre ou d'une utilisation anormale, non-appropriée ou non conforme aux instructions de la Société.

A titre de cette garantie, la seule obligation de la Société sera, au choix d'ANEST IWATA le remboursement ou la réparation du Produit ou des pièces défectueuses sauf si ce mode de dédommagement s'avère impossible ou disproportionné. En aucun cas la garantie ne s'étend aux dommages indirects (perte de chiffre d'affaires...). Le port est pris en charge par le Client pour l'envoi des Produits aux ateliers d'ANEST IWATA. Les pièces remplacées gratuitement sont remises à la disposition de la Société et redeviennent sa propriété.

8. CLAUSE DE RÉSERVE DE PROPRIÉTÉ :

Le transfert de propriété des Produits **n'intervient qu'après paiement intégral de leur prix en principal et accessoires suivi de l'encaissement des sommes correspondantes en application de l'article L624-16 du CODE DU COMMERCE. En cas de défaut de paiement par le Client de tout ou partie du prix, la Société sera en droit de revendiquer les Produits vendus ou d'en obtenir la restitution, aux frais, risques et périls du Client. Aussi longtemps que la propriété des Produits n'a pas été transférée au Client, celui-ci s'interdit d'accorder à un tiers une sûreté quelconque sur ces Produits sans l'accord préalable et écrit de la Société. Notre garantie n'est acquise qu'au Paiement intégral des Produits.**

9. FORCE MAJEURE :

Notre Société sera libérée de ses obligations pour tout événement indépendant de notre volonté qui empêche ou retarde la livraison des produits, assimilé contractuellement à la force majeure au sens de l'article 1218 du Code civil. Il en sera ainsi notamment en cas d'événements intervenant chez nous ou nos sous-traitants, tels que : lock-out, grève, incendie, épidémie, embargo, accident, notamment d'outillage, bris de machine, interruption ou retard dans les transports, impossibilité d'être approvisionné, défectuosité des matières premières, ou de tout autre événement indépendant de notre volonté entraînant un chômage partiel ou total dans notre Société, celles de nos fournisseurs ou sous-traitants.

10. DROITS DE PROPRIÉTE INTELLECTUELLE

ANEST IWATA reste en tout temps propriétaire exclusive de la technologie et du savoir-faire, breveté ou non, ainsi que de tous les droits de propriété industrielle et intellectuelle associés aux Produits, développés par ANEST IWATA ou, le cas échéant, par ses sous-traitants.

Le Client s'interdit de disposer, de divulguer ou d'utiliser tous les documents, rapports, concepts, idées, études, documents et informations établis et développés par ANEST IWATA et auxquels il aurait accès dans le cadre de l'achat des Produits.

La marque ANEST IWATA et tous autres signes distinctifs propriété d'ANEST IWATA (la « **Marque** ») demeurent la propriété exclusive d'ANEST IWATA. Sauf accord spécifique conclu entre les Parties, le Client ne peut en aucun cas faire usage de la Marque propriété d'ANEST IWATA.

Le Client s'engage à n'effectuer aucune action susceptible de porter préjudice à l'image de la réputation de la Marque et s'interdit d'utiliser la Marque à quelque titre que ce soit notamment à titre de dénomination sociale.

Tout usage illicite de la Marque expose le Client à des poursuites pénales et au versement de dommages-intérêts.

11. DONNEES PERSONNELLES :

ANEST IWATA informe le Client, que les données collectées pour la gestion de sa/ses commande(s) de Produits, telles que les adresses mails des interlocuteurs, numéro de téléphone sont conservées par ANEST IWATA (agissant comme responsable de traitement au sens du RGPD – règlement européen n° 2016/679) pour les besoins de réalisation de la commande concernée, ce que le Client reconnaît et accepte à la signature des présentes. Ces données collectées sont destinées aux fins de référencement et de gestion de ses clients et fournisseurs (opérations administratives, liées aux contrats, aux commandes etc..).
Le Client est informé que chaque interlocuteur/utilisateur est en droit de demander de mettre à jour, de s'opposer, supprimer ou rectifier les données le concernant, pour motif légitime. Il peut exercer ses droits sous réserve de la fourniture d'une pièce justificative d'identité auprès d'ANEST IWATA
Pour les exercer, il suffit de nous envoyer un message soit par email, soit par le formulaire contact de notre site (info@anest-iwata-fr.com) ou par courrier à : ANEST-IWATA France, 25 Rue de MADRID, 38070 - SAINT QUENTIN FALLAVIER en précisant votre nom, prénom, adresse email.

Une réponse vous sera apportée dans les 72heures suivant votre demande.

ANEST IWATA s'engage en à assurer la confidentialité et la sécurité, des données.

12. RESPONSABILITE

La responsabilité totale d'ANEST IWATA pour toute réclamation, responsabilité ou frais, quelle qu'en soit la nature, est limitée au montant de la Commande objet du litige.

Les préjudices indirects subis par le Client sont exclus de toute demande d'indemnisation. Sont qualifiés de préjudices indirects, sans que cette liste soit limitative, notamment la perte de chiffre d'affaires, la perte d'exploitation, le préjudice commercial, le manque à gagner ou toute prétention formulée par un tiers quel qu'il soit à l'encontre du Client. Les Parties reconnaissent que les dispositions de la présente clause sont déterminantes dans leur volonté de contracter ensemble et que le prix convenu reflète la répartition du risque entre les Parties et la limitation de responsabilité en résultant.

13. PRÉCONISATIONS :

Les avis et conseils, les indications techniques, les propositions, que nous pouvons être amenés à donner ou à faire, n'impliquent de notre part aucune garantie. Il ne nous appartient pas d'apprécier les cahiers des charges ou descriptifs fournis. Il appartient au client de vérifier l'adéquation entre le choix du matériel et les conditions réelles d'utilisation.

14. CLAUSE ATTRIBUTIVE DE JURIDICTION :

Les présentes conditions générales de vente ainsi que les ventes qu'elles régissent, sont soumises à la loi française à l'exclusion de tout autre droit. La Convention de Vienne sur la vente internationale de marchandises est expressément exclue.

En cas de contestation de tout ou partie des présentes conditions de vente, ou pour toutes celles pouvant naître de l'exécution de cette convention, il est fait attribution de juridiction au tribunal de commerce de Vienne, même en cas de pluralité de défendeurs ou appels de garantie.

Nos traites ou acceptations n'opèrent ni novation, ni dérogation à cette clause attributive de juridiction.

LA FORCE DE VENTE

CARROSSERIE ET COMPRESSEURS D'AIR

ANEST IWATA France opère dans tout le pays grâce à un solide réseau de vendeurs, de distributeurs et de partenaires spécialistes peinture. Si vous recherchez un revendeur le plus proche, nous vous invitons à contacter directementà notre vendeur (voir liste ci-dessous) ou notre service commercial à l'adresse suivante: info@anest-iwata-fr.com

SPÉCIALISTE AIR COMPRIMÉ

Jean-Pierre ZEHR
Port. 06 25 75 25 93
jp.zehr@anest-iwata-fr.com

SPÉCIALISTES INDUSTRIE

Olivier MESSIDOR
Port : 06 15 04 92 10
o.messidor@anest-iwata-fr.com

Olivier ISSELET
Port : 06 25 18 28 63
o.isselet@anest-iwata-fr.com

PARIS / IDF
Johan GUERCIA
Port : 06 16 38 03 84
j.guercia@anest-iwata-fr.com

NORD / BELGIQUE
Yannick TRICOT
Port : 07 77 68 00 42
y.tricot@anest-iwata-fr.com

NORD EST / LUXEMBOURG
Olivier ISSELET
Port : 06 25 18 28 63
o.isselet@anest-iwata-fr.com

CENTRE EST
Chris MARCONNET
Port : 07 79 49 70 88
chris.marconnet@anest-iwata-fr.com

SUD EST
Olivier RETOURNÉ
Port : 06 14 14 80 61
o.retourne@anest-iwata-fr.com

NORD OUEST
Philippe GUINCHE
Port : 06 15 28 42 84
p.guinche@anest-iwata-fr.com

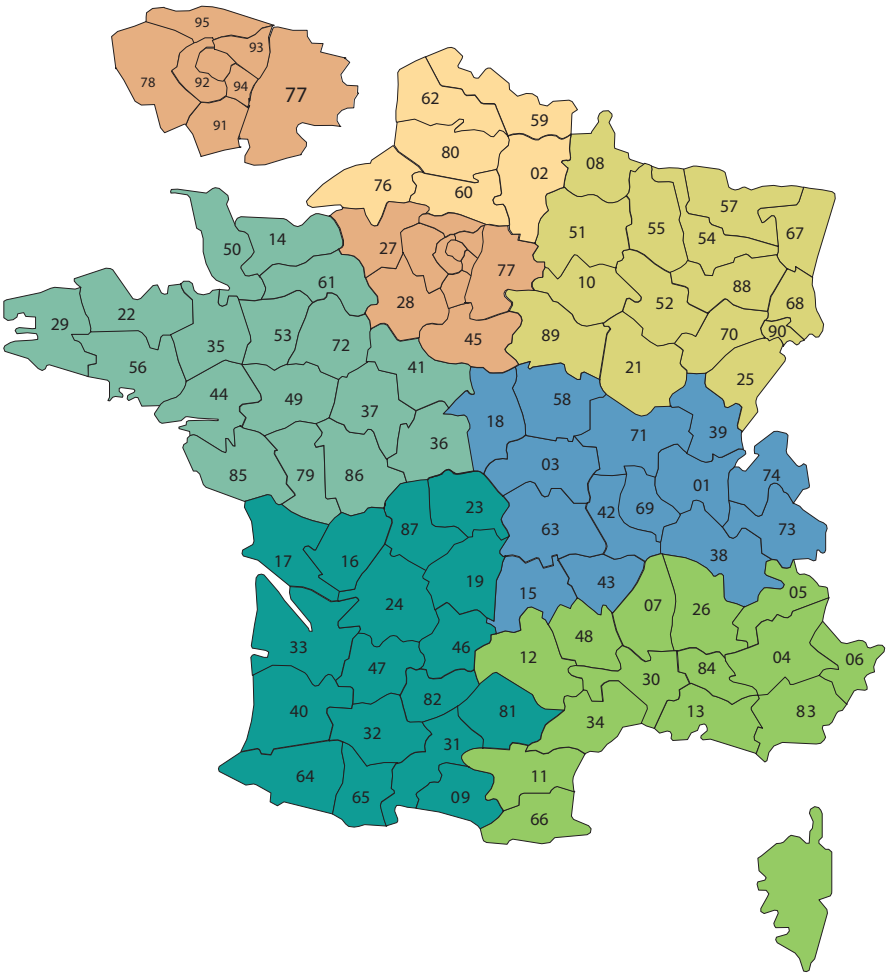

SUD OUEST
Emile PUGEAT
Port : 06 09 68 07 19
e.pugeat@anest-iwata-fr.com

DOM-TOM / EXPORT
Linda PIRET
Port : +33(0)6 15 69 54 60
l.piret@anest-iwata-fr.com

SERVICE CLIENT

Une question sur votre commande ?
Besoin d'une information sur l'un de nos produits ou services ?
Ou toute autre demande ?

Notre service Client est disponible pour vous aider :

Par email :
info@anest-iwata-fr.com

Par téléphone :
04 74 94 59 69

SERVICE COMPTABILITÉ

Par email :
comptafournisseurs@anest-iwata-fr.com

SERVICE LOGISTIQUE

Par email :
magasin@anest-iwata-fr.com

SERVICE MARKETING

Par email :
marketing@anest-iwata-fr.com

HOTLINE TECHNIQUE PULVÉRISATION

Des questions techniques sur votre pistolet ? Ou sur votre équipements de pulvérisation ? Un besoin de prise en charge 'Garantie' ?
Notre service technique est disponible pour vous aider :

Par email :
sav.pulverisation@anest-iwata-fr.com

Par téléphone :
04 74 94 59 69

HOTLINE TECHNIQUE AIR COMPRIMÉ

Des questions techniques sur votre compresseur d'air ? Un équipement Air Comprimé nécessite une intervention pour un entretien ou un dépannage ?
Notre service technique est disponible pour vous aider :

Par email :
sav.compresseurs@anest-iwata-fr.com

Par téléphone :
04 74 94 59 69

SPÉCIALISTE EN ÉQUIPEMENTS DE PULVÉRISATION

EUROPE
ANEST IWATA Strategic Center S.r.l.
Cardano al Campo (VA) - ITALY
info@anest-iwata-st.com
www.anest-iwata-coating.com

ANEST IWATA Deutschland GmbH
Leipzig - GERMANY
info@anest-iwata-de.com
www.anest-iwata-coating.com

ANEST IWATA France S.A.
Saint Quentin Fallavier, Lyon - FRANCE
info@anest-iwata-fr.com
www.anest-iwata-coating.com

ANEST IWATA U.K. Ltd.
St. Neots Cambridgeshire - ENGLAND
info@anest-iwata-uk.com
www.anest-iwata-coating.com

ANEST IWATA Iberica S.L.U.
Saint Adrià del Besos Barcelona - SPAIN
info@anest-iwata-ib.com
www.anest-iwata-coating.com

ANEST IWATA Scandinavia AB.
Partille, Göteborg - SWEDEN
info@anest-iwata-se.com
www.anest-iwata-coating.com

ANEST IWATA Polska Sp. Z o.o.
Jasin / Swarzędz - POLAND
info@anest-iwata-pl.com
www.anest-iwata-coating.com

NORTH AMERICA
ANEST IWATA Americas, INC.
West Chester - Ohio - U.S.A.
inquiry@anestiwata.com
www.anestiwata.com

MÉXICO
ANEST IWATA México, S.De R.L.De C.V.
Guanajuato - MÉXICO
info@anestiwatamexico.com
www.anestiwatamexico.com

BRAZIL
AIRZAP-ANEST IWATA INDÚSTRIA COMÉRCIO Ltda.
Sao Paulo - BRAZIL
contato@anest-iwata.net.br
www.anest-iwata.net.br

RUSSIA
ANEST IWATA Russia LLC
Moscow - RUSSIA
tam@anestiwata.ru
www.anestiwata.ru

AUSTRALIA
ANEST IWATA Australia Pty Ltd.
Sidney - AUSTRALIA
info@anest-iwata.com.au
www.anest-iwata.com.au

SOUTH AFRICA
ANEST IWATA South Africa Pty Ltd.
Johannesburg - REPUBLIC OF SOUTH AFRICA
www.anest-iwata.co.za

ASIA
ANEST IWATA KOREA Corporation
Ansan City - KOREA
inquiry@aikr.co.kr - www.aikr.co.kr

ANEST IWATA Motherson Coating Equipment Ltd.
Noida - INDIA
sales@aim.motherson.com
www.motherson.com
anest-iwata-motherson.html

ANEST IWATA Shanghai Corporation
Shanghai - CHINA
customer@anest-iwata-sh.com
www.anest-iwata-sh.com

ANEST IWATA Vietnam CO. Ltd.
Ho Chi Minh City - VIETNAM
info@anest-iwata.vn
www.anest-iwatasoutheastasia.com

PT. ANEST IWATA Indonesia
Jakarta - INDONESIA
www.anest-iwatasoutheastasia.com

ANEST IWATA Southeast Asia CO. Ltd.
Bangkok - THAILAND
info@anest-iwata.co.th
www.anest-iwatasoutheastasia.com

HEADQUARTER
ANEST IWATA Corporation
Yokohama - JAPAN
www.anest-iwata.co.jp

ANEST IWATA Strategic Center S.r.l.
Cardano al Campo (VA) - ITALY
info@anest-iwata-st.com
www.anest-iwata-coating.com

PISTOLETS ET ACCESSOIRES
CARROSSERIE
CATALOGUE 2026

ANEST IWATA France S.A
25 Rue de Madrid - 38070 St Quentin Fallavier
Tél : 04.74.94.59.69 | Fax : 04.74.94.34.39
info@anest-iwata-fr.com
www.anest-iwata-coating.com
compresseurs.anest-iwata.fr

INSTAGRAM LINKEDIN
FACEBOOK SITE WEB

Sous réserve de modifications techniques et tarifaires - Ed. AIFCAR2026 V1 11-2025